ВНИМАНИЕ!!! Данный каталог запчастей состоит из двух разделов, первый (цветной) применим для двигателей, выпущенных до 2022 года, оснащенных поролоновым воздушным фильтром, второй (черно-белый) применим для двигателей после 2022 года, оснащенных бумажным воздушным фильтром.

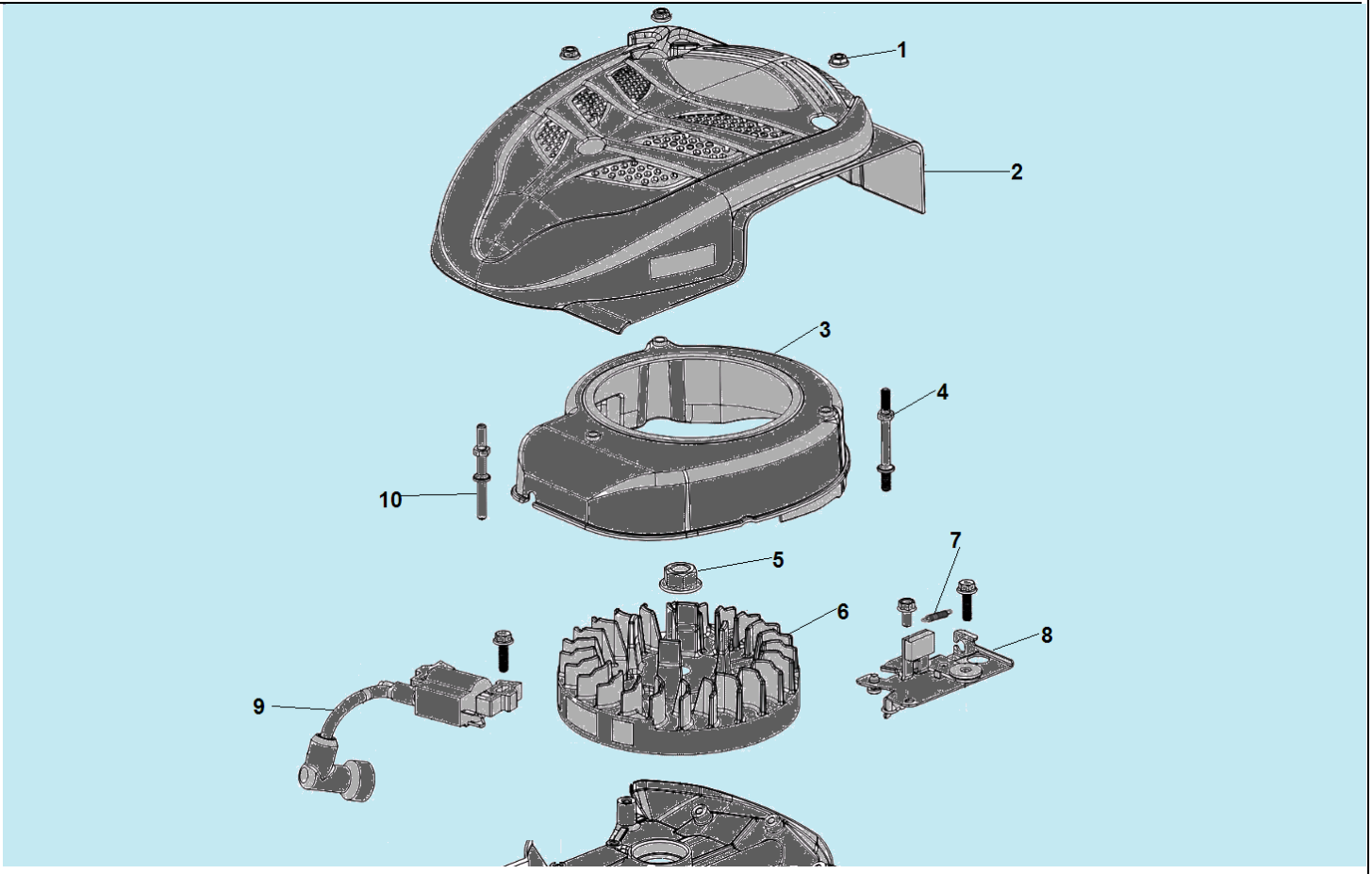

№	Артикул	Наименование	К-во	№	Артикул	Наименование	К-во
1	380370066-0001	Гайка	3	6	270020232-0001	Маховик	1
2	193490246-0002	Стартер в сборе	1	7	381140532-0001	Пружина	1
3	160210109-0001	Кожух маховика	1	8	293030015-0001	Выключатель зажигания с механизмом тормоза маховика	1
4	380850010-0001	Шпилька	2	9	DN01D000	Магнето	1
5	380370051-0001	Гайка крепления маховика	1	10	380850016-0001	Шпилька	1

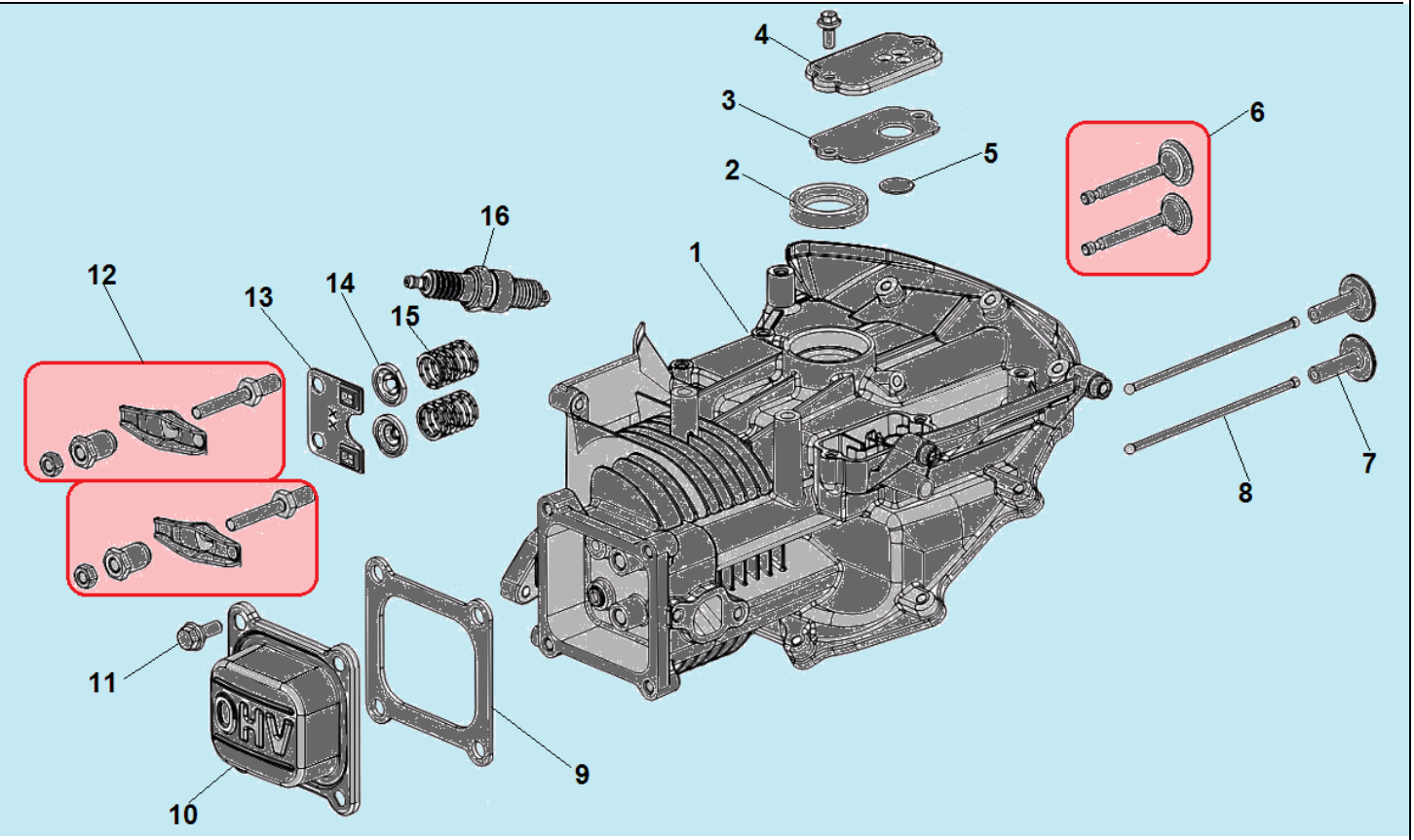

№	Артикул	Наименование	К-во	№	Артикул	Наименование	К-во
1	110810224-0001	Картер	1	9	120250045-0001	Прокладка крышки клапанов	1
2	380650335-0001	Сальник коленвала 25x38x7	1	10	120230118-0001	Крышка клапанов	1
3	110850019-0001	Прокладка крышки сапуна	1	11	380020070-0001	Болт	4
4	110840027-0001	Крышка клапана сапуна	1	**12**	**140450022-0001**	**Коромысло клапана комплект**	**2**
5	110860005-0001	Клапан сапуна	1	13	140710013-0002	Направляющая толкателя клапана	1
6	**500550034-0001**	**Комплект клапанов**	**1**	14	140380020-0001	Сухарь клапана	2
7	140690002-0001	Тарелка толкателя клапана	2	15	140340039-0001	Пружина клапана	2
8	140670029-0001	Толкатель (штанга) клапана	2	16	F7RTC	Свеча зажигания	

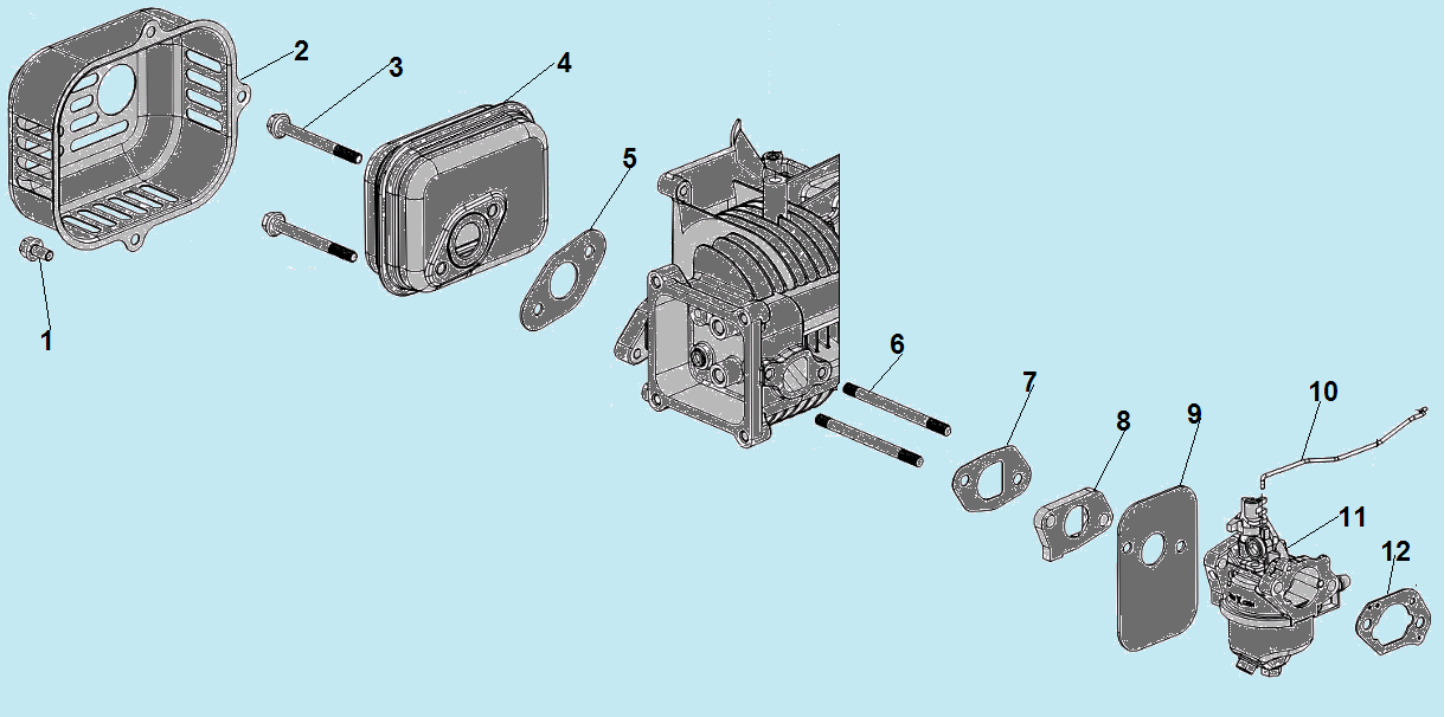

№	Артикул	Наименование	К-во	№	Артикул	Наименование	К-во
1	380140209-0001	Болт	4	7	170430148-0001	Прокладка под теплоизолятор	1
2	180960128-0001	Крышка глушителя	1	8	170440055-0001	Теплоизолятор	1
3	380140173-0002	Болт	2	9	170450006-0001	Прокладка под карбюратор	1
4	180571658-0001	Глушитель	1	10	171590025-0001	Тяга рычага регулятора оборотов	1
5	180660077-0001	Прокладка глушителя	1	11	170021321-0001	Карбюратор	1
6	380180124-0001	Шпилька крепления карбюратора	2	12	170430162-0001	Прокладка под корпус фильтра	1

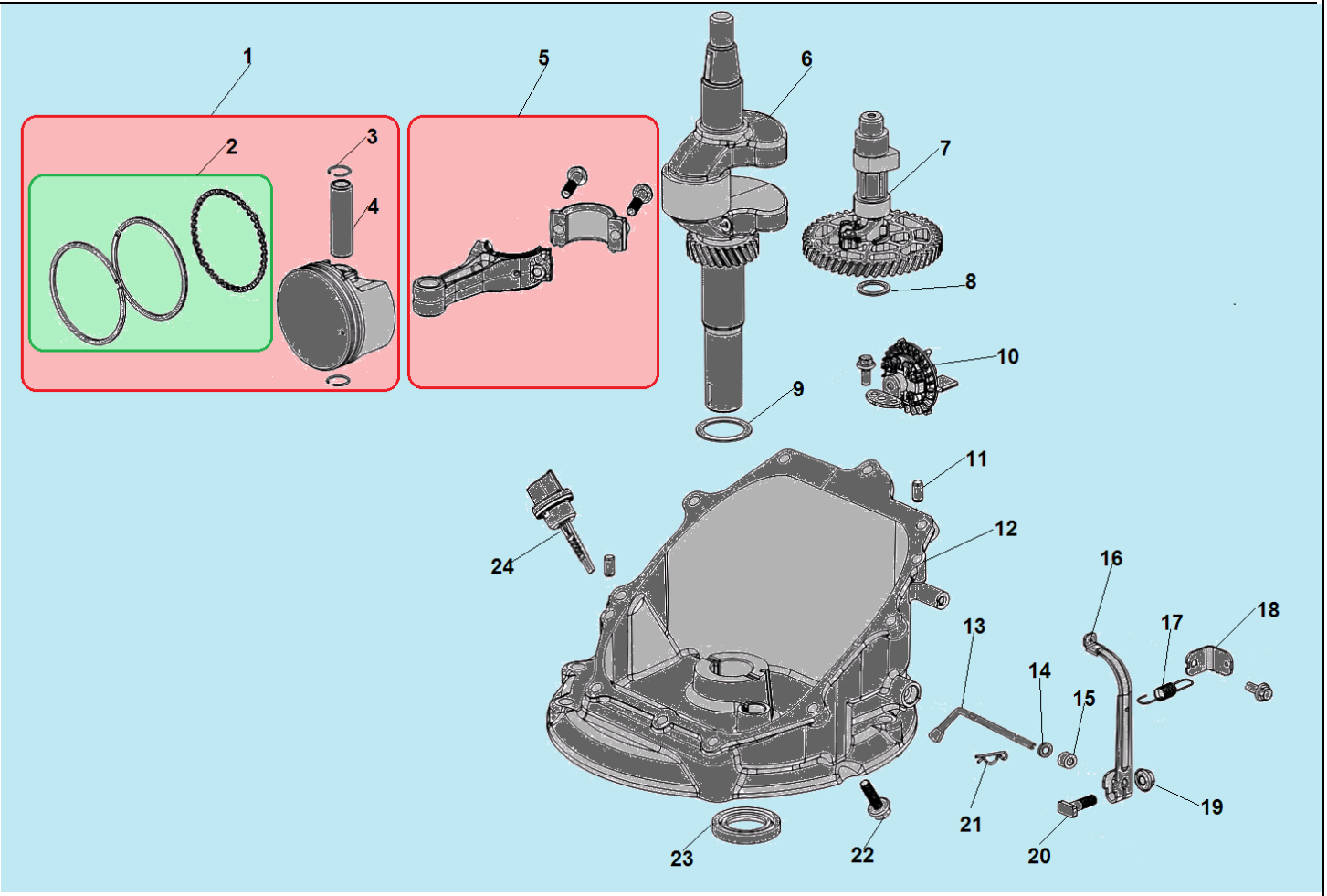

№	Артикул	Наименование	К-во	№	Артикул	Наименование	К-во
1	**TW00040009**	**Поршень 65х38 мм комплект**	**1**	13	171630010-0001	Вал регулятора оборотов	1
2	**130070197-0001**	**Комплект колец 65х1,2х1,5 мм**	**1**	14	380450527-0001	Шайба	1
3	380560055-0001	Стопорное кольцо	2	15	60360080000	Сальник вала 6х11х4	1
4	130060030-0001	Палец поршня	1	16	171620033-0001	Рычаг регулятора оборотов	1
5	**130150099-0001**	**Шатун комплект**	**1**	17	171600064-0001	Пружина рычага	1
6	130290413-0001	Коленвал	1	18	171680099-0001	Кронштейн	1
7	140020117-0001	Распредвал	1	19	380370048-0001	Гайка М6	1
8	380450534-0001	Шайба распредвала	1	20	380250002-0001	Болт М6х21	1
9	380450518-0001	Шайба коленвала	1	21	381350004-0001	Шплинт	1
10	171750024-0001	Центробежный регулятор оборотов	1	22	380140086-0002	Болт	12
11	380600184-0001	Направляющий штифт	1	23	380650347-0001	Сальник коленвала 25х41,25х6	1
12	110820117-0001	Крышка картера	1	24	110690067-0001	Щуп уровня масла	1

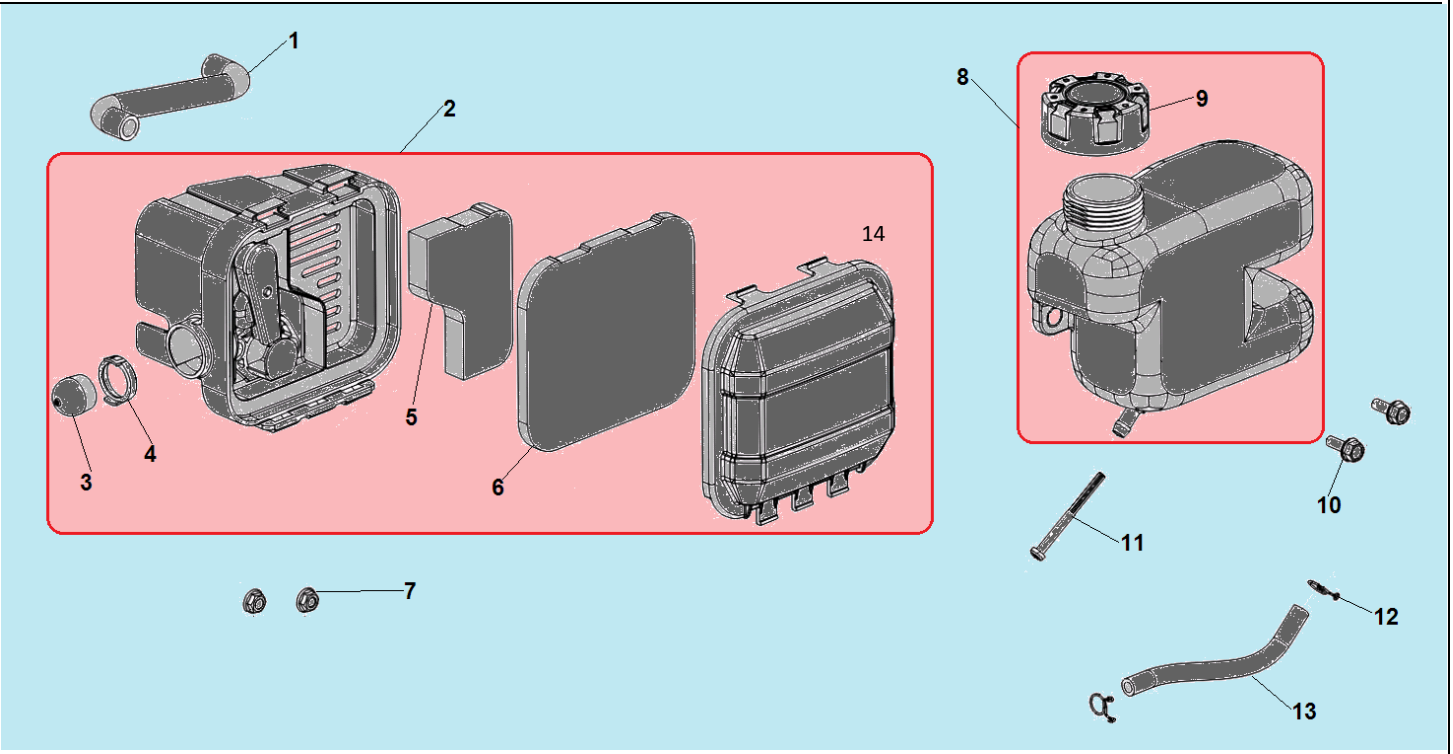

№	Артикул	Наименование	К-во	№	Артикул	Наименование	К-во
1	380741094-0001	Шланг сапуна	1	**8**	**170490156-0001**	**Бак топливный комплект**	**1**
2	**180020732-0001**	**Корпус фильтра комплект**	**1**	9	170870094-0001	Крышка топливного бака	1
3	170260008-0001	Праймер	1	10	380020071-0001	Болт	2
4	173270002-0001	Фиксатор	1	11	170010017-0001	Топливный фильтр	1
5	180130251-0001	Основной фильтр	1	12	380950190-0001	Хомут шланга	2
6	180130250-0001	Предварительный фильтр	1	13	380750633-0001	Топливный шланг	1
7	380370066-0001	Гайка	2	14	180070204-0001	Крышка воздушного фильтра	1

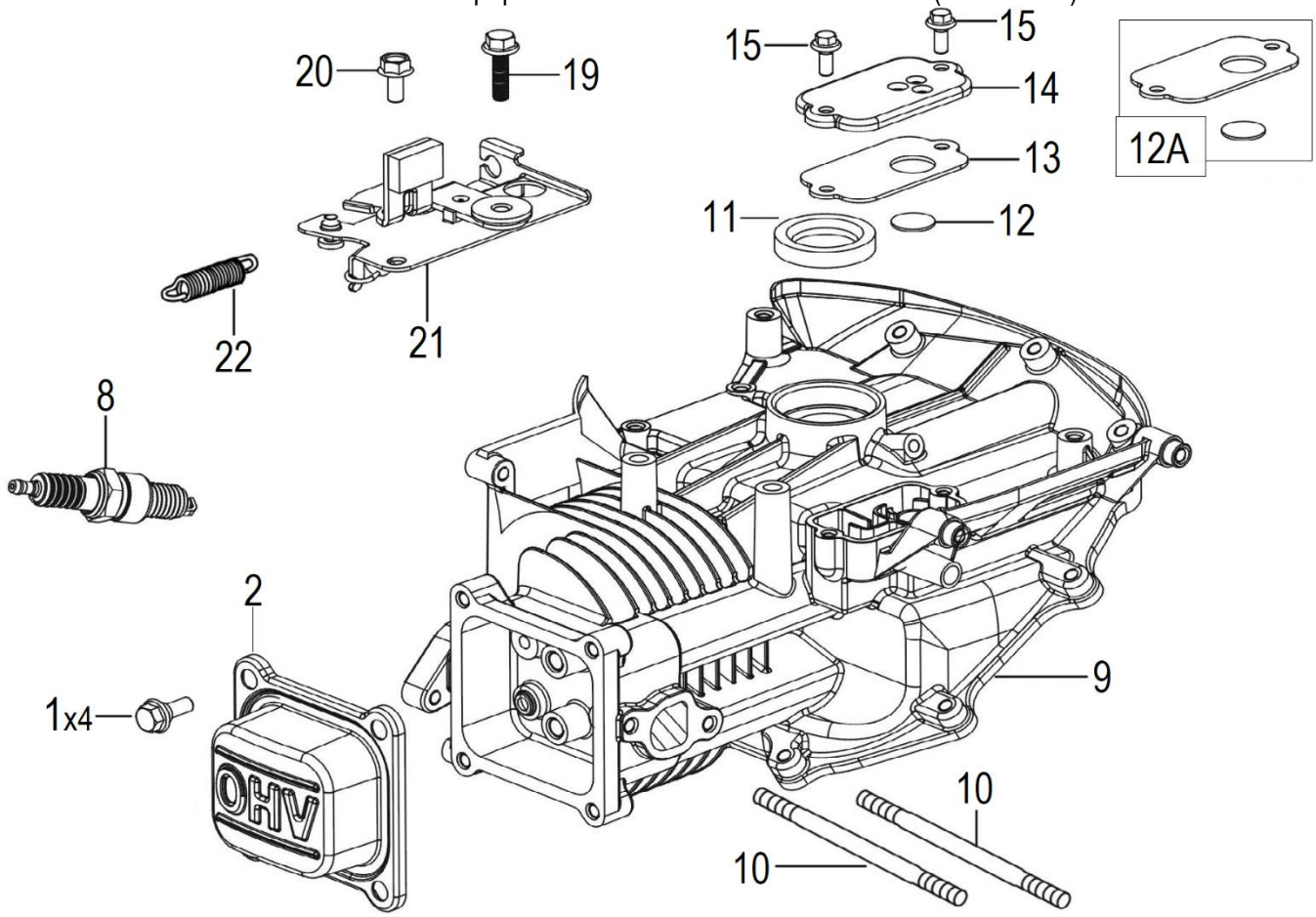

№	Артикул	Наименование	Σ	№	Артикул	Наименование	Σ
1	380140067-0003	Болт M6x12	4	13	110850019-0002	Прокладка	1
2	120230260-0001	Крышка клапанов	1	14	110840027-0001	Крышка камеры вент. картера	1
8	F7RTC	Свеча зажигания	1	15	380140167-0002	Болт M5x12	2
9	110810533-0001	Картер	1	19	380140077-0005	Болт M6x20	1
10	380180124-0001	Шпилька M6x91	2	20	380140209-0001	Болт M6x14	1
11	380650335-0001	Сальник 25x38x7	1	21	293030027-0001	Тормоз маховика	1
12	110860005-0001	Клапан сапуна картера	1	22	381140532-0001	Пружина	1
12A	TW00180018	Клапан, комплект с прокл.	1				

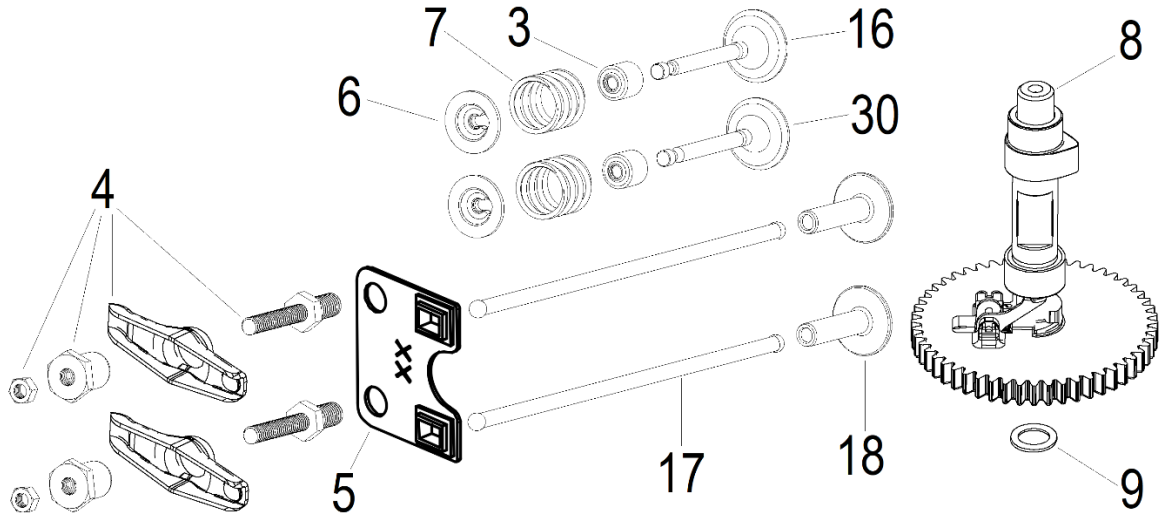

№	Артикул	Наименование	Σ	№	Артикул	Наименование	Σ
3	140400016-0001	Колпачок маслосъемный	2	16	01201000140004	Клапан впускной 23мм	1
4	DAF004	Коромысло клапана, комплект	2	17	140670029-0001	Толкатель (штанга)	2
5	140710013-0002	Направляющая толкателей	1	18	140690002-0001	Тарелка толкателя клапана	2
6	140380020-0001	Сухарь клапана	2	30	01201000130004	Клапан выпускной 20мм	1
7	140340039-0001	Пружина клапана	2				

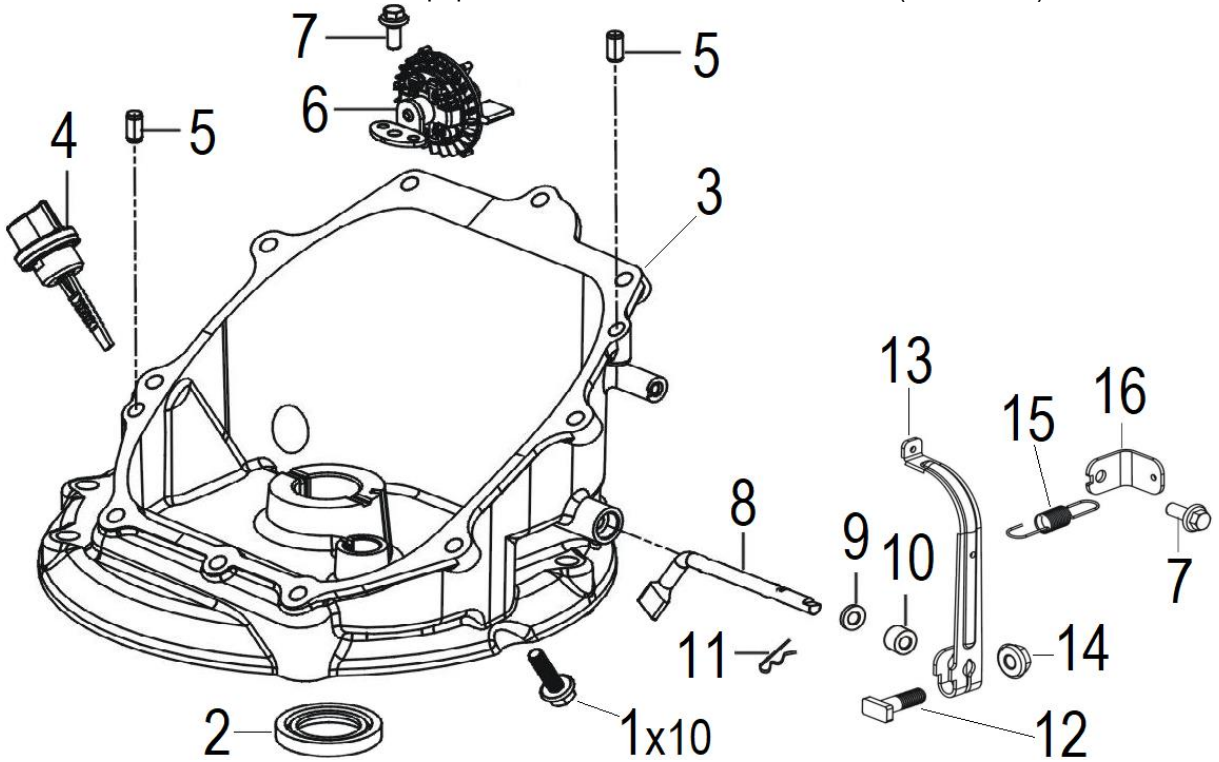

№	Артикул	Наименование	Σ	№	Артикул	Наименование	Σ
1	380140103-0004	Болт M6x22	10	9	380450527-0001	Шайба 6x13	1
2	380650893-0001	Сальник 25,4x41,25x6	1	10	380650338-0001	Сальник 6x11x4	1
3	110820117-0001	Крышка картера	1	11	381350004-0001	Шплинт	1
4	DAC000	Щуп уровня масла	1	12	390006021BX	Болт с Т обр. головкой M6x21	1
5	380600241-0001	Штифт направляющий 6x16	2	13	171620033-0003	Рычаг регулятора оборотов	1
6	171750024-0001	Рег. оборотов центробежный	1	14	380370048-0001	Гайка M6	1
7	380140167-0002	Болт M5x12	2	15	171600064-0001	Пружина рычага регулят. оборотов	1
8	171630010-0002	Вал рычага регулят. оборотов	1	16	171680099-0001	Кронштейн	1

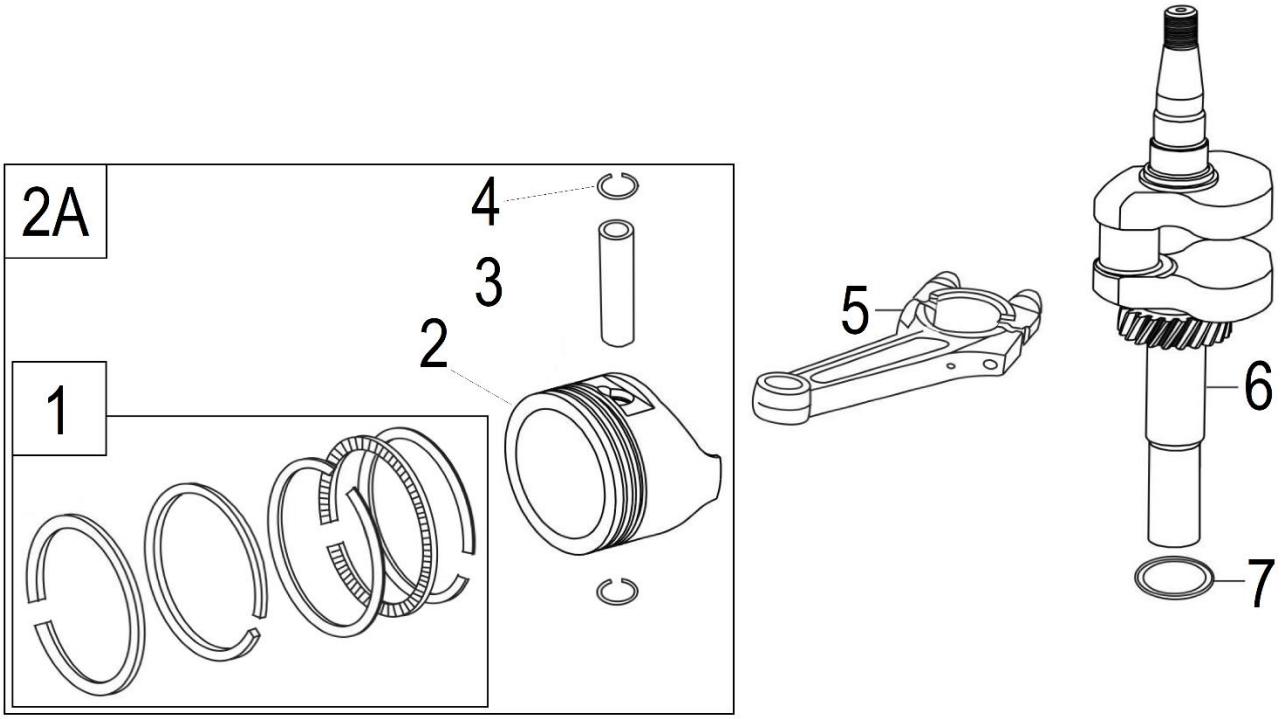

№	Артикул	Наименование	Σ	№	Артикул	Наименование	Σ
1	130070150-0001	Кольца 1x1x2,5, комплект	1	4	34060132001000	Кольцо стопорное 1x15	2
2	130030375-0001	Поршень	1	5	130150099-0001	Шатун	1
2A	TW00040099	Поршень 65мм, к-т	1	6	130290413-0001	Коленвал вал 22,2 шпонка 4,76	1
3	34070132001000	Палец 47x13	1	7	380450518-0001	Шайба 25,4x34x1	1

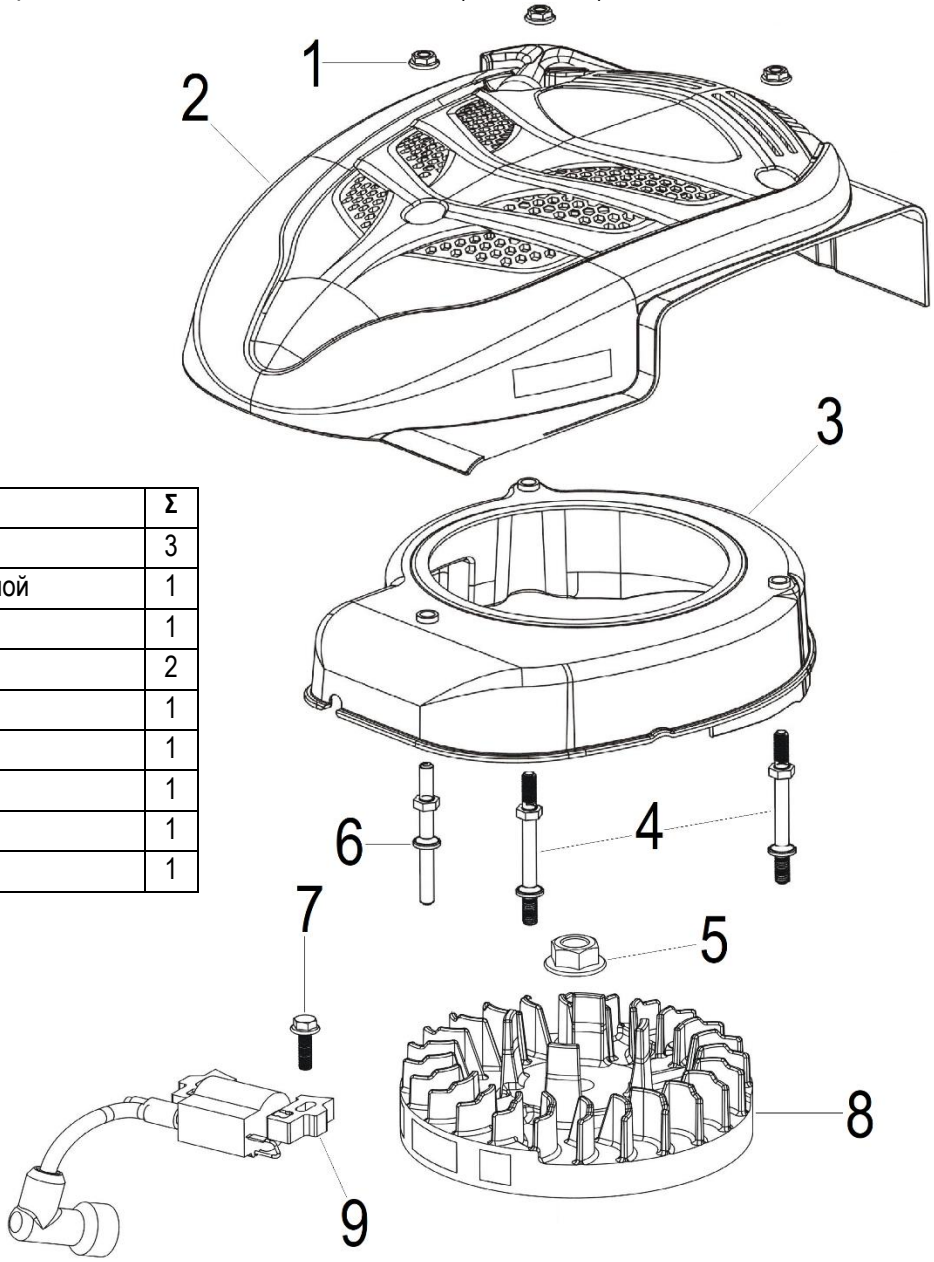

№	Артикул	Наименование	Σ
1	380370066-0001	Гайка М6	3
2	193490246-0002	Стартер в сборе ручной	1
3	160210109-0003	Кожух маховика	1
4	380850010-0001	Шпилька М6х78	2
5	380370051-0001	Гайка М14х1,5	1
6	380850016-0001	Шпилька М6х72	1
7	380140103-0004	Болт М6х22	1
8	270020604-0001	Маховик	1
9	DN01D000	Магнето	1

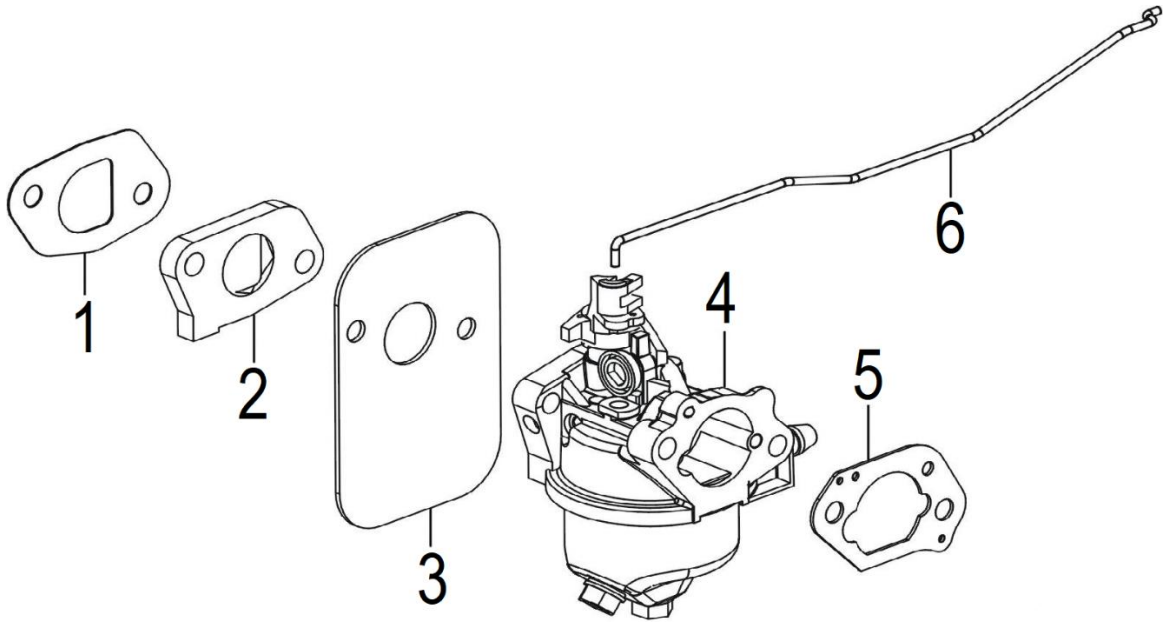

№	Артикул	Наименование	Σ	№	Артикул	Наименование	Σ
1	170430148-0001	Прокладка под теплоизолятор	1	4	170022562-0001	Карбюратор	1
2	170440126-0002	Теплоизолятор карбюратора	1	5	170430254-0001	Прокладка под корпус фильтра	1
3	170450006-0001	Прокладка под карбюратор	1	6	171590025-0001	Тяга рычага регулятора оборотов	1

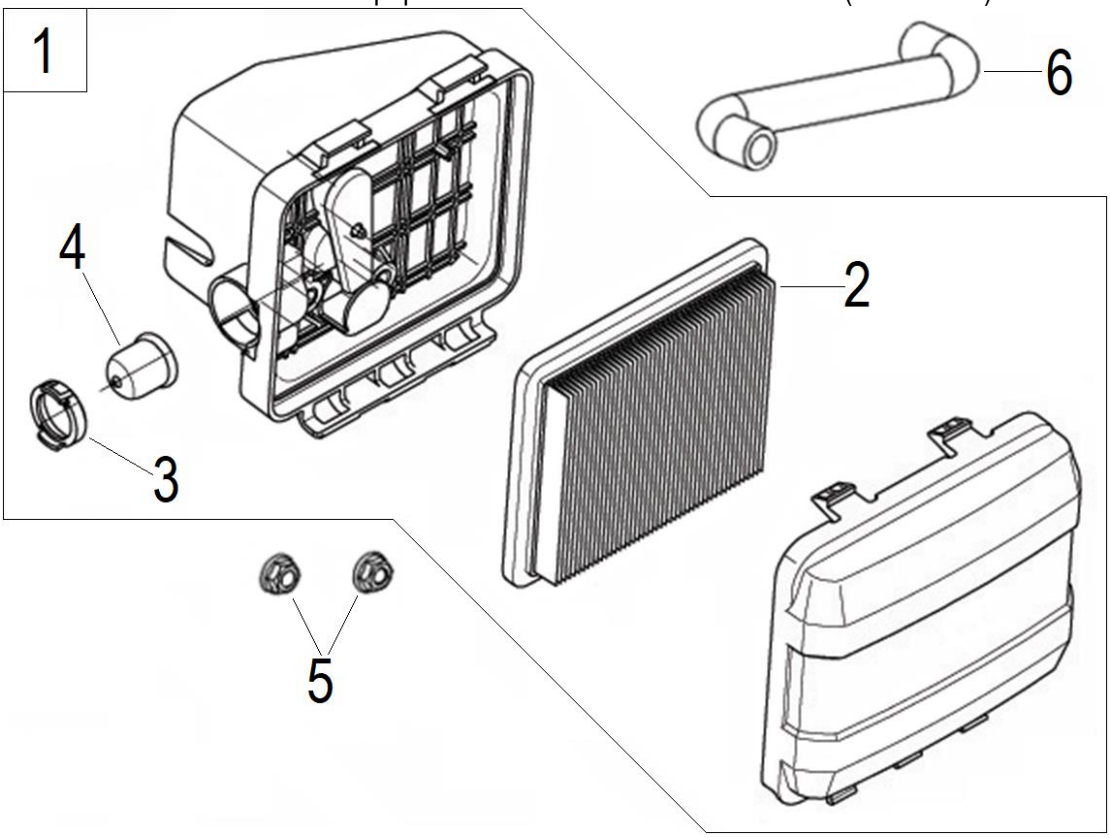

№	Артикул	Наименование	Σ	№	Артикул	Наименование	Σ
1	180021165-0001	Корпус воздушного фильтра к-т	1	4	170260008-0001	Праймер	1
2	180130347-0001	Фильтр воздушный	1	5	380370066-0001	Гайка М6	2
3	173270002-0001	Кольцо установочное праймера	1	6	380741094-0002	Шланг сапуна	1

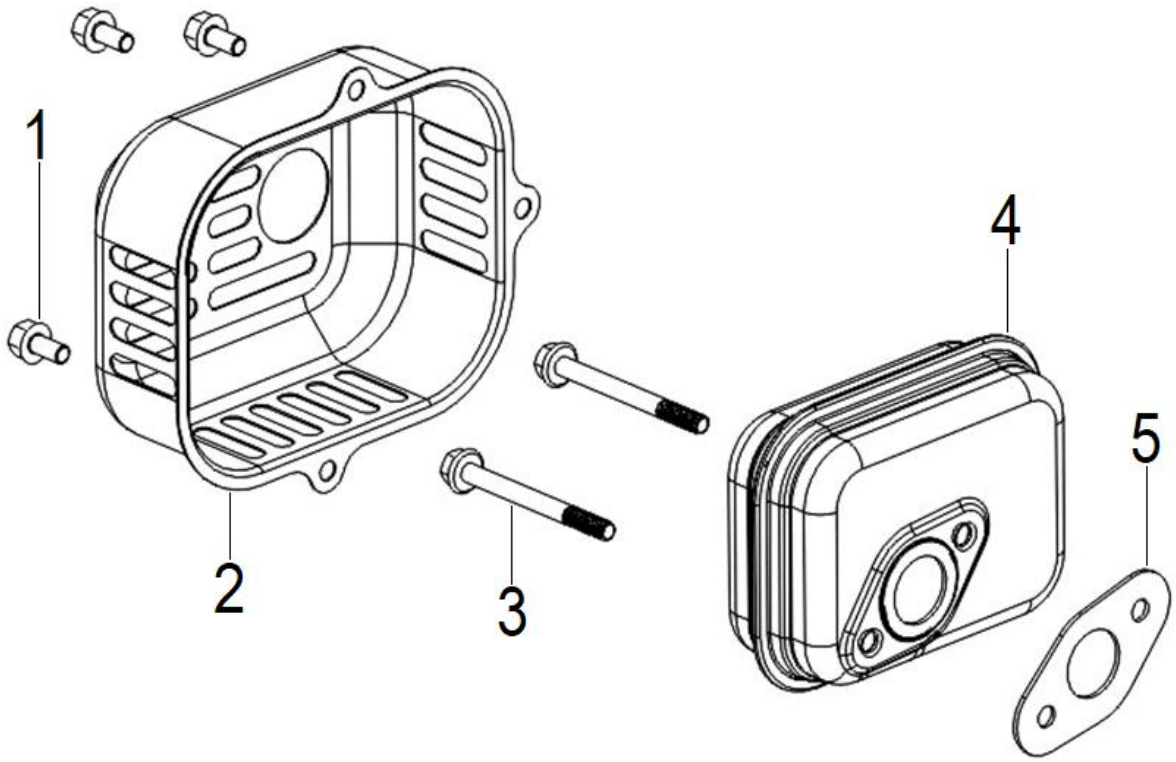

№	Артикул	Наименование	Σ	№	Артикул	Наименование	Σ
1	380140209-0001	Болт М6х14	3	4	180571658-0001	Глушитель	1
2	180960128-0001	Крышка глушителя	1	5	180660077-0001	Прокладка глушителя	1
3	380140173-0002	Болт М6х60	2				

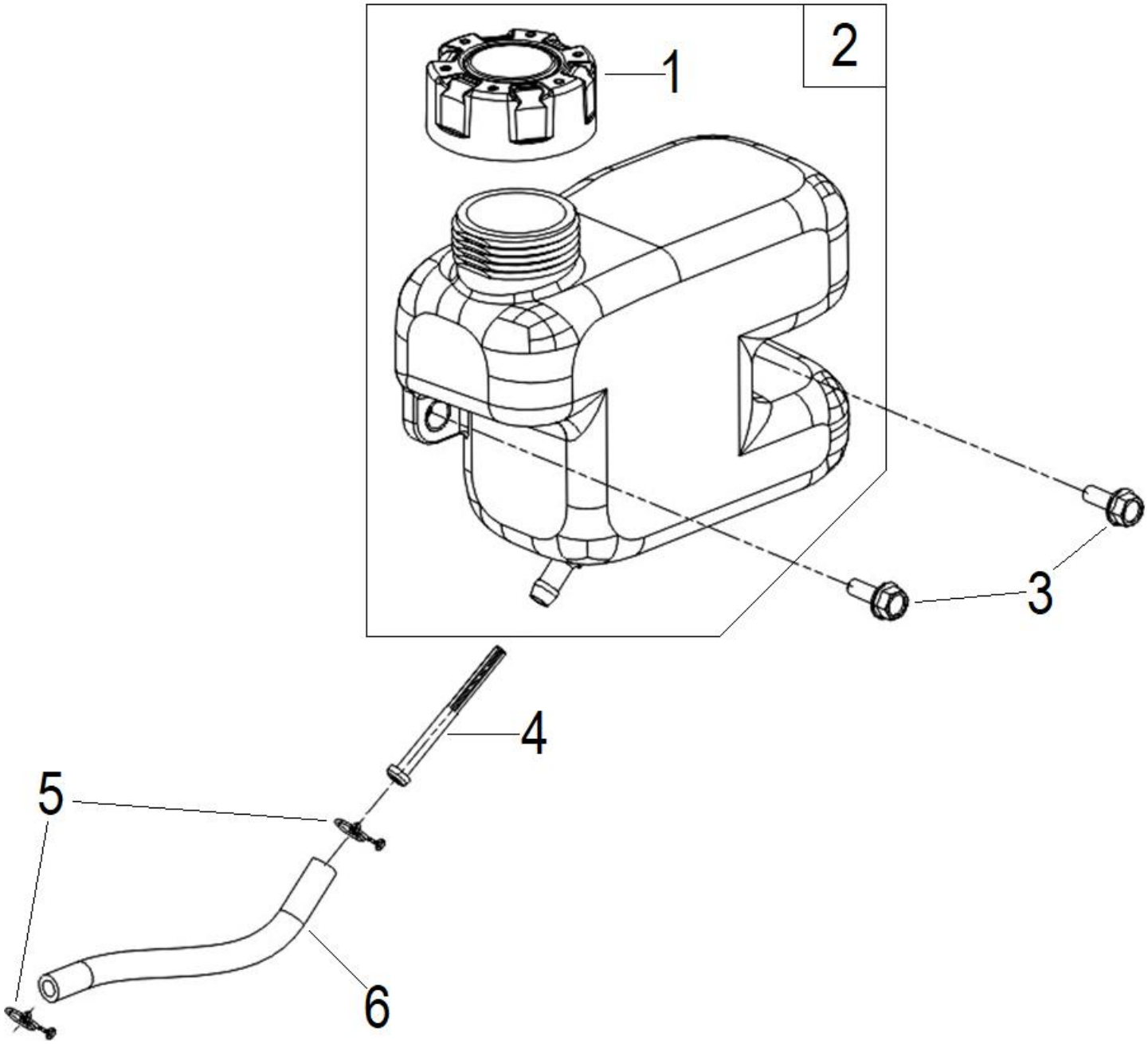

№	Артикул	Наименование	Σ
1	170870094-0001	Крышка топливного бака	1
2	170490156-0001	Бак топливный, комплект	1
3	380020071-0001	Болт М6х15	2
4	170010017-0001	Фильтр топливный	1
5	3200-5-9	Хомут топливного шланга самозажимной	2
6	380750320-0002	Шланг топливный 5,5х9,5 (укоротить по месту)	1