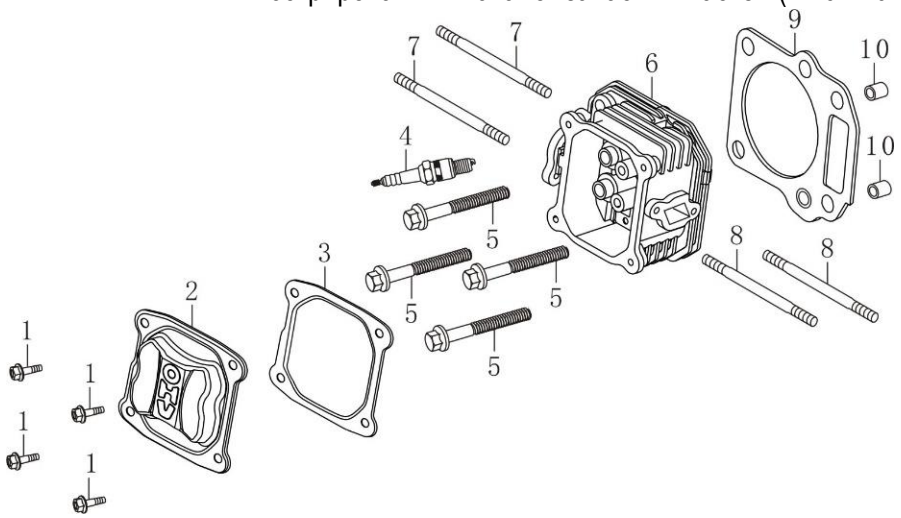

№	Артикул	Наименование	№	Артикул	Наименование
1	380020070-0001	Болт М6х16	6	120080279-0001	Головка цилиндра
2	120230083-0001	Крышка клапанов	7	380180101-0001	Шпилька М6х95
3	120250032-0001	Прокладка крышки клапанов	8	380180089-0001	Шпилька М6х103
4	F7RTC	Свеча зажигания (270960014-0001)	9	DQB002	Прокладка ГБЦ (120150087-0001)
5	380140338-0001	Болт М8х55	10	380600117-0001	Штифт 10х14

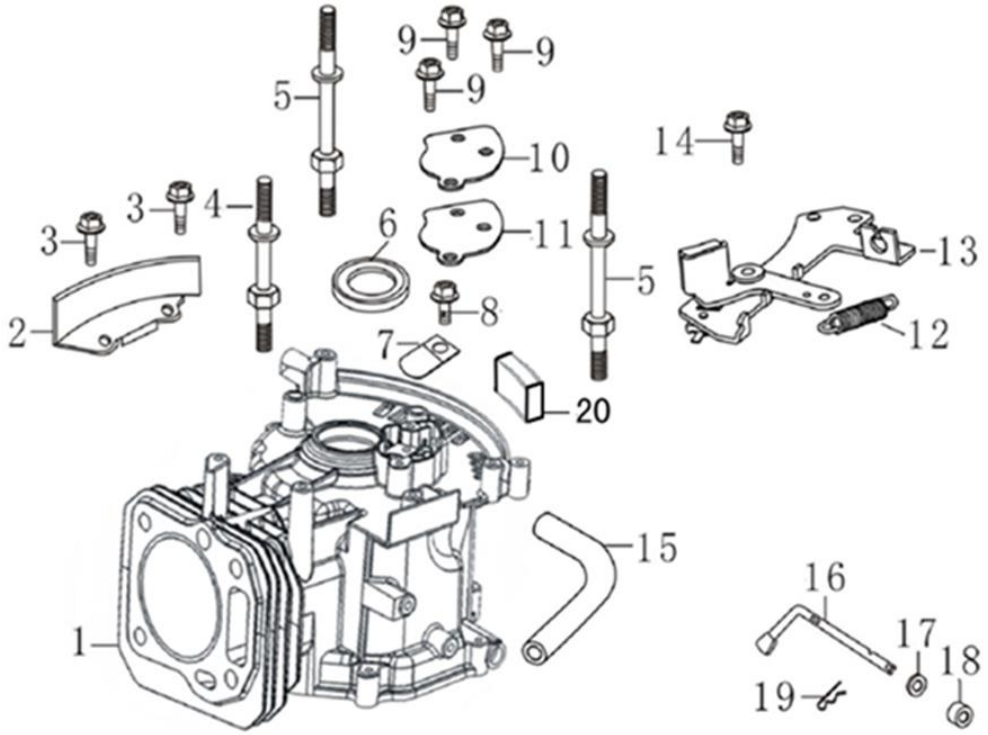

№	Артикул	Наименование	№	Артикул	Наименование
1	110810194-0001	Картер	11	110850011-0001	Прокладка крышки сапуна
2	160200048-0001	Кронштейн	12	381140465-0001	Пружина тормоза
3	380140013-0005	Болт М6х16	13	293030012-0001	Тормоз маховика
4	380850002-0001	Шпилька М6х78	14	380140086-0002	Болт М6х22
5	380850002-0001	Шпилька М6х85	15	380740466-0002	Шланг сапуна (17204-Q007-0000)
6	380650335-0001	Сальник 25х38х7	16	171630010-0002	Рычаг регулятора оборотов
7	140250006-0001	Клапан сапуна	17	380450527-0001	Шайба
8	380140037-0003	Болт М6х10	18	60360080000	Сальник вала 6х11х4 (380650338-0001)
9	380140441-0001	Болт М6х14	19	381350004-0001	Шплинт
10	110840011-0001	Крышка сапуна	20	150290026-0001	Фильтр масляный

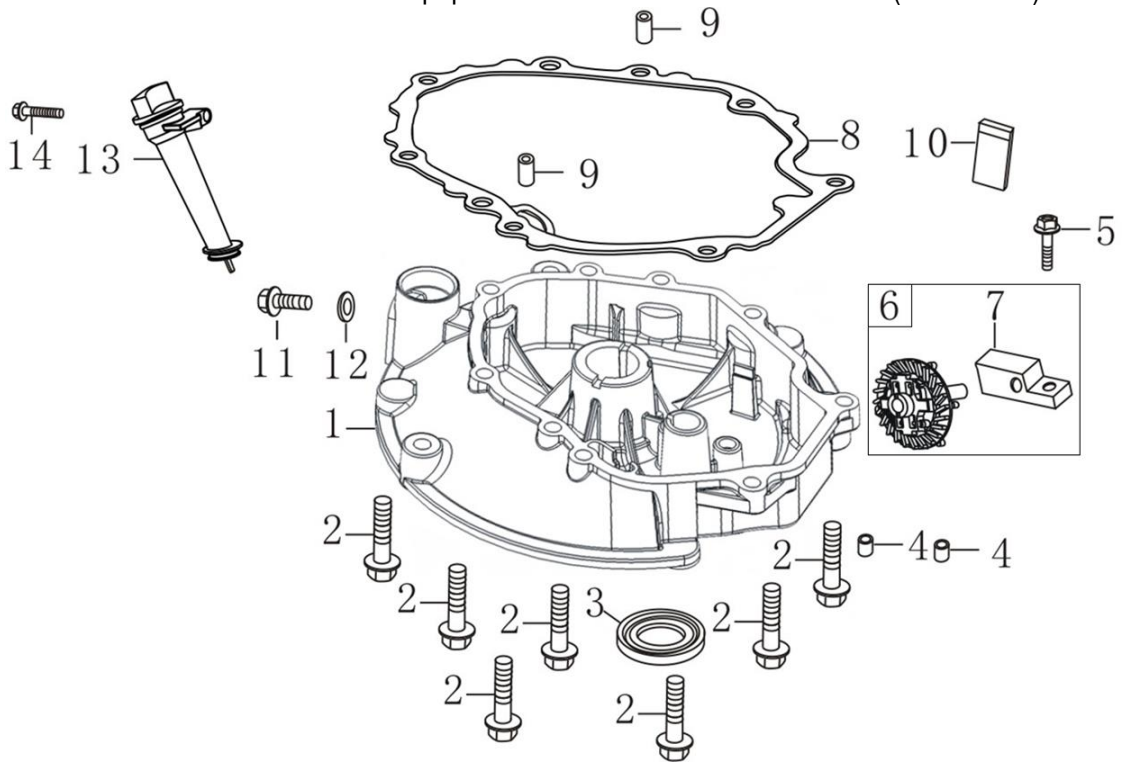

№	Артикул	Наименование	№	Артикул	Наименование
1	110820026-0001	Крышка картера	8	DQB005	Прокладка крышки (110830057-0001)
2	380140148-0005	Болт M8x50	9	380600120-0001	Штифт 8x14
3	DAC010	Сальник 25x41,25x6 (380650347-0001)	10	150570002-0001	Маслоотражатель
4	380600121-0001	Штифт 8x10	11	110260025-0001	Болт сливного отверстия M10x1,25x15
5	380140077-0005	Болт M6x20	12	380450514-0001	Шайба алюминиевая 10x16x1,5
6	174280001-0001	Регулятор оборотов с кронштейном	13	110690016-0002	Горловина маслозаливная
7	171640003-0001	Держатель регулятора	14	380140100-0003	Болт M6x35

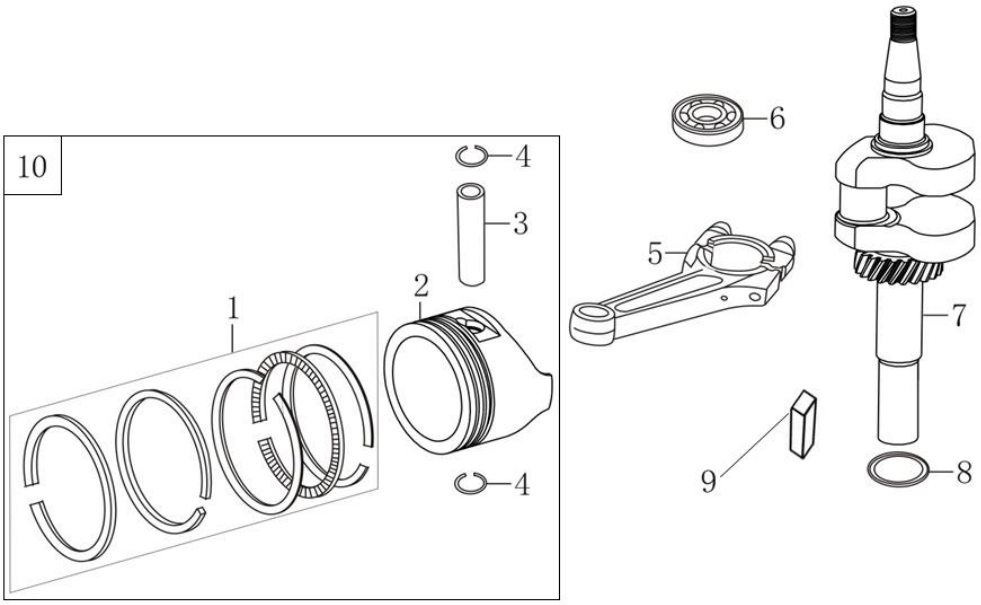

№	Артикул	Наименование	№	Артикул	Наименование
1	130070142-0001	Кольцо поршневое 70x1,2 мм комплект	6	521010010501	Подшипник 6205 (380630137-0002)
2	130030160-0001	Поршень	7	130290316-0001	Коленвал
3	130060031-0001	Палец поршня	8	380450518-0001	Шайба коленвала
4	380560056-0001	Кольцо стопорное пальца	9	380620030-0001	Шпонка 30x6.3x6.3
5	130150052-0001	Шатун	10	TW00040012	Поршень комплект

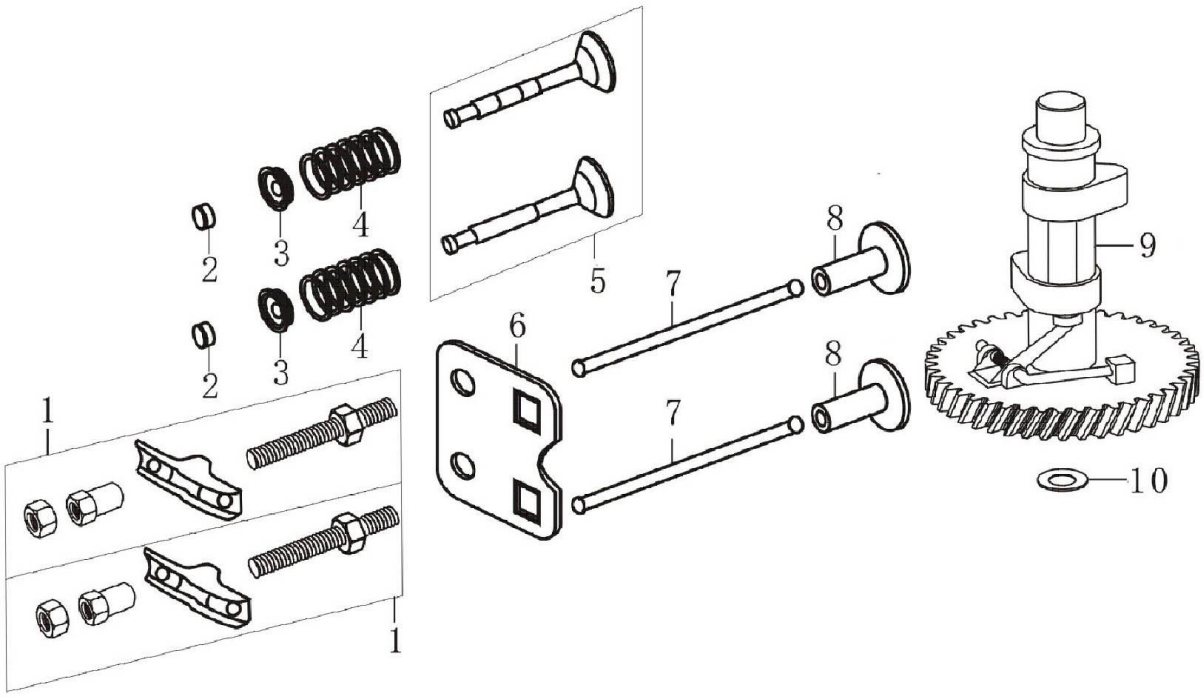

№	Артикул	Наименование	№	Артикул	Наименование
1	140450022-0001	Коромысло клапана комплект	6	140710004-0003	Направляющая толкателей
2	140320001-0001	Колпачок клапана	7	140670032-0001	Толкатель клапана
3	140380017-0001	Сухарь клапана	8	140690002-0001	Тарелка толкателей
4	140340022-0001	Пружина клапана	9	140020048-0001	Распредвал (140020114-0001)
5	500550029-0001	Комплект клапанов	10	380450534-0001	Шайба распредвала

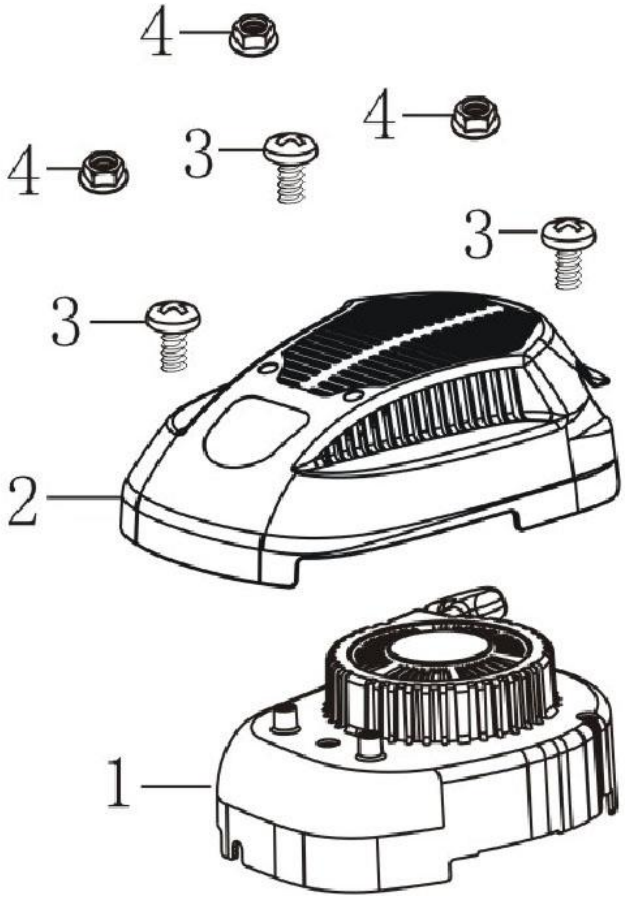

№	Артикул	Наименование	№	Артикул	Наименование
1	193490248-0001	Стартер ручной (193490095-0001)	3	380200008-0005	Винт М4х10
2	193690003-0001	Крышка двигателя	4	380370066-0001	Гайка М6

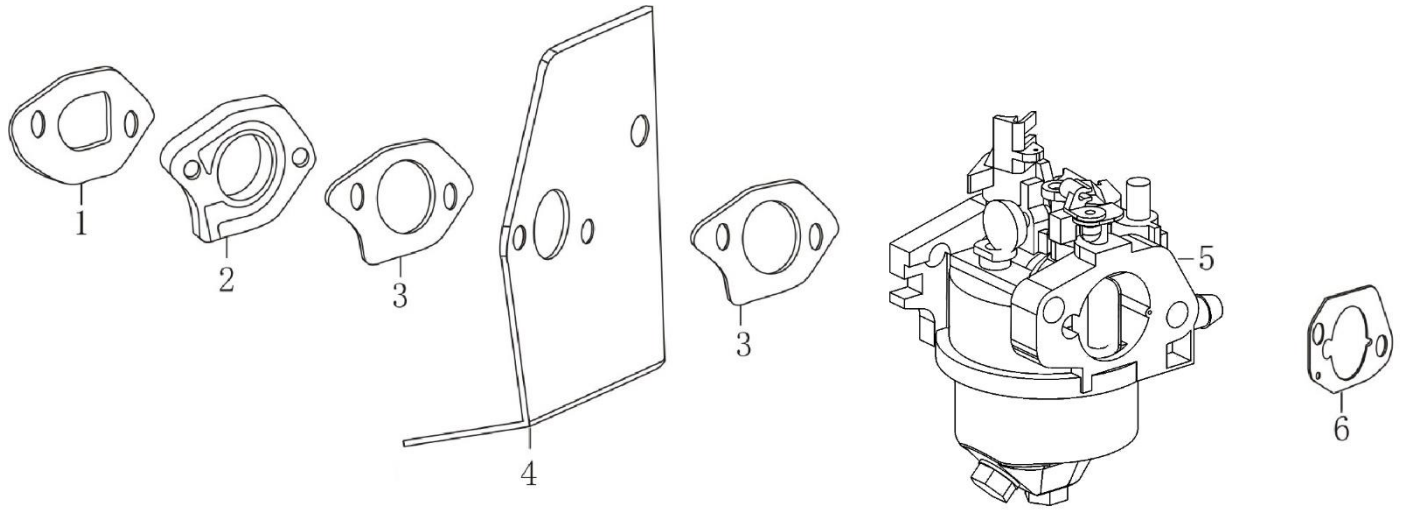

№	Артикул	Наименование	№	Артикул	Наименование
1	DNB018	Прокладка под теплоизолятор (170430157-0001)	4	170450001-0001	Прокладка под карбюратор большая (DPB007)
2	DPC005	Теплоизолятор (170440056-0001)	5	170020809-0002	Карбюратор без возд. заслонки
3	170430147-0001	Прокладка под карбюратор малая (DAB006)	6	170430151-0001	Прокладка под корпус фильтра

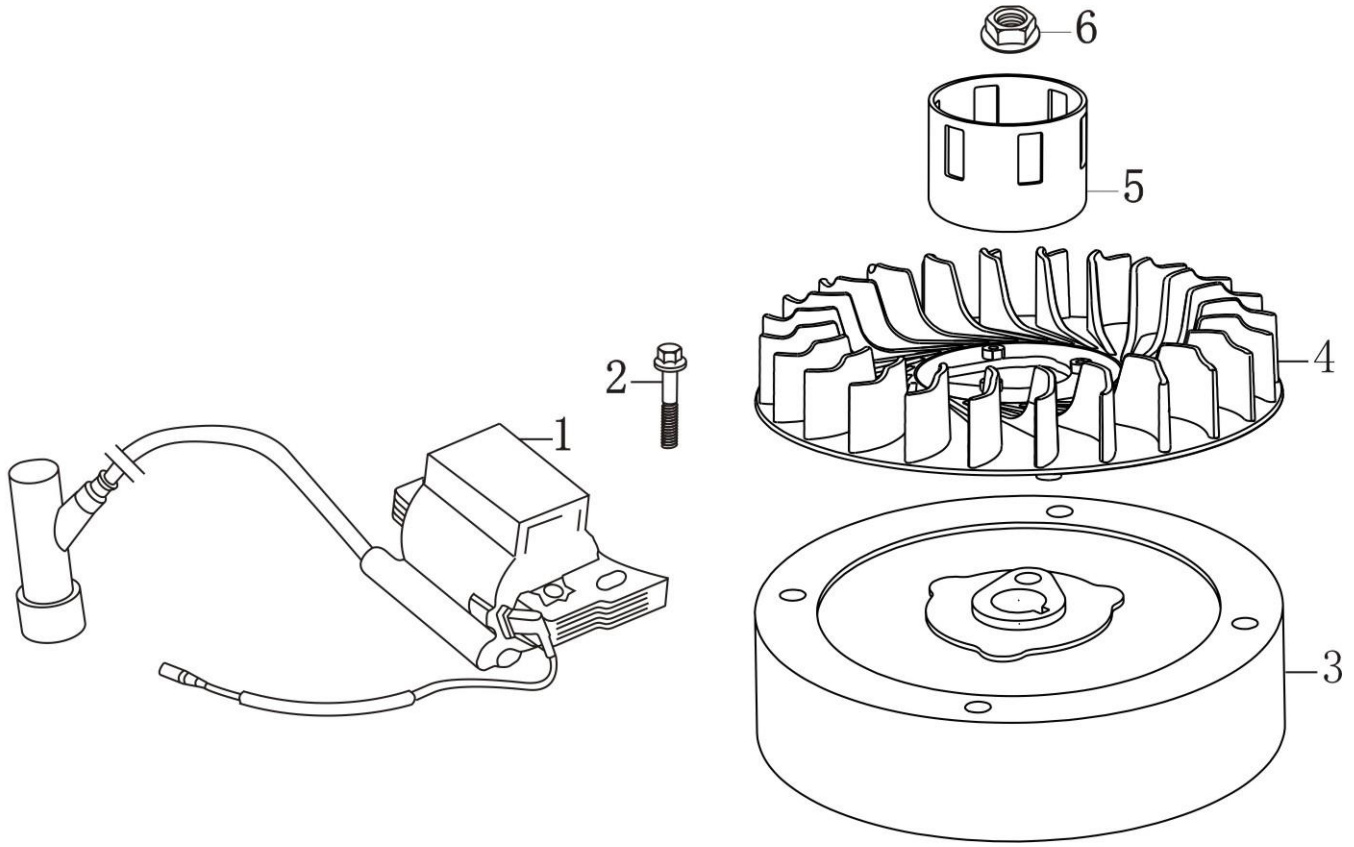

№	Артикул	Наименование	№	Артикул	Наименование
1	270920177-0001	Магнето	4	160180015-0001	Крыльчатка маховика
2	380140086-0002	Болт М6х22	5	DAJ001	Стакан маховика (193590005-0001)
3	270020096-0001	Маховик	6	380370051-0001	Гайка М14х1,5 (617714000BX)

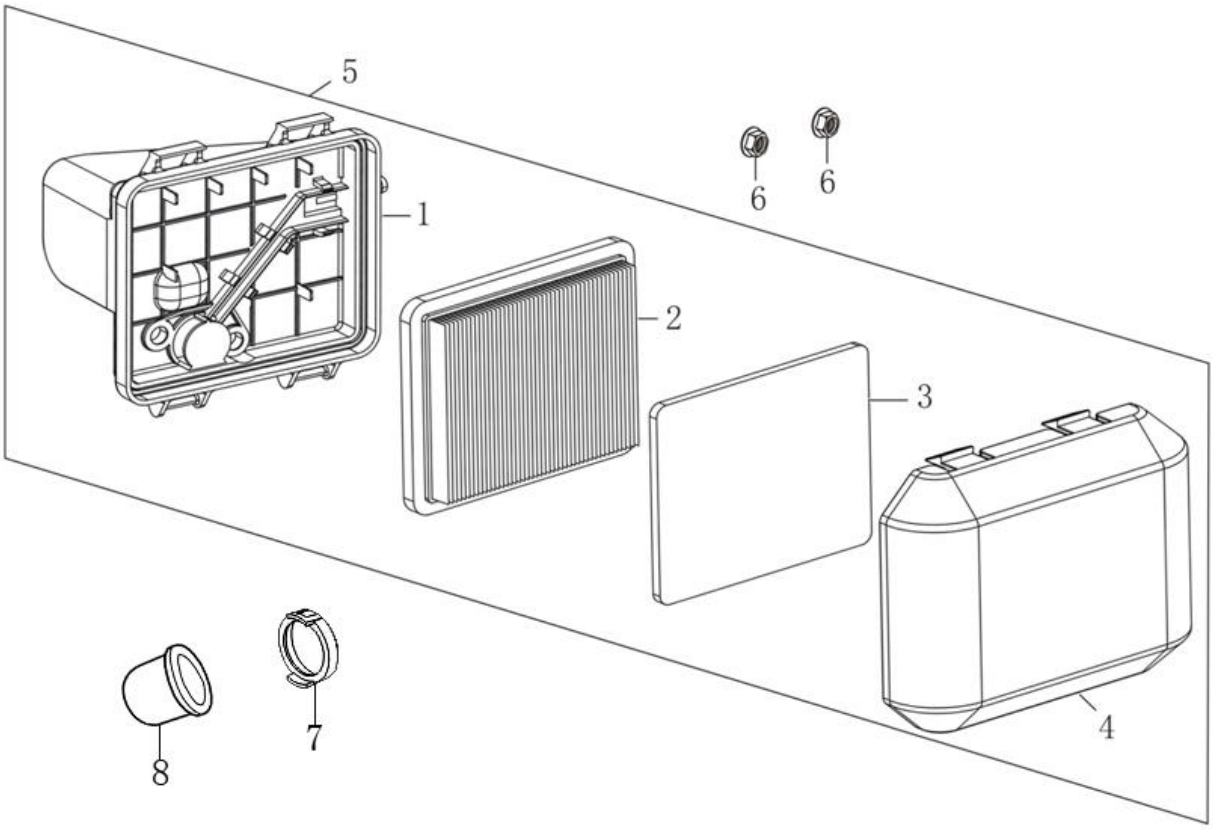

№	Артикул	Наименование	№	Артикул	Наименование
1	180280053-0001	Корпус фильтра	5	180020598-0001	Корпус фильтра комплект
2	DQ01P025	Фильтр воздушный основной (180130178-0001)	6	380370066-0001	Гайка М6
3	180130157-0001	Фильтр предварительный (DQP025)	7	173270002-0001	Фиксатор праймера
4	DQ00P027	Крышка фильтра (180070175-0001)	8	170260008-0001	Праймер

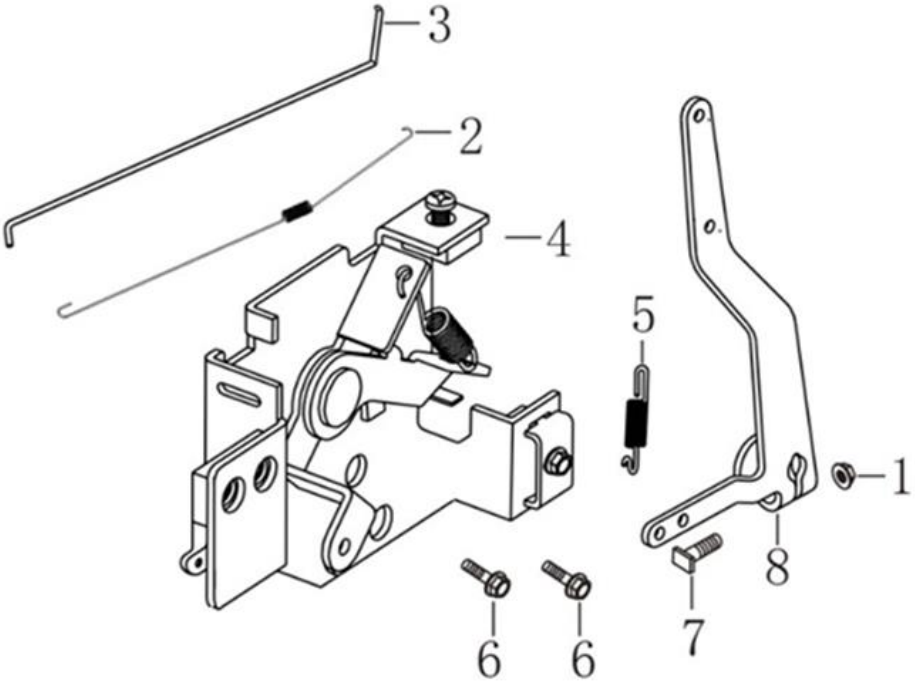

№	Артикул	Наименование	№	Артикул	Наименование
1	380370048-0001	Гайка М6	5	171600018-0001	Пружина рычага
2	171610015-0001	Пружина тяги рычага	6	380140067-0003	Болт М6х12
3	171590015-0001	Тяга рычага регулятора	7	380250002-0001	Болт М6х21
4	171680037-0001	Площадка рычага дросселя	8	171620016-0003	Рычаг регулятора

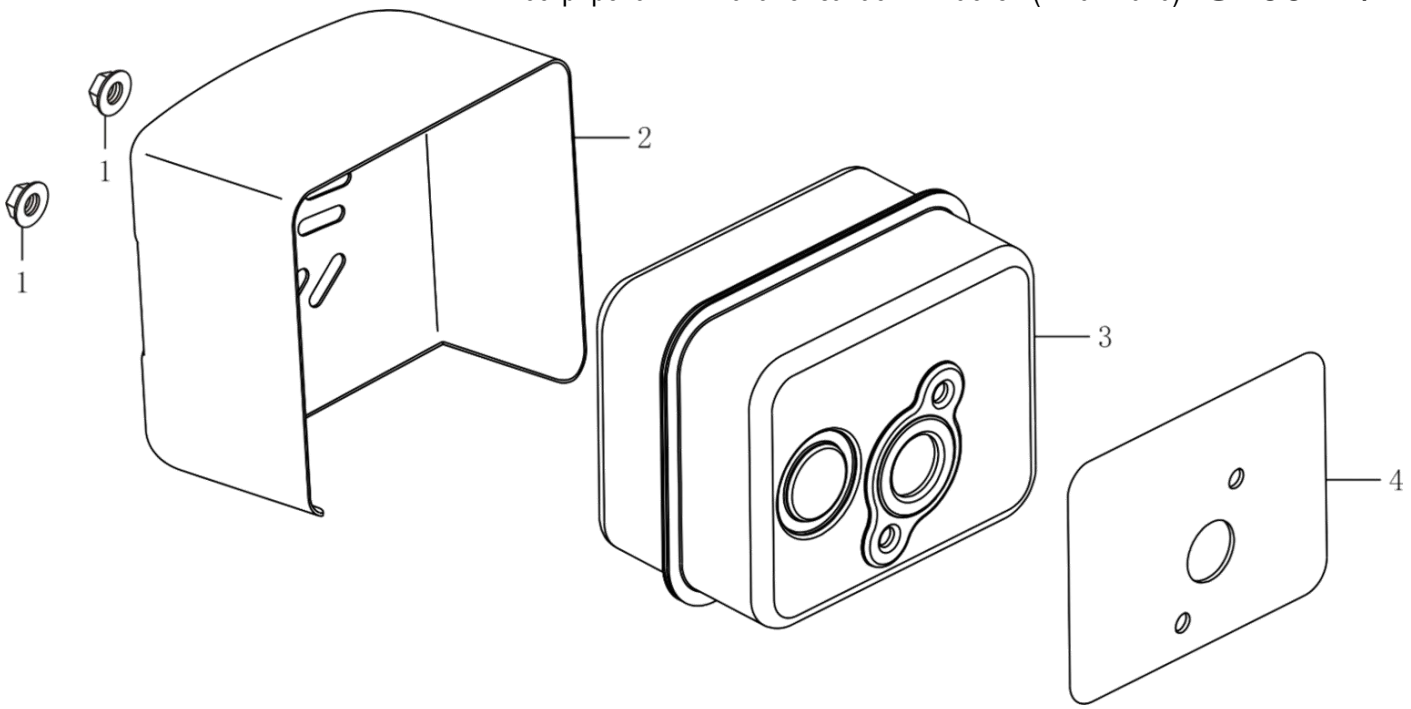

№	Артикул	Наименование	№	Артикул	Наименование
1	380370048-0001	Гайка М6 (617706000BX)	3	180571313-0001	Глушитель (DQF000)
2	180960026-0001	Кожух глушителя	4	DNB001	Прокладка глушителя (180660065-0001)

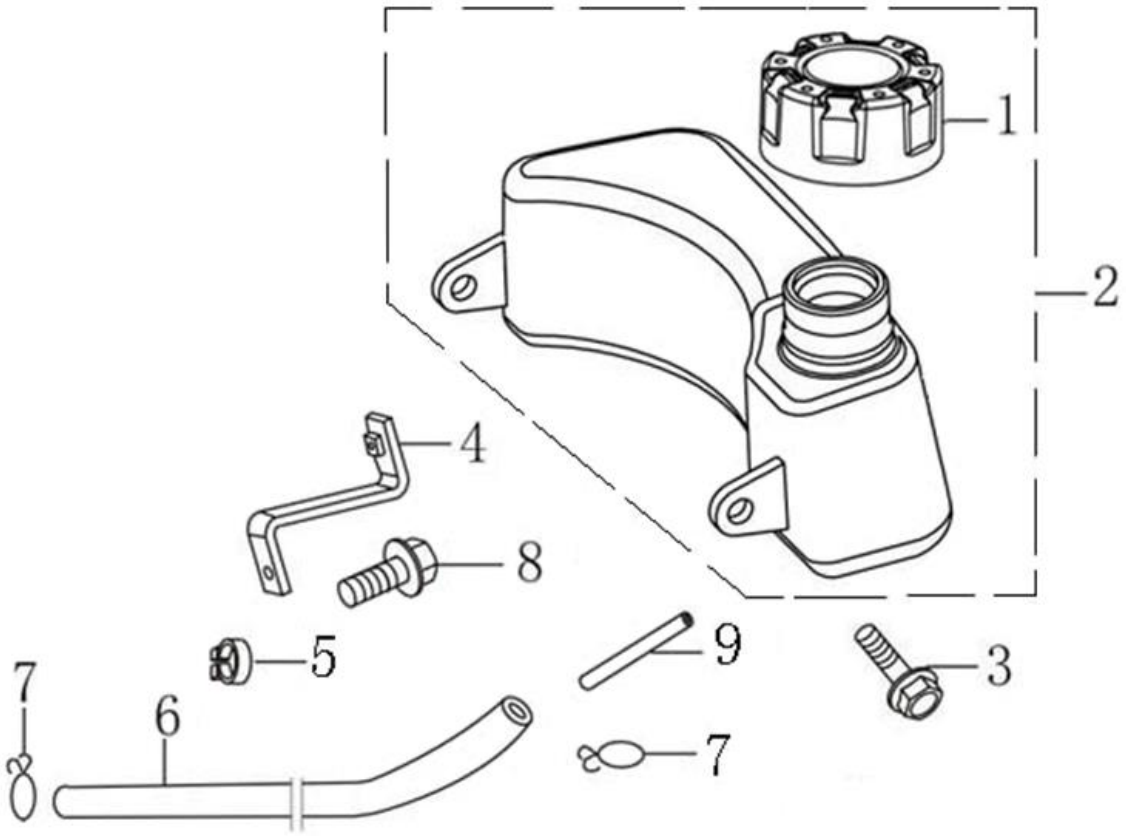

№	Артикул	Наименование	№	Артикул	Наименование
1	170870094-0001	Крышка топливного бака	6	380750320-0002	Топливный шланг 5,5x9,5x315
2	170490147-0001	Топливный бак комплект	7	380950190-0001	Хомут шланга
3	380140013-0005	Болт М6x16	8	380140067-0003	Болт М6x12
4	170650010-0001	Кронштейн топливного бака	9	170010017-0001	Топливный фильтр
5	380930025-0001	Фиксатор			