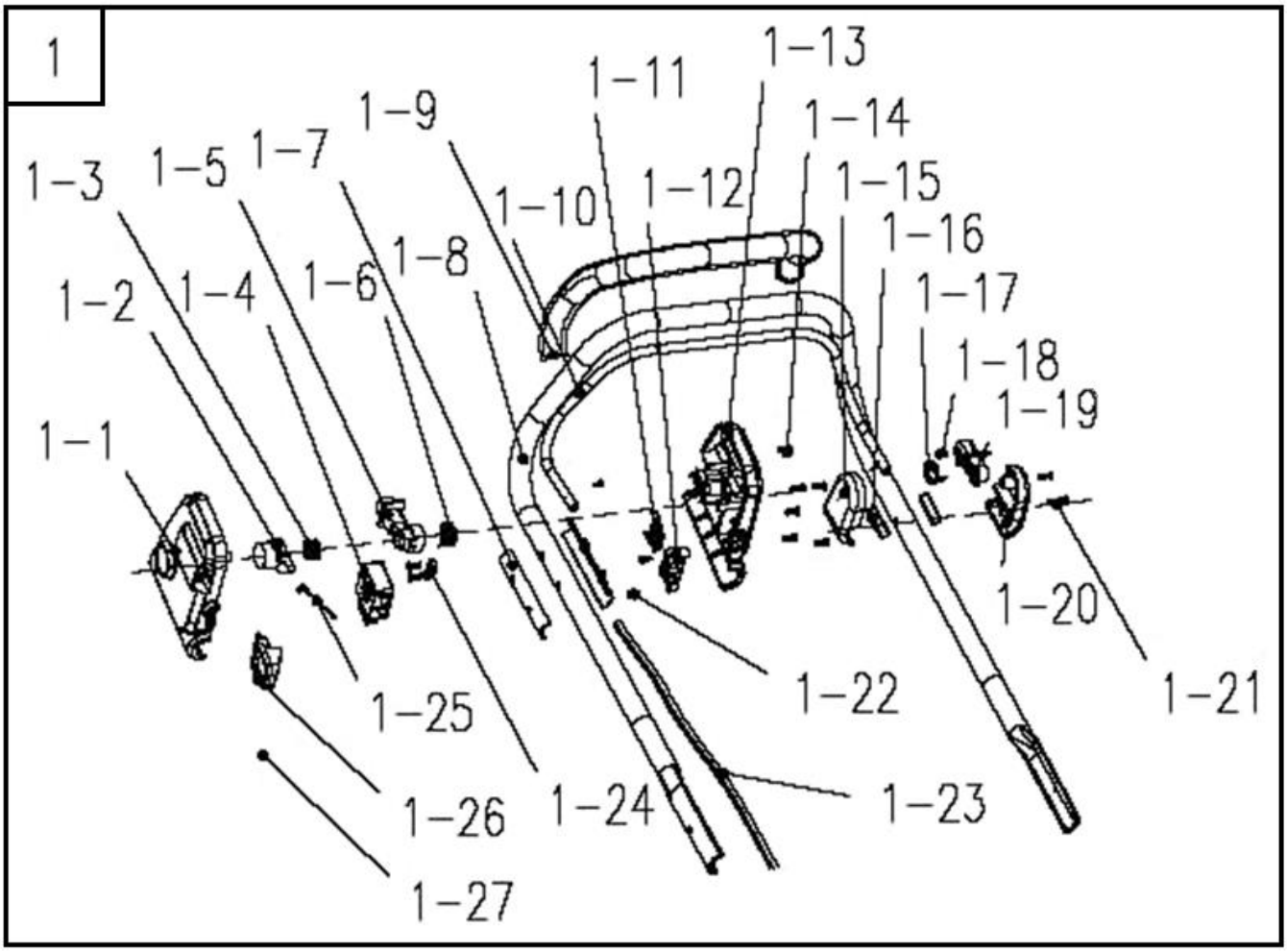


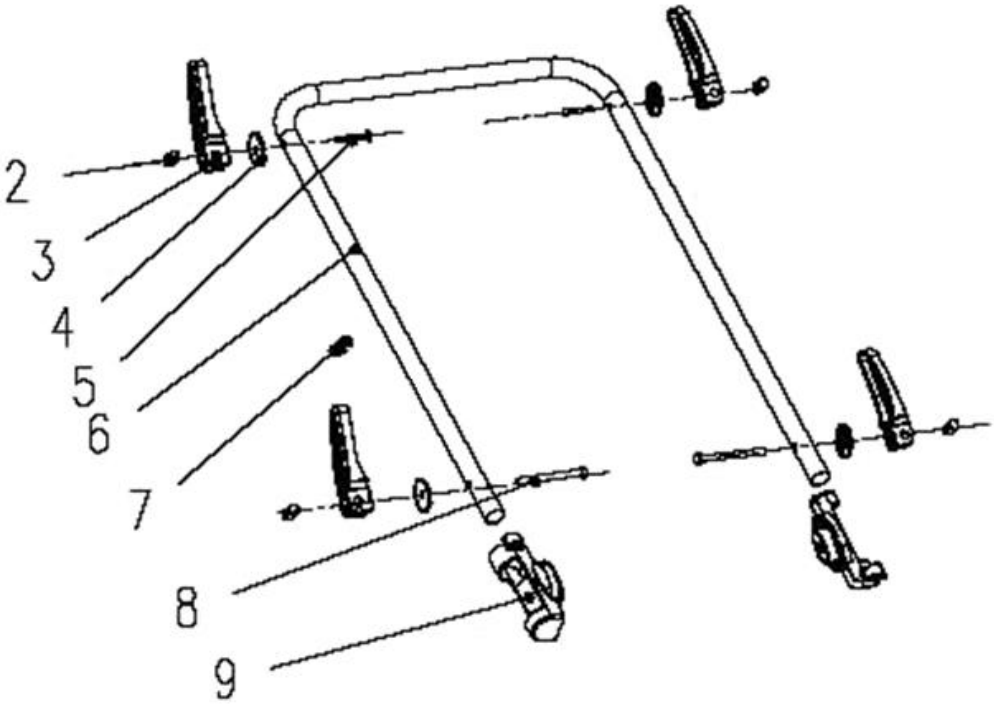


Расшифровка обозначений на стр. 2

| № | Артикул | Наименование | Σ |
|---|---|---|---|
| 1 | 199004000641 | Рукоятка, верхняя часть, в сборе | 1 |
| 1-1 | 202113000024 | Корпус выключателя, правая половина | 1 |
| 1-2 | 202003001803 | Кнопка предохранительная рычага включения | 1 |
| 1-3 | 8342-511202-0000000 | Пружина | 1 |
| 1-4 | 8042-510902-0100020 | Выключатель | 1 |
| 1-5 | 8044-511201-0000120 | Адаптер рычага включения правый | 1 |
| 1-6 | 8342-511201-0000000 | Пружина | 1 |
| 1-7 | 8181-511201-0100120 | Проставка корпуса выключателя | 2 |
| 1-8 | 207300400001 | Рукоятка, верхняя часть | 1 |
| 1-9 | 8331-510701-0000120 | Накладка рукоятки | 1 |
| 1-10 | 201053000076 | Рычаг включения | 1 |
| 1-11 | 8323-510903-0000000 | Пластина контактная | 2 |
| 1-12 | 202013000158 | Пластина крепежная | 1 |
| 1-13 | 202113000022 | Корпус выключателя, левая половина | 1 |
| 1-14 | 8SJAB40-16D | Винт самонарезающий | 9 |
| 1-15 | 8145-670102-0100121 | Опора рычага включения, правая половина | 1 |
| 1-16 | 8181-511102-0000120 | Проставка опоры рычага включения | 2 |
| 1-17 | 8342-660102-0000000 | Пружина | 1 |
| 1-18 | 8SJAC35-10D | Винт самонарезающий | 1 |
| 1-19 | 8292-670105-0000121 | Адаптер рычага включения левый | 1 |
| 1-20 | 8145-670101-0100120 | Опора рычага включения, левая половина | 1 |
| 1-21 | 8SJAB40-25D | Винт самонарезающий | 1 |
| 1-22 | 8SNAB30-12D | Винт самонарезающий | 2 |
| 1-23 | 207049900089 | Кабель | 1 |
| 1-24 | 8184-516201-0001720 | Хомут кабельный | 2 |
| 1-25 | 207031200013 | Провод соединительный | 1 |
| 1-26 | 199119000030 | Ключ безопасности | 1 |
| 1-27 | 8214-510501-0000120 | Ремешок ключа | 1 |
| 2 | 8086-513001-0000000 | Штифт | 4 |
| 3 | 202024002474 | Рукоятка быстрозажимная | 4 |
| 4 | 202999001684 | Шайба | 4 |
| 5 | 8206-513001-0000000 | Болт мебельный | 2 |
| 6 | 201061000016 | Рукоятка, нижняя часть | 1 |
| 7 | 202157000097 | Хомут кабельный | 1 |
| 8 | 8206-513002-0000000 | Болт | 2 |
| 9 | 202148000110 | Адаптер рукоятки с зубчатым фланцем | 2 |

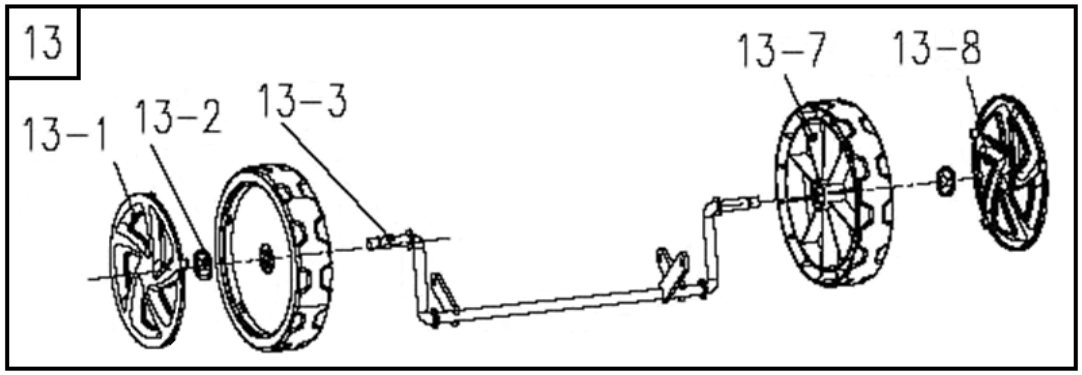


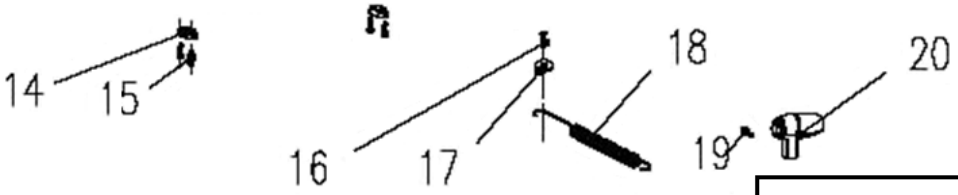


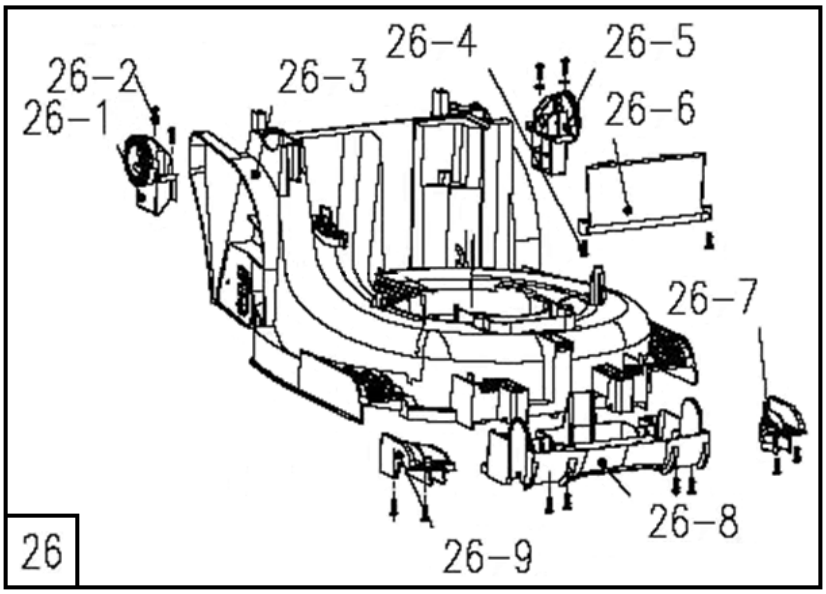


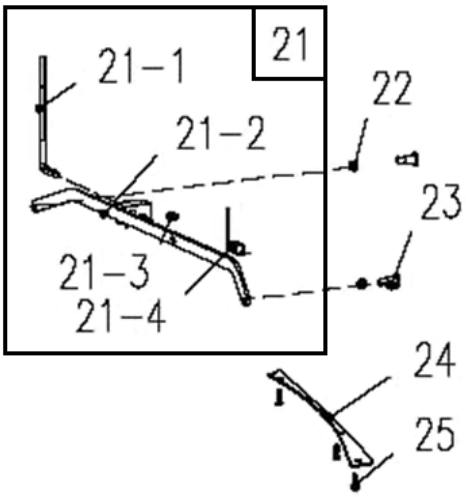


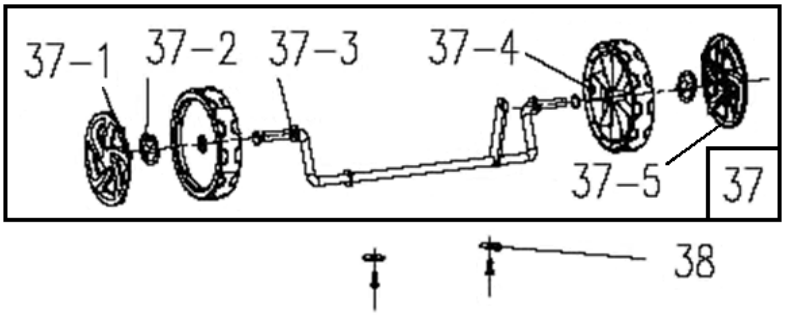


Расшифровка обозначений на стр. 4

| № | Артикул | Наименование | Σ |
|---|---|---|---|
| 13 | 199086000184 | Ось задняя в сборе | 1 |
| 13-1 | 202121000507 | Колпак заднего колеса правый | 1 |
| 13-2 | 8201-515101-0000000 | Шайба стопорная Starlock | 2 |
| 13-3 | 199086000120 | Ось заднего колеса | 1 |
| 13-7 | 207159900217 | Колесо заднее | 1 |
| 13-8 | 202121000508 | Колпак заднего колеса левый | 1 |
| 14 | 8304-511002-0000120 | Хомут крепления задней оси | 2 |
| 15 | 8SJGB50-16D | Винт самонарезающий | 4 |
| 16 | 8SJGB50-10D | Винт самонарезающий | 1 |
| 17 | 8202-471301-0000000 | Шайба | 1 |
| 18 | 8342-511002-0000000 | Пружина | 1 |
| 19 | 8SJGD04-08D | Винт | 1 |
| 20 | 202024002479 | Рукоятка рычага выбора высоты | 1 |
| 21 | 199106000011 | Механизм выбора высоты | 1 |
| 21-1 | 8087-514802-0000000 | Рычаг выбора высоты | 1 |
| 21-2 | 201053000076 | Тяга выбора высоты | 1 |
| 21-3 | 8091-911601-0100000 | Штифт | 1 |
| 21-4 | 207010300001 | Пружина | 1 |
| 22 | 8NH-06D | Втулка | 2 |
| 23 | 8206-510901-0000000 | Винт | 2 |
| 24 | 201047000117 | Пластина крепежная | 1 |
| 25 | 8SJGB40-14D | Винт самонарезающий | 4 |
| 26 | 199002000675 | Дека в сборе | 1 |
| 26-1 | 202087000186 | Фланец зубчатый крепления рукоятки правый | 1 |
| 26-2 | 8SNAB50-20D | Винт самонарезающий | 4 |
| 26-3 | 202016003412 | Дека | 1 |
| 26-4 | 8SJGB50-16D | Винт самонарезающий | 16 |
| 26-5 | 202087000187 | Фланец зубчатый крепления рукоятки левый | 1 |
| 26-6 | 202057000019 | Пластина | 1 |
| 26-7 | 202140000016 | Часть корпуса левая | 1 |
| 26-8 | 202016003415 | Часть корпуса передняя | 1 |
| 26-9 | 202140000017 | Часть корпуса правая | 1 |
| 37 | 199086000183 | Ось передняя в сборе | 1 |
| 37-1 | 202121000505 | Колпак переднего колеса правый | 1 |
| 37-2 | 8201-515101-0000000 | Шайба стопорная Starlock | 2 |
| 37-3 | 199086000121 | Ось передняя | 1 |
| 37-4 | 207159900259 | Колесо переднее | 2 |
| 37-5 | 202121000506 | Колпак переднего колеса левый | 1 |
| 38 | 8202-471301-0000000 | Шайба крепления оси | 2 |

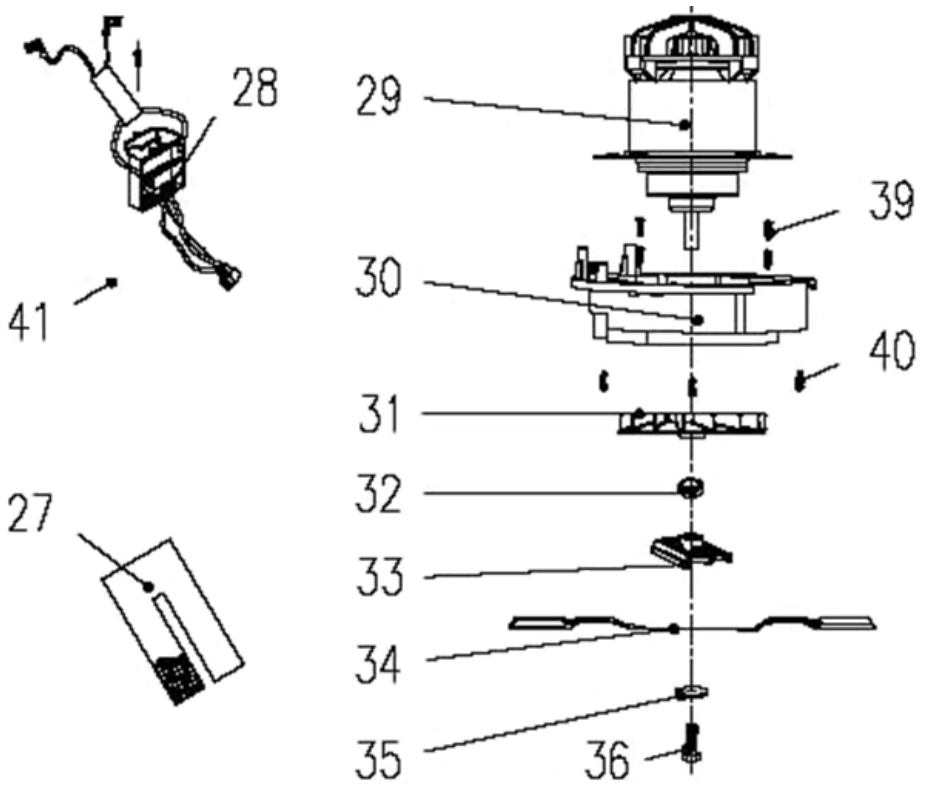


| № | Артикул | Наименование | Σ |
|---|---|---|---|
| 27 | 299006000019 | Уплотнитель поролоновый | 1 |
| 28 | 102003000490 | Плата электронная | 1 |
| 29 | 101001000744 | Электромотор | 1 |
| 30 | 202031000528 | Основание двигателя | 1 |
| 31 | 8403-510902-0001720 | Крыльчатка | 1 |
| 32 | 207280100008 | Втулка дистанционная 15,1x20x6,9 | 1 |
| 33 | 8304-510902-0201720 | Адаптер ножа | 1 |
| 34 | C5211 | Нож 38см | 1 |
| 35 | 8186-511003-0000000 | Шайба 8,2x32x3 | 1 |
| 36 | 8206-511001-0100000 | Болт M8x1,5x25 | 1 |
| 39 | 8SNAB50-20D | Винт самонарезающий | 4 |
| 40 | 8SJGD06-16D | Винт | 3 |
| 41 | 8415-510902-0000120 | Фильтр ферритовый | 1 |

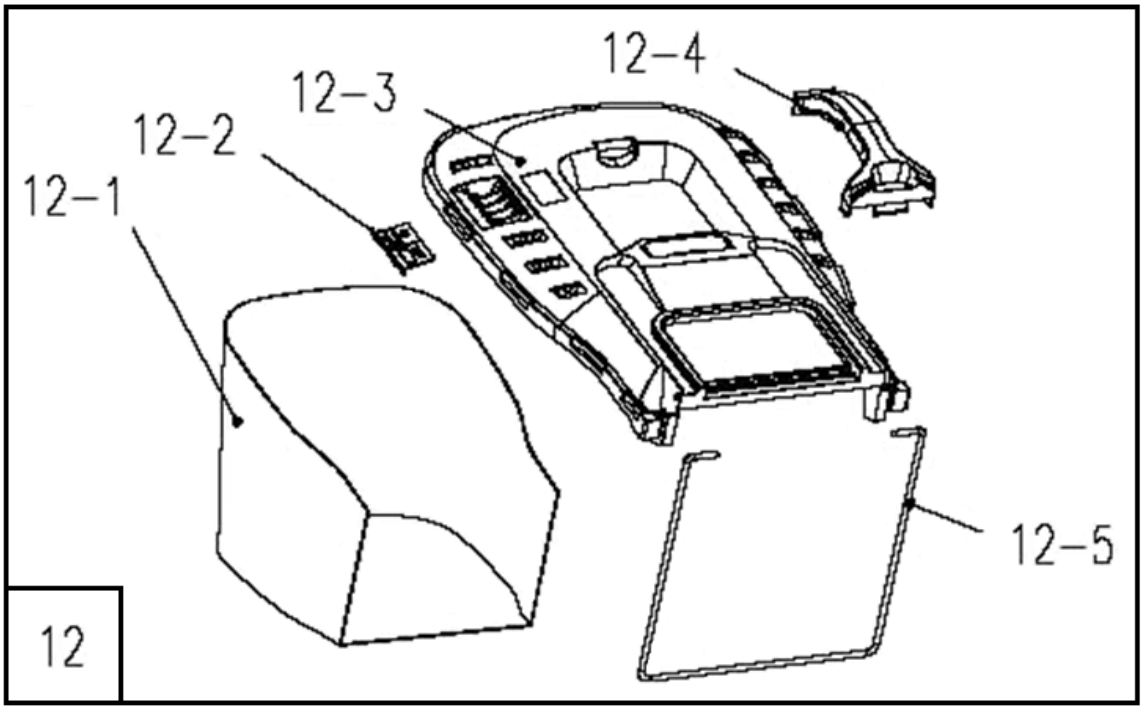


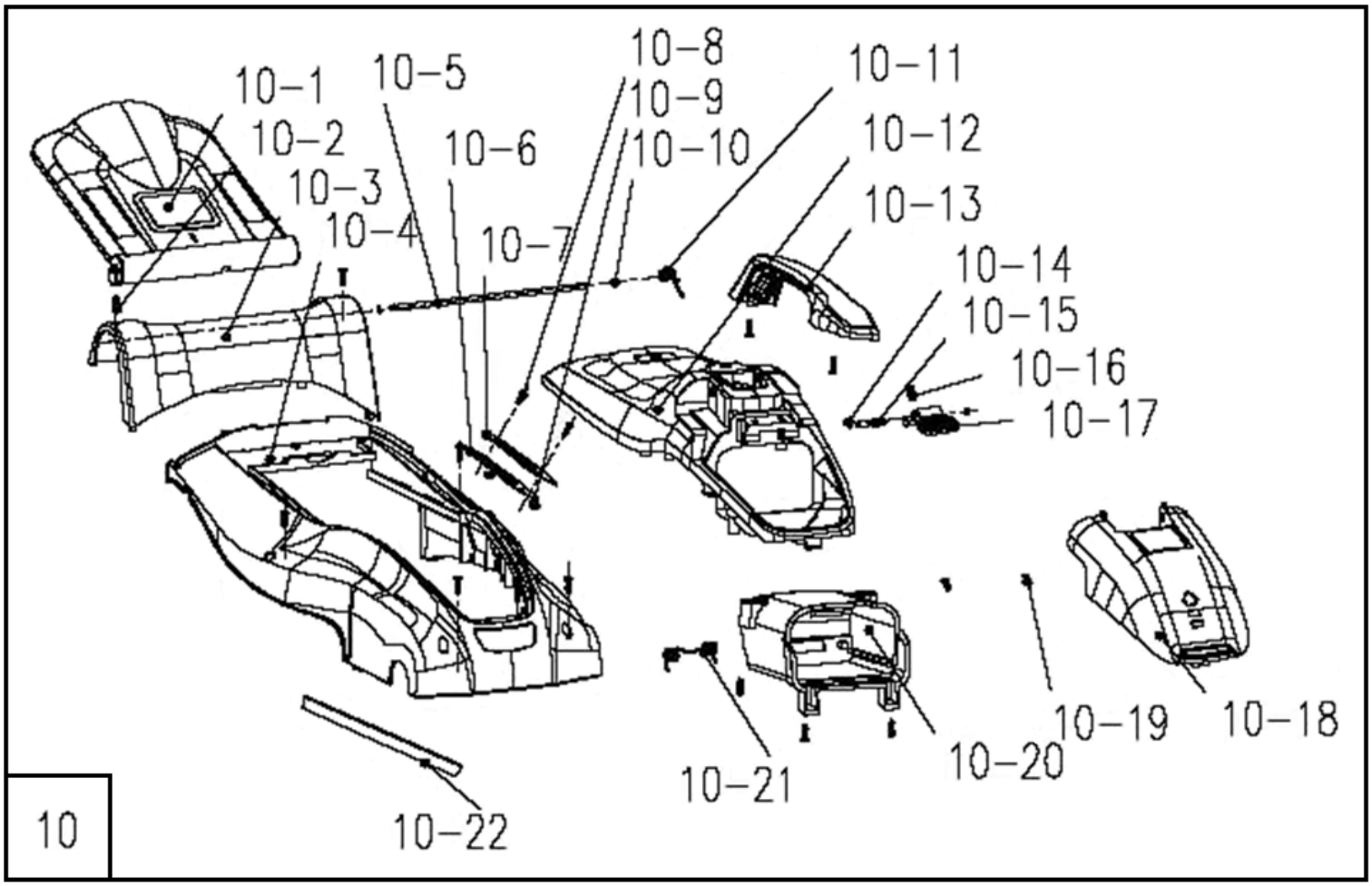


Расшифровка обозначений на стр. 7

| № | Артикул | Наименование | Σ |
|---|---|---|---|
| 10 | 199127000108 | Корпус, верхняя часть, в сборе | 1 |
| 10-1 | 202030001359 | Крышка отсека выброса травы | 1 |
| 10-2 | 8SJGB50-16D | Винт самонарезающий | 15 |
| 10-3 | 202030001359 | Накладка корпуса задняя | 1 |
| 10-4 | 202030001679 | Корпус, верхняя часть | 1 |
| 10-5 | 201026000307 | Ось | 1 |
| 10-6 | 202999001683 | Пыльник рычага выбора высоты | 1 |
| 10-7 | 8181-514701-0000000 | Накладка зубчатая рычага выбора высоты | 1 |
| 10-8 | 8SJGD05-14D | Винт | 2 |
| 10-9 | 8NE-05D01 | Гайка | 2 |
| 10-10 | 8CC-06B01 | Втулка оси | 2 |
| 10-11 | 8342-513001-0100000 | Пружина | 1 |
| 10-12 | 202030001411 | Накладка корпуса | 1 |
| 10-13 | 202024002475 | Рукоятка | 1 |
| 10-14 | 8CC-06B01 | Кольцо стопорное | 2 |
| 10-15 | 201026000337 | Ось | 1 |
| 10-16 | 8342-521704-0000000 | Пружина | 1 |
| 10-17 | 202003001708 | Защелка крепления аккумулятора | 1 |
| 10-18 | 202030001290 | Крышка аккумуляторного отсека | 1 |
| 10-19 | 8SJAB40-12D | Винт самонарезающий | 1 |
| 10-20 | 202068000007 | Отсек аккумуляторный | 1 |
| 10-21 | 8342-438801-0000000 | Пружина | 1 |
| 10-22 | 299999000410 | Пыльник | 2 |
| 12 | 199012000057 | Травосборник в сборе | 1 |
| 12-1 | 299001000082 | Травосборник, нижняя часть | 1 |
| 12-2 | 202999001844 | Индикатор заполнения травосборника | 1 |
| 12-3 | 202044000005 | Травосборник, верхняя часть | 1 |
| 12-4 | 202024002476 | Рукоятка | 1 |
| 12-5 | 201059000272 | Рамка травосборника | 1 |