CHAMPION Power & force

Иллюстрированный каталог запасных частей Модель: ST1170BS/25M137-0115H1

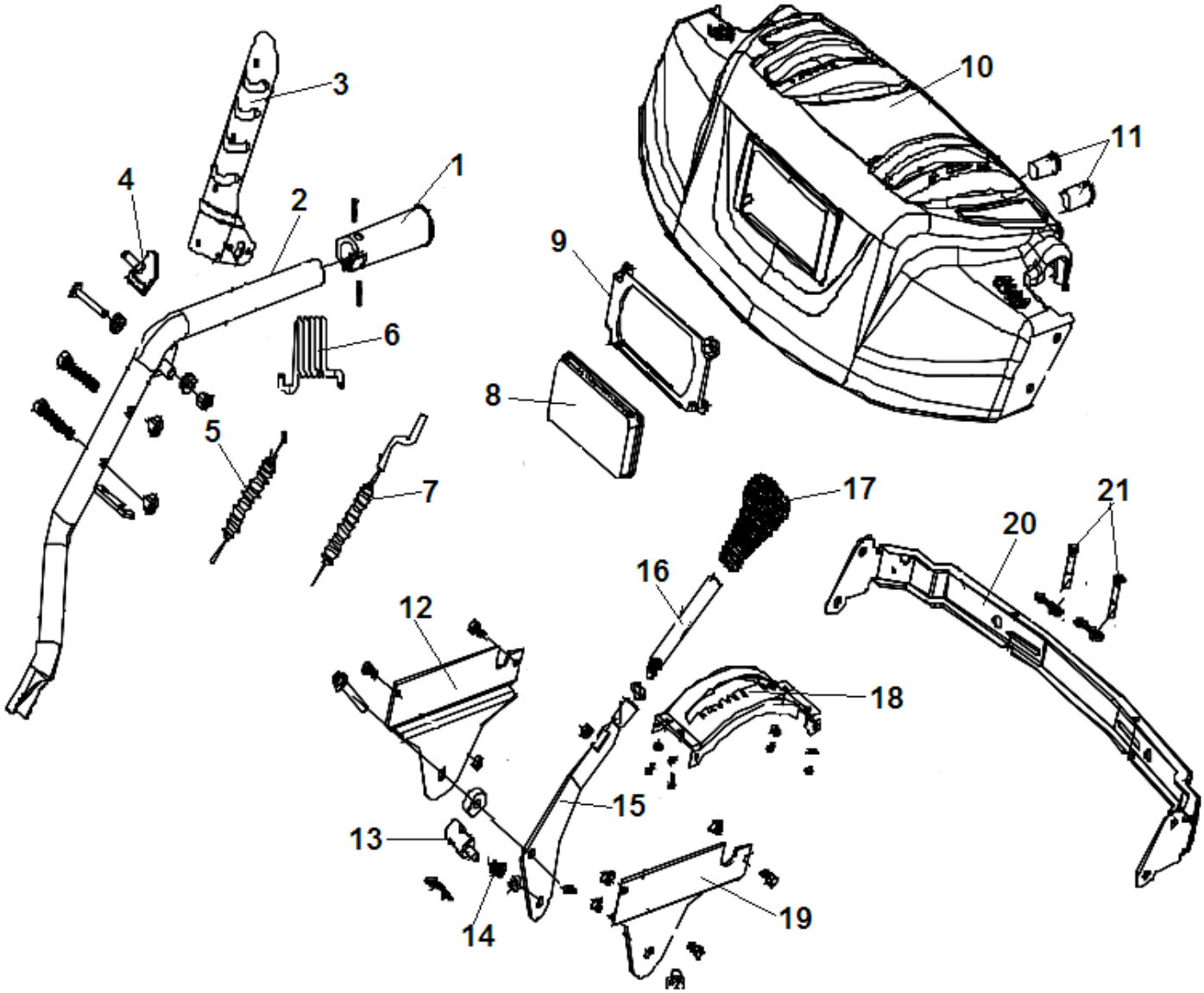

№	Артикул	Наименование	К-во	№	Артикул	Наименование	К-во
1	SX-11-008	Набалдашник рукоятки (с подогревом)	1	12	NF-001-4-02	Кронштейн крепления рычага правый	1
2	NF-002-R-B	Рукоятка рабочая правая	1	13	GPP6562C-01-07	Втулка крепления тяги рычага	1
3	2011-SX-11-031-2	Рычаг включения хода	1	14	GPP6562C-01-09	Пружина втулки	1
4	SJ-047-1	Накладка рычага хода	1	15	NF-001-8	Рычаг переключения передач	1
5	SX-11-36B-3	Трос включения хода	1	16	BE-4x12	Удлинитель рычага	1
6	NF-001-14-3	Пружина рычага хода	1	17	STG8062AE-26	Набалдашник рычага	1
7	11-SX-11-36K	Трос блокировки рычагов	1	18	NF-001-15	Зубчатый сектор	1
8	L-620NEW	Фара	1	19	NF-001-4-01	Кронштейн крепления рычага левый	1
9	STG8062AE-28	Кронштейн фары	1	20	NF-001-5	Стяжная панель рабочих рукояток	1
10	NF-010NEW	Панель управления	1	21	NJ-01	Болт шнека срезной	2
11	SA-011	Выключатель	2	22			

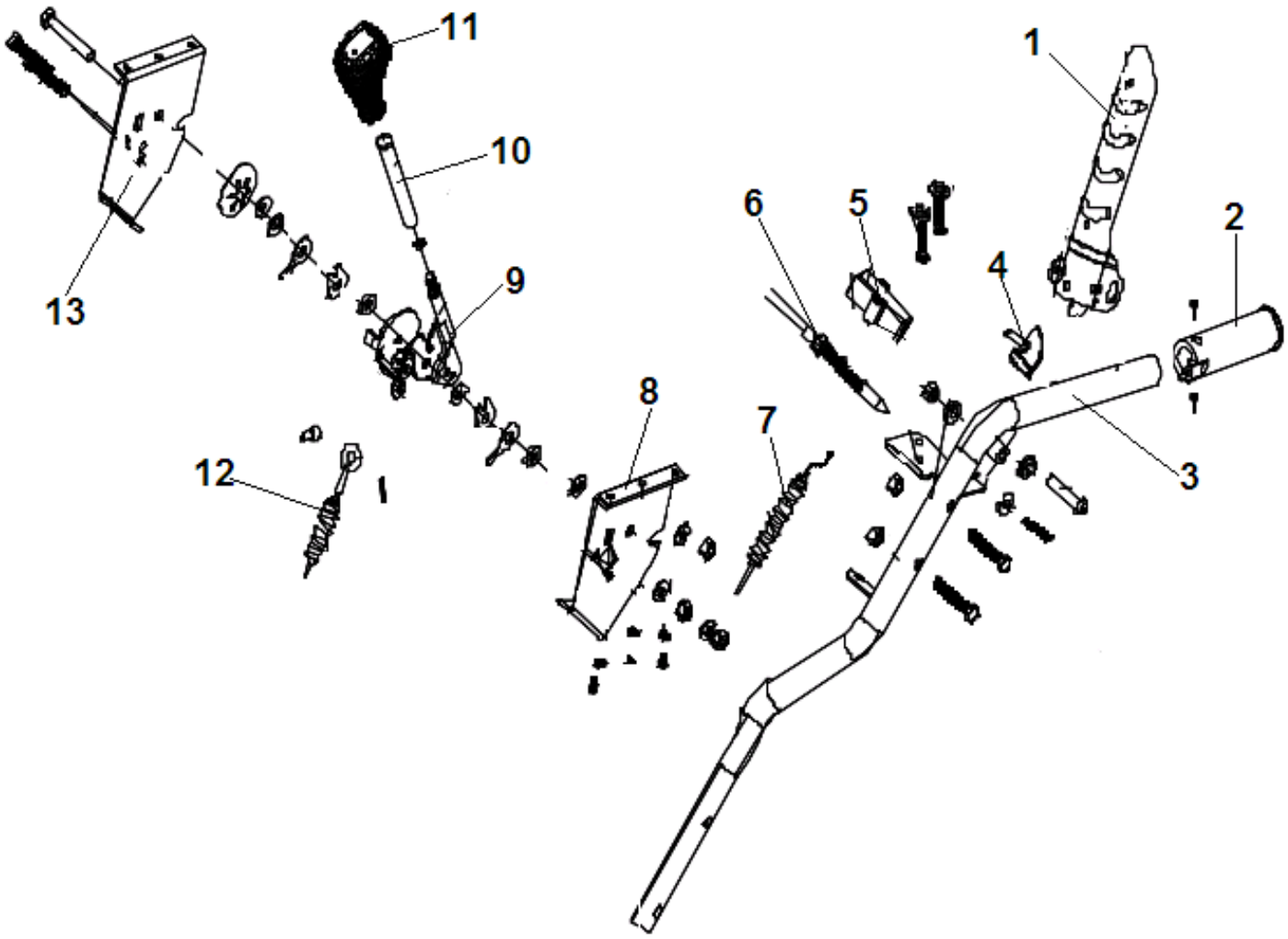

№	Артикул	Наименование	К-во	№	Артикул	Наименование	К-во
1	2011-SX-11-031-4	Рычаг включения шнека	1	8	NF-001-7	Кронштейн рычага левый	1
2	SX-11-008	Набалдашник рукоятки (с подогревом)	1	9	SJ-209	Рычаг управления козырьком желоба	1
3	NF-002-L-B	Рукоятка рабочая левая	1	10	NF-001-13	Удлинитель рычага	1
4	SJ-047-1	Накладка рычага шнека	1	11	STG8062AE-26	Набалдашник рычага	1
5	2012-KEY-04	Суппорт фиксатора троса блокировки рычагов	1	12	SX-11-36E	Трос изменения наклона выброса	1
6	11-SX-11-36K	Трос блокировки рычагов	1	13	NF-001-7-01	Кронштейн рычага правый	1
7	SX-11-036B-2	Трос включения шнека	1	14			

CHAMPION Power & force

Иллюстрированный каталог запасных частей Модель: ST1170BS/25M137-0115H1

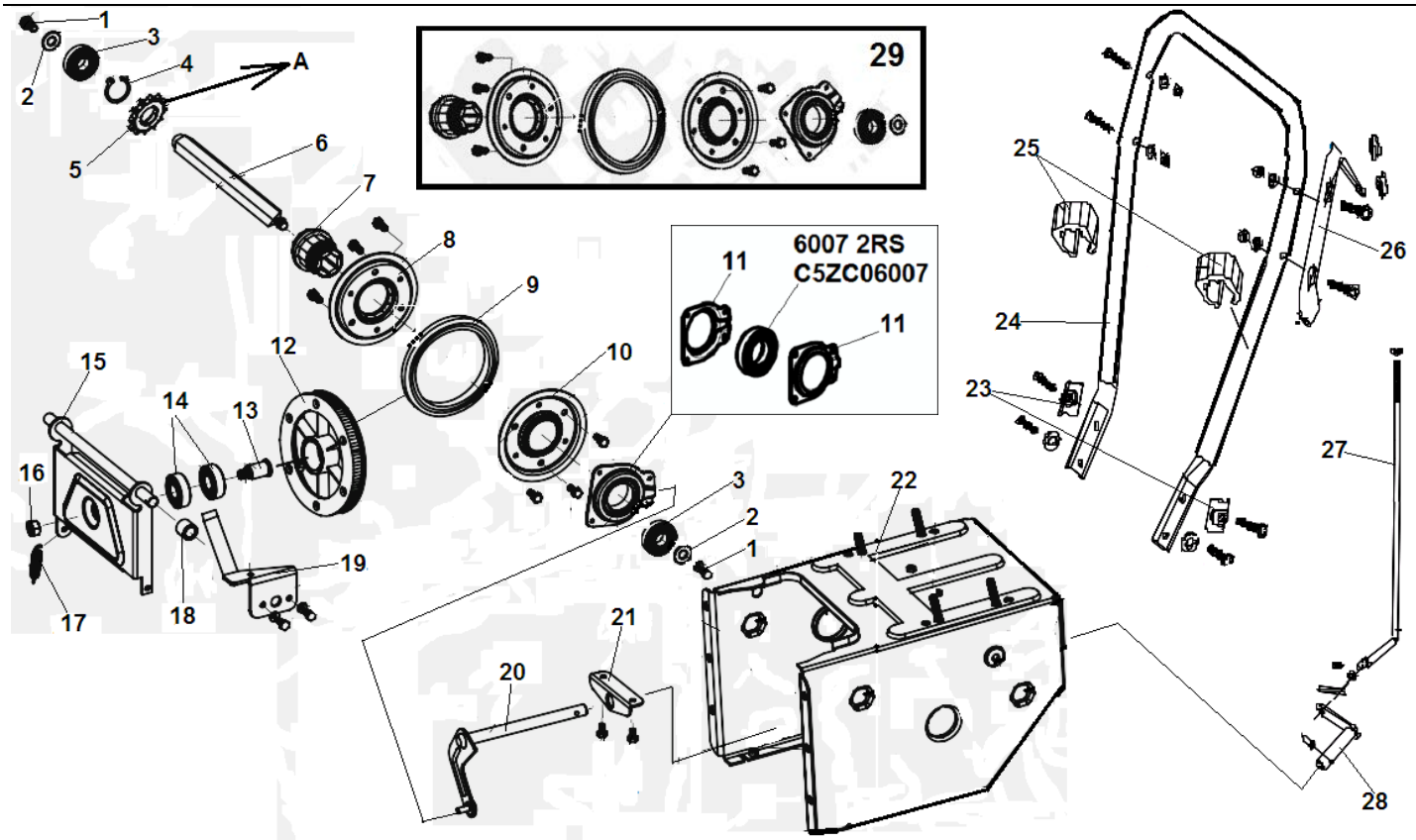

№	Артикул	Наименование	К-во	№	Артикул	Наименование	К-во
1	HFB-8x20	Болт M8x20	2	15	SJ-007	Кронштейн крепления шкива	1
2	FB-8x28x2	Шайба 8x28x2	2	16	NHLN-10	Гайка M10	1
3	KBE-6203	Подшипник 6203RS	2	17	SJ-035	Пружина	1
4	SR-17	Кольцо стопорное	2	18	AE-02-01-16	Втулка	1
5	SX-11-183	Звездочка вала фрикциона (Z10)	1	19	SX-11-149-2	Ограничитель ремня	1
6	AE-02-01-08	Вал шестигранный привода колеса фрикциона	1	20	AE-02-02-01	Рычаг включения диска фрикциона	1
7	SJ-013C	Втулка диска фрикциона	1	21	SX-11-148	Кронштейн крепления рычага	1
8	SJ-013AB	Корпус колеса фрикциона правая половина	1	22	AE-02-01-01	Корпус механизма привода колес	1
9	SJ-013D-14	Колесо фрикциона резиновое	1	23	FD-04-54	Накладка крепления рамы	2
10	SJ-013AC	Корпус колеса фрикциона левая половина	1	24	AE-02-02-10	Рама рабочих рукояток	1
11	SJ-013B	Корпус подшипника (одна половина) без подшипника	2	25	SSG5580A.23-01	Фиксатор троса	2
12	SJ-010	Шкив ремня привода хода	1	26	NF-19	Держатель рычага поворота желоба	1
13	SJ-010B	Вал шкива привода хода	1	27	NF-001-18	Тяга рычага переключения передач	1
14	BE-6203	Подшипник шкива 6203	2	28	AE-02-02-03	Поводок Г-образный тяги рычага включения передач	1
				29	ZZZ000S28998-22	Колесо фрикциона привода хода	1

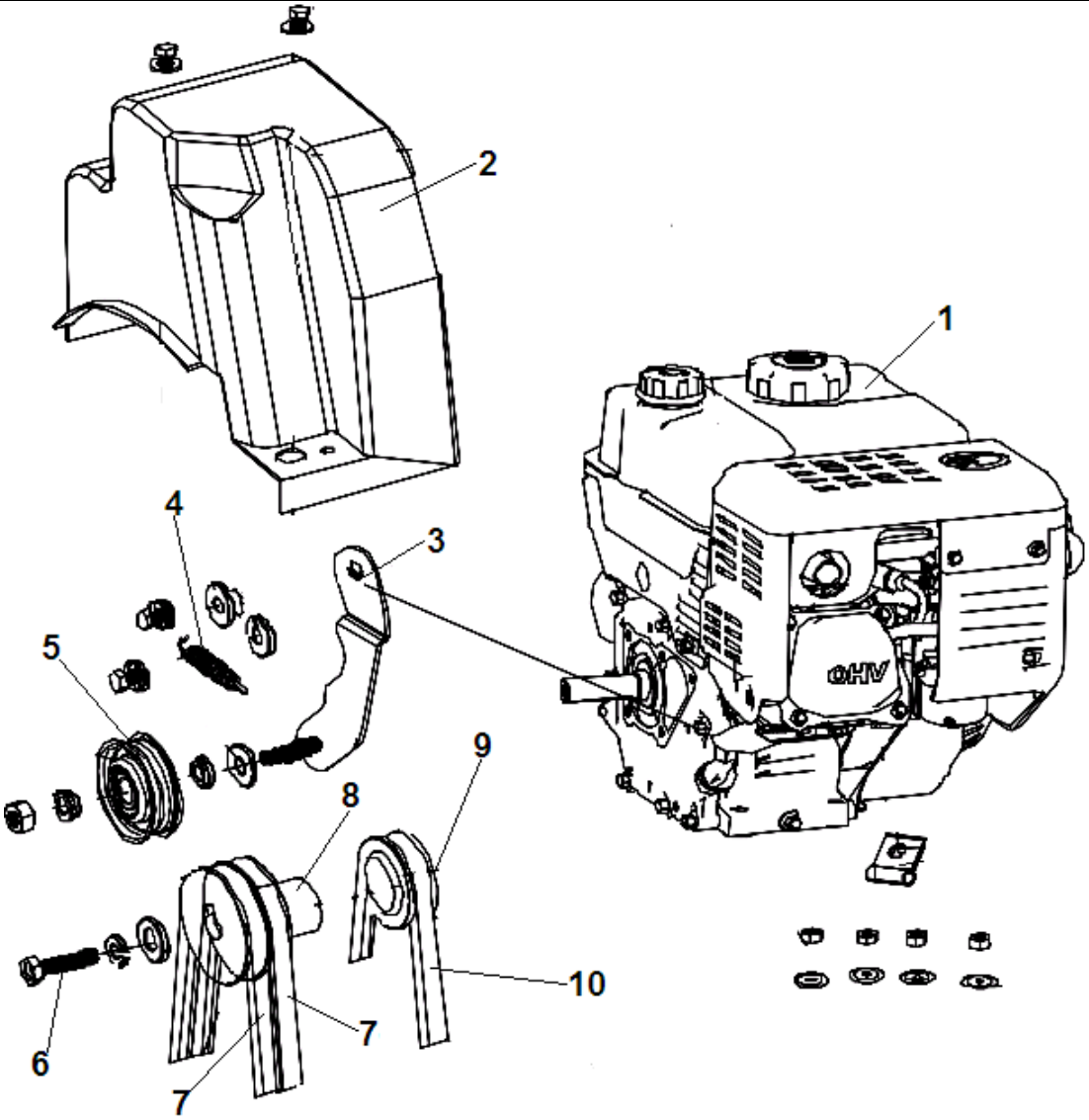

№	Артикул	Наименование	К-во	№	Артикул	Наименование	К-во
1		Двигатель	1	6	HS-8x35	Болт крепления шкива M8x35	1
2	STG1170-180	Кожух ремня	1	7	4LXA-960	Ремень привода шнека	2
3	SX-11-173	Кронштейн крепления ролика натяжения ремня	1	8	AE-02-04-10	Шкив ремня привода шнека	1
4	AE-02-01-19	Пружина кронштейна	1	9	SX-11-168B-14	Шкив ремня привода хода	1
5	SX-11-170	Ролик натяжения ремня	1	10	TB-5Mx825	Ремень привода хода	1

CHAMPION Power & force

Иллюстрированный каталог запасных частей Модель: ST1170BS/25M137-0115H1

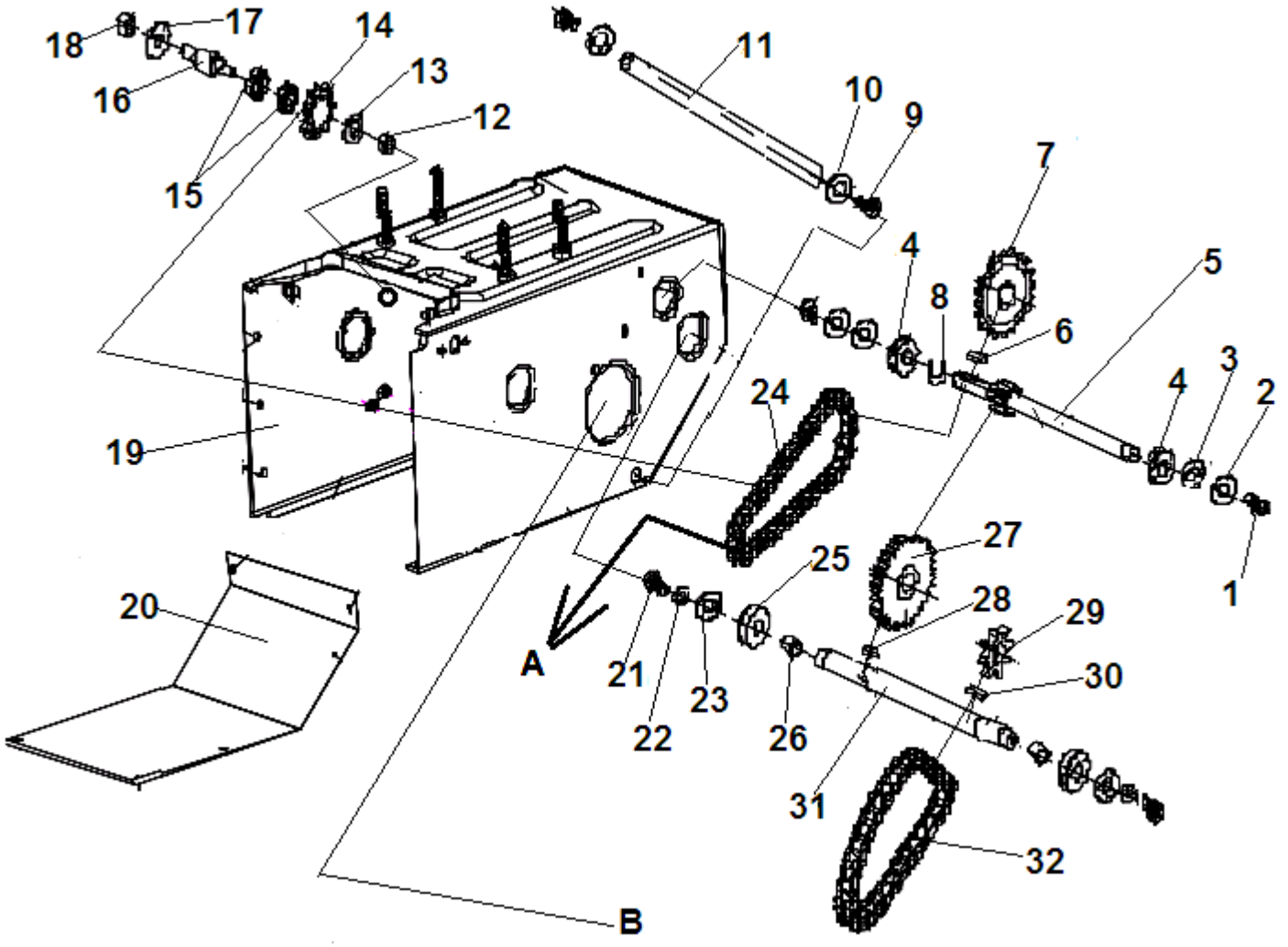

№	Артикул	Наименование	К-во	№	Артикул	Наименование	К-во
1	HS-6x18	Болт M6x18	2	17	FB-12x24x2	Шайба 12x24x2	1
2	SW-6	Шайба пружинная	2	18	NHLN-12	Гайка M12	1
3	FB-6x23x3	Шайба 6x23x3	2	19	AE-02-01-01	Корпус механизма привода колес	1
4	KBE-6202	Подшипник первичного вала 6202 со стопорным кольцом	2	20	AE-02-01-17	Защита корпуса	1
5	AE-02-01-09	Вал первичный привода колес	1	21	HFB-8x20	Болт M8x20	2
6	FK-A5x12	Шпонка 5x5x12	1	22	SW-8	Шайба пружинная	2
7	AE-02-01-10	Шестерня первичного вала	1	23	FB-8x28x2	Шайба 8x28x2	2
8	SR-15	Кольцо стопорное подшипника	2	24	C-08A-051	Цепь привода первичного вала	1
9	HS-10x16	Болт M10x16	2	25	KBE-6203	Подшипник 6203 со стопорным кольцом	2
10	FB-10x20x2	Шайба 10x20x2	2	26	SX-11-184	Втулка вторичного вала	2
11	AE-02-01-07-01	Вал стяжной для жесткости корпуса	1	27	AE-02-01-13	Шестерня вторичного вала	1
12	NHLN-10	Гайка M10	1	28	FK-A6x20	Шпонка 6x6x20	1
13	FB-10x20x2	Шайба 10x20x2	1	29	AE-02-01-12	Звездочка вторичного вала	1
14	AE-02-01-15	Шестерня натяжения цепи	1	30	FK-A5x18	Шпонка 5x5x18	1
15	BE-6001	Подшипник вала натяжения цепи	2	31	AE-02-01-11	Вал вторичный	1
16	AE-02-01-14	Вал звездочки натяжения цепи	1	32	C-10A-036	Цепь привода дифференциала	1

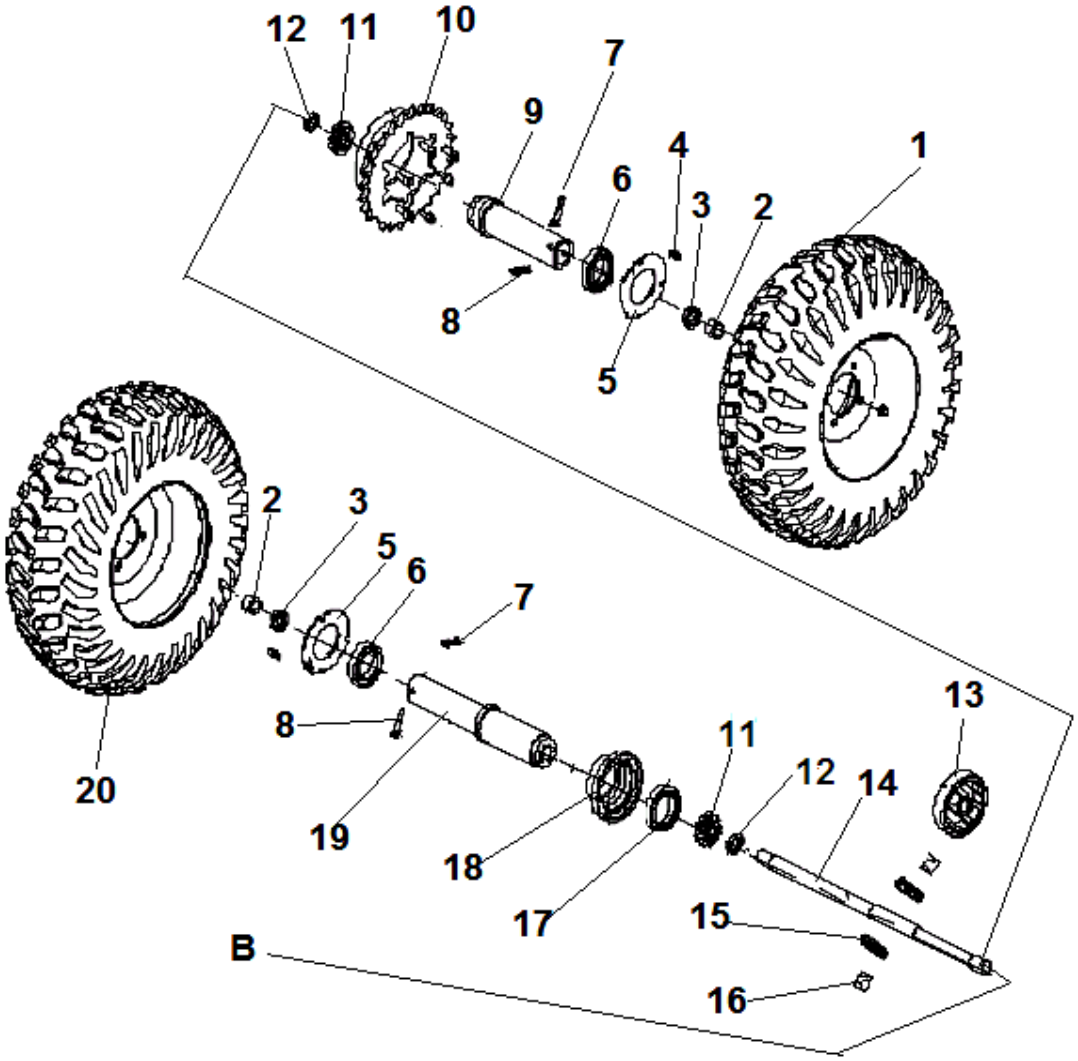

№	Артикул	Наименование	К-во	№	Артикул	Наименование	К-во
1	STG1170AE-02-04-05L	Колесо левое 15x6,5x7	1	11	GPG65500A-11-03-01	Шестерня дифференциала 13Z	2
2	AE-02-01-03	Втулка	2	12	GPG65500A-11-04	Втулка шестерни	2
3	BE-6804	Подшипник 6804	2	13	GPG65500A-11-03	Кронштейн шестерен дифференциала	1
4	ZHFB-6x12	Болт M6x12	14	14	GPG65500A-11-02	Вал дифференциала внутренний	1
5	GPG65500A-01-02-05	Крышка подшипника	2	15	GPG65500A-11-03-02	Шестерня дифференциала 12Z	2
6	BE-6009	Подшипник оси колес	2	16	GPG65500A-11-06	Палец шестерни	2
7	STG1170AE-02-04-35	Штифт	2	17	BE-6909	Подшипник 6909	1
8	NJ-02	Скоба	2	18	GPG65500A-11-01-02A	Крышка дифференциала	1
9	AE-02-01-04	Вал дифференциала левая половина	1	19	AE-02-01-05	Вал дифференциала правая половина	1
10	GPG65500A-11-01A	Звездочка привода дифференциала	1	20	STG1170AE-02-04-05R	Колесо правое 15x6,5x7	1

CHAMPION Power & force

Иллюстрированный каталог запасных частей Модель: ST1170BS/25M137-0115H1

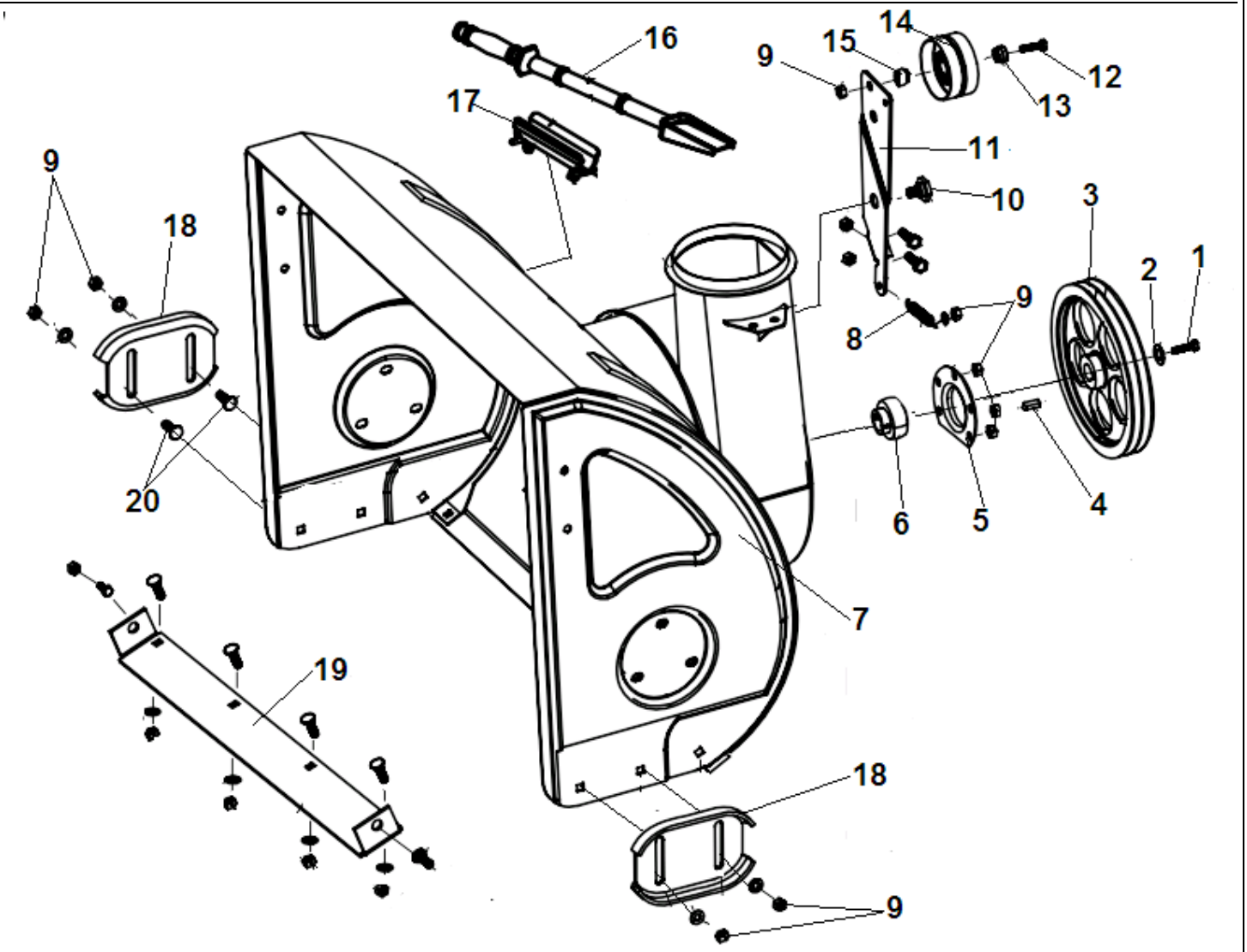

№	Артикул	Наименование	К-во	№	Артикул	Наименование	К-во
1	HS-8x20	Болт M8x20	1	11	SX-11-144	Кронштейн ролика натяжения ремней	1
2	FB-8x28x2	Шайба 8x28x2	1	12	HS-8x45	Болт M8x45	1
3	SX-11-140	Шкив привода шнека	1	13	SJ-008C	Втулка	1
4	FK-B6x20	Шпонка шкива 6x20	1	14	SJ-008	Ролик натяжения ремней привода шнеков	1
5	SJ-004	Корпус подшипника	1	15	SJ-008B	Прокладка ролика	1
6	BE-SB204	Подшипник сферический опорный вала редуктора	1	16	SJ-150	Лопатка для очистки желоба	1
7	28-SX-11-189R	Кожух шнеков	1	17	SJ-151	Кронштейн крепления лопатки	1
8	SJ-037	Пружина кронштейна	1	18	SJ-111	Полозок кожуха шнеков	2
9	NHLN-8	Гайка M8	18	19	SX-11-132	Накладка кожуха шнека	1
10	SJ-050	Болт крепления кронштейна	1	20	CB-8x18	Болт M8x18	4

CHAMPION Power & force

Иллюстрированный каталог запасных частей Модель: ST1170BS/25M137-0115H1

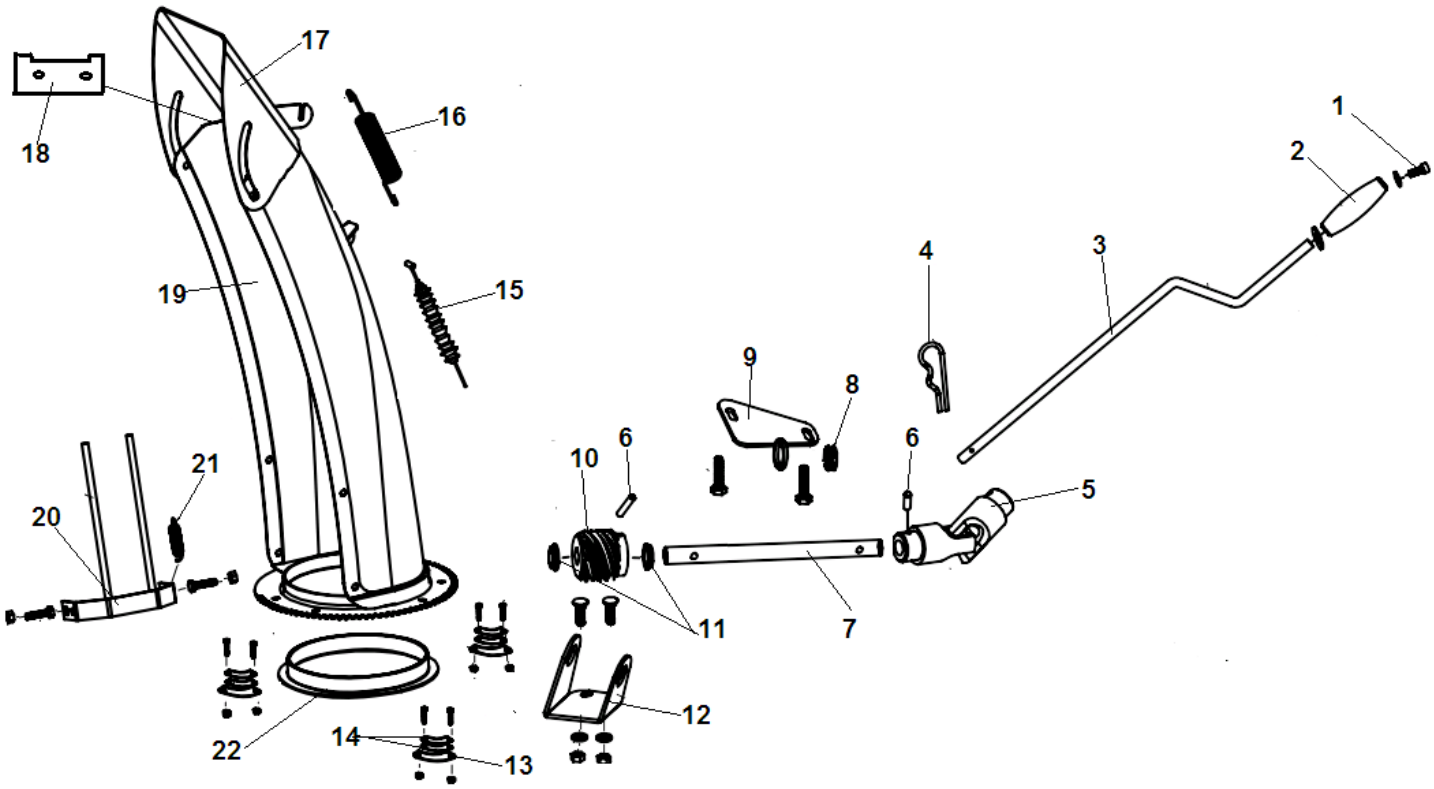

№	Артикул	Наименование	К-во	№	Артикул	Наименование	К-во
1	HFB-6x16	Болт М6х16	1	12	SX-11-259-2	Кронштейн крепления червяка	1
2	SJ-018	Ручка рычага поворота желоба	1	13	SJ-021	Накладка крепления желоба нижняя	3
3	NF-SX-11-075-1	Рычаг поворота желоба	1	14	SJ-021B	Накладка крепления желоба верхняя	6
4	AE-02-01-20	Шплинт рычага	1	15	SX-11-36E	Трос наклона выброса	1
5	SX-11-257	Кардан соединительный	1	16	SJ-226	Пружина козырька желоба	1
6	OSP-4x16	Штифт	2	17	SX-11-105-1	Козырек желоба	1
7	SX-11-084-1	Удлинитель рычага	1	18	SX-11-400	Накладка желоба резиновая	1
8	SJ-239	Втулка кронштейна	1	19	SX-11-106-12	Желоб для выброса снега	1
9	SX-11-02-01-19	Кронштейн крепления рычага	1	20	SJ-012	Рассекатель снега	1
10	SX-11-255-2	Червяк рычага поворота желоба	1	21	SJ-036	Пружина рассекателя	1
11	SX-11-259-1	Шайба червяка	2	22	SJ-237	Кольцо уплотнительное желоба	1

CHAMPION Power & force

Иллюстрированный каталог запасных частей Модель: ST1170BS/25M137-0115H1

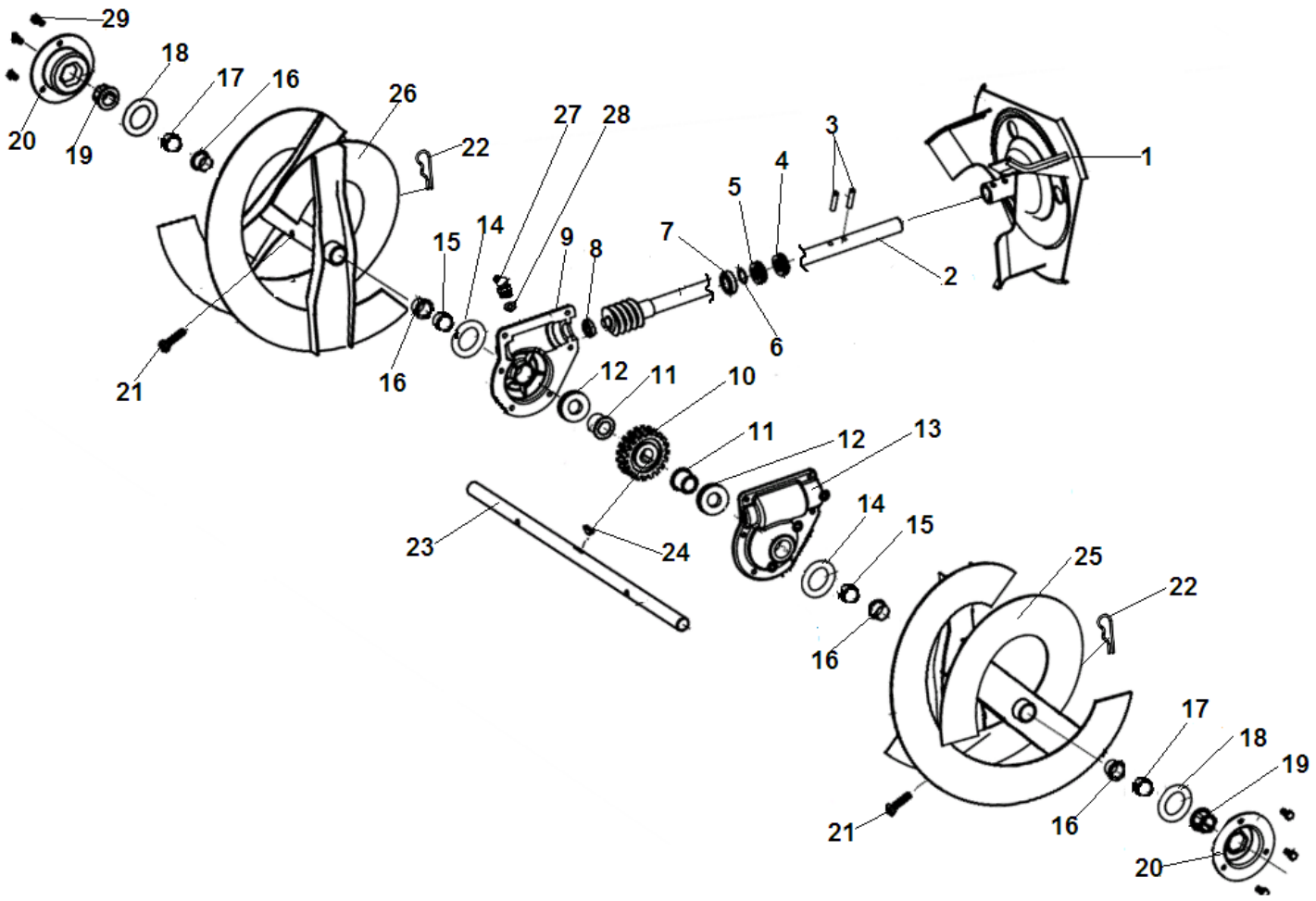

№	Артикул	Наименование	К-во	№	Артикул	Наименование	К-во
1	SJ-001	Крыльчатка забора снега	1	16	SJ-019	Втулка шнека	12
2	SX-11-114	Вал редуктора	1	17	28-SX-11-300	Втулка между шнеками	4
3	FRP-6x30	Штифт 6x30	2	18	FB-19x38x1.5	Шайба 19x38x1,5	2
4	OS-32x20x6	Сальник вала редуктора 32x20x6	1	19	SJ-020	Втулка опорная вала шнека	2
5	BE-51104	Подшипник упорный вала редуктора	1	20	SJ-024	Корпус опорной втулки шнека	2
6	SJ-057	Шайба вала редуктора	1	21	NJ-01	Болт шнека срезной	6
7	BE-6904	Подшипник вала редуктора 6904	1	22	NJ-02	Шплинт срезного болта	6
8	BE-16001	Подшипник вала редуктора 16001	1	23	28-SX-11-134	Вал шнека 688 мм	1
9	SJ-101A	Корпус редуктора правая половина	1	24	WK-5x7,5x19	Шпонка шестерни редуктора 5x7,5x19	1
10	SJ-038	Шестерня редуктора	1	25	30-SX-11-125	Шнек правый	3
11	SJ-108-1	Втулка редуктора	2	26	30-SX-11-135	Шнек левый	3
12	OS-30x19x7	Сальник редуктора 30x19x7 на вал шнеков	2	27	RM-5HP	Шприц-масленка редуктора	1
13	SJ-101	Корпус редуктора левая половина	1	28	WG-10	Шайба	1
14	FB-19x38x0.6	Шайба 19x38x0,6	2	29	HS-8x10	Болт M8x10	6
15	28-SX-11-301	Втулка между редуктором и шнеком L=8мм		30			

Illustrated Parts List

Model Series

25M100

TYPE NUMBERS
0019 through 0115.

TABLE OF CONTENTS

Alternator 8
Blower Housing 5
Camshaft 2
Carburetor 4
Controls 8
Crankcase Cover 2
Crankshaft 2
Cylinder 2
Cylinder Head 3
Electrical Starter 8
Exhaust System 7
Flywheel 5
Fuel Supply 7
Gasket Sets 3
Governor Spring 8
Ignition 8
Lubrication 2
Operator's Manual 2
Piston/Rings/Connecting Rod 2
Rewind Starter 5
Shrouds 6
Warning Label 2

Not for Reproduction

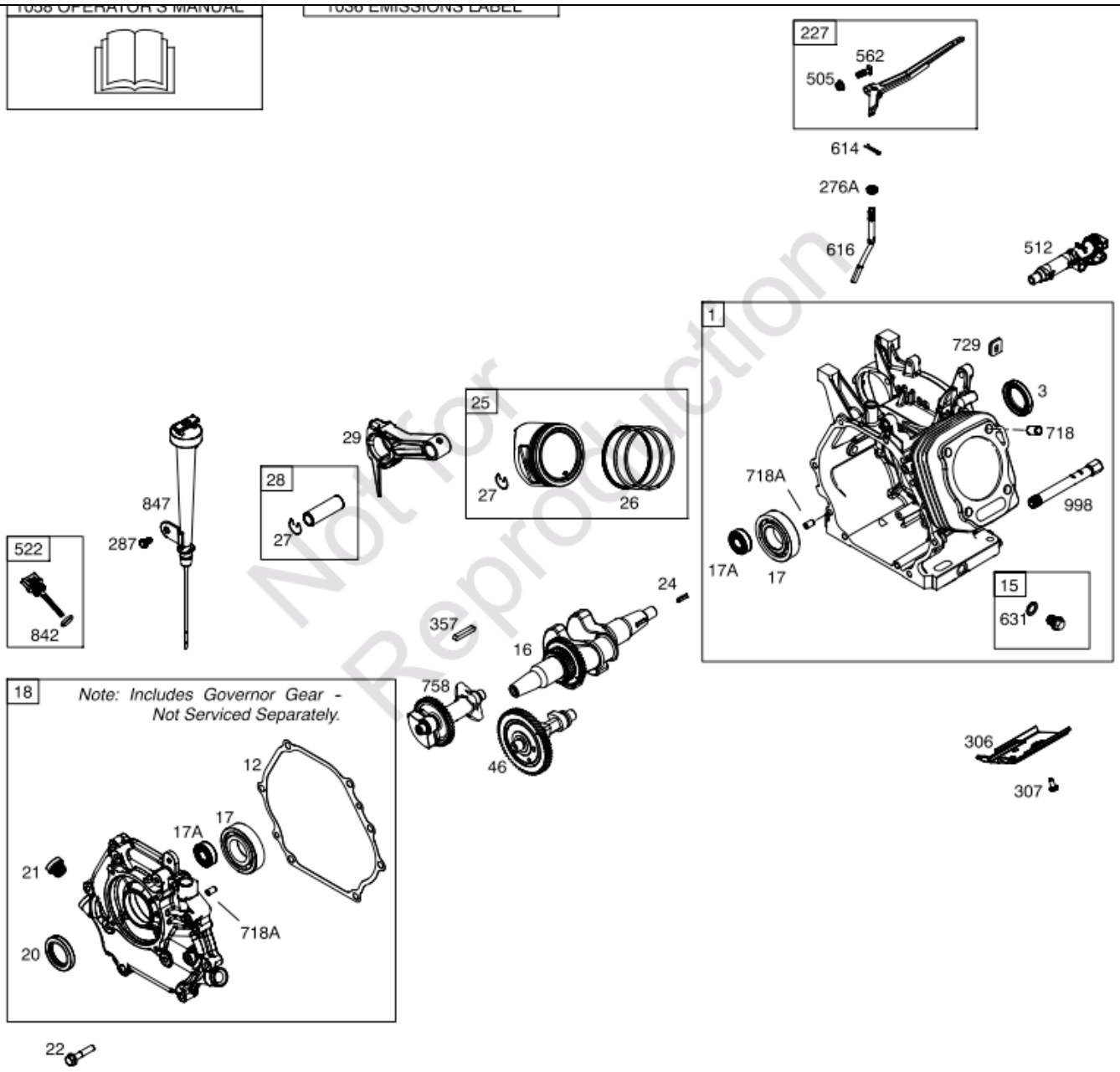

Not for Reproduction

358 ENGINE GASKET SET

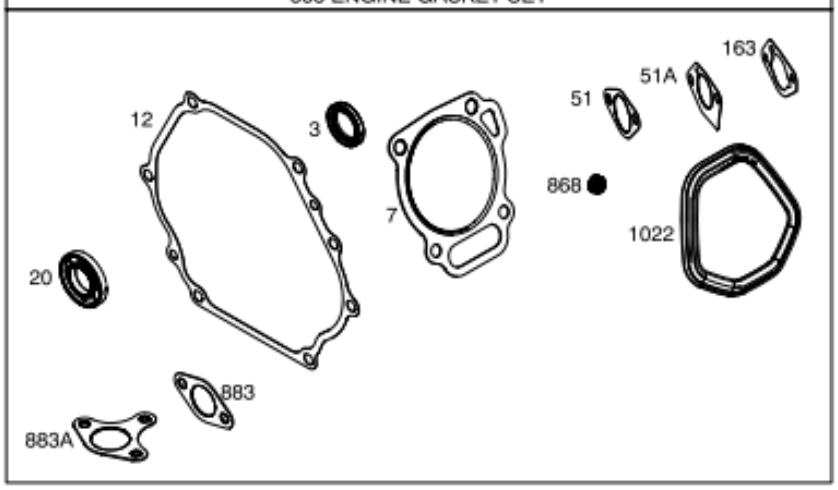

1095 VALVE GASKET SET

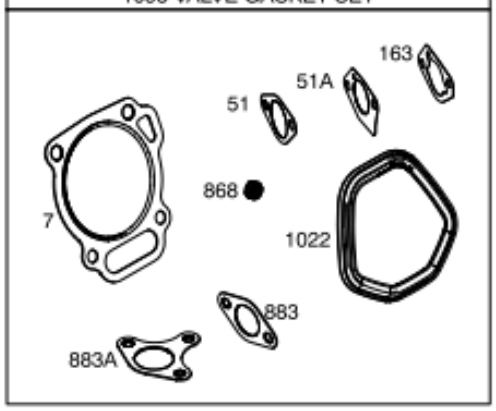

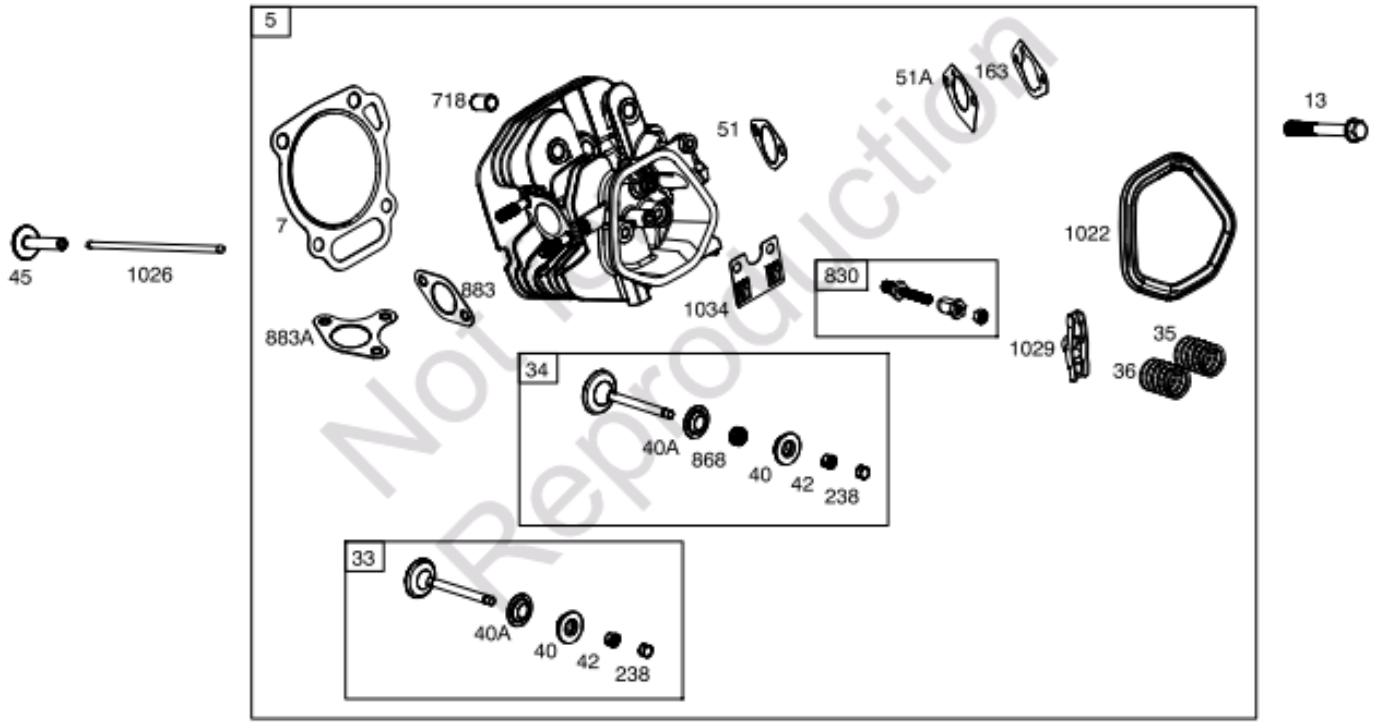

Not for Reproduction

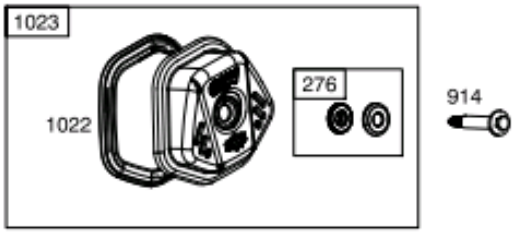

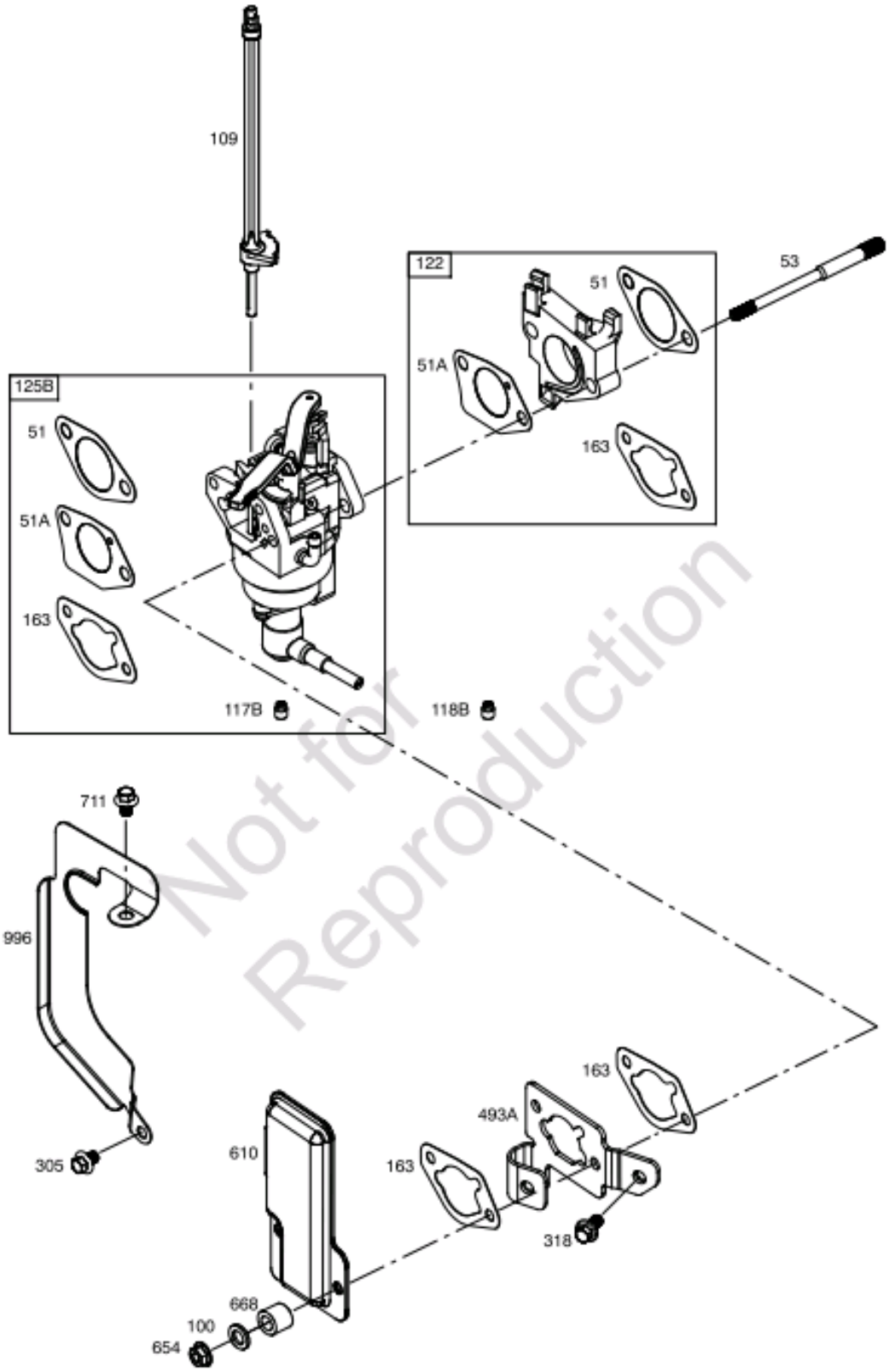

Not for Reproduction

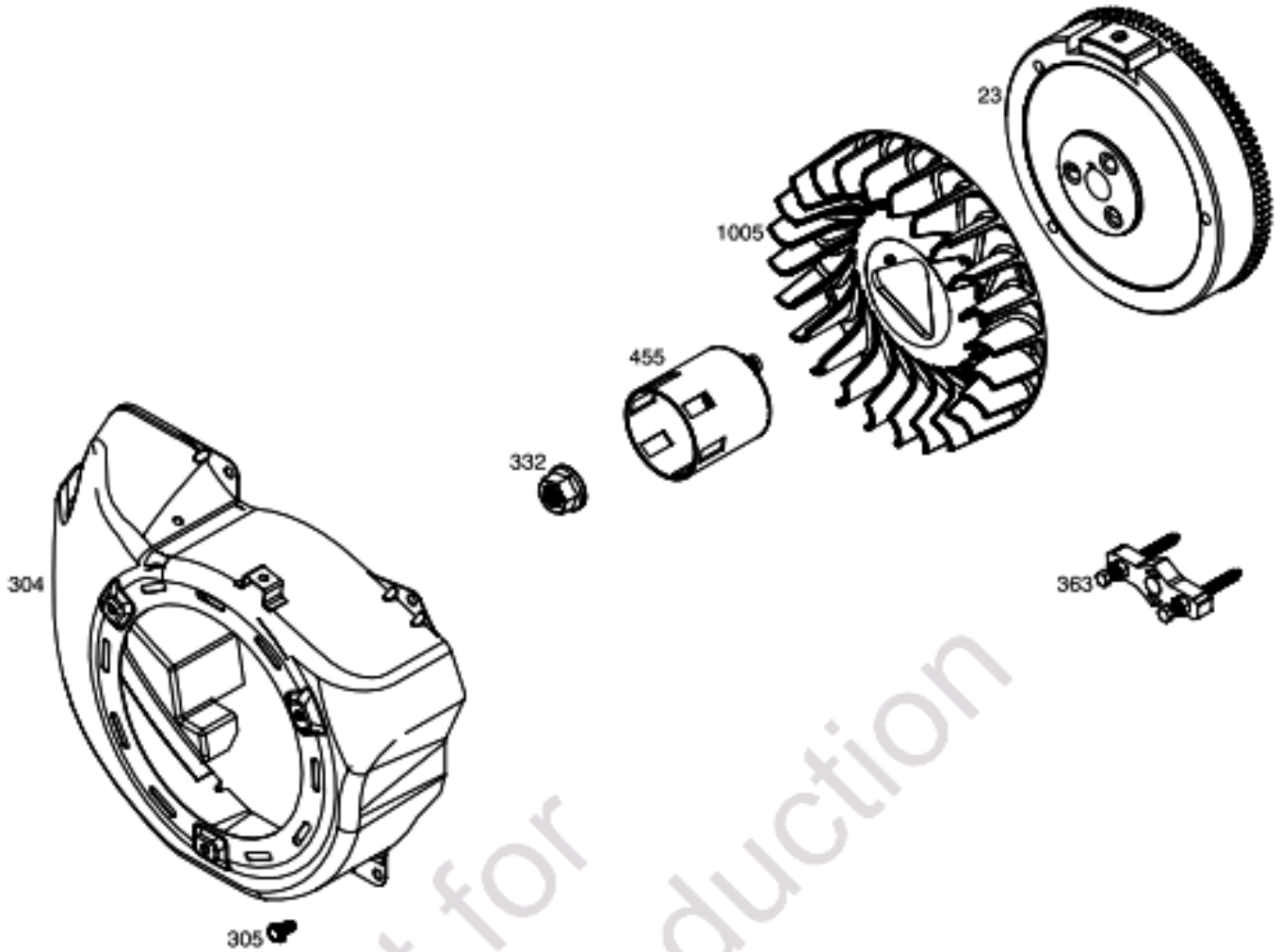

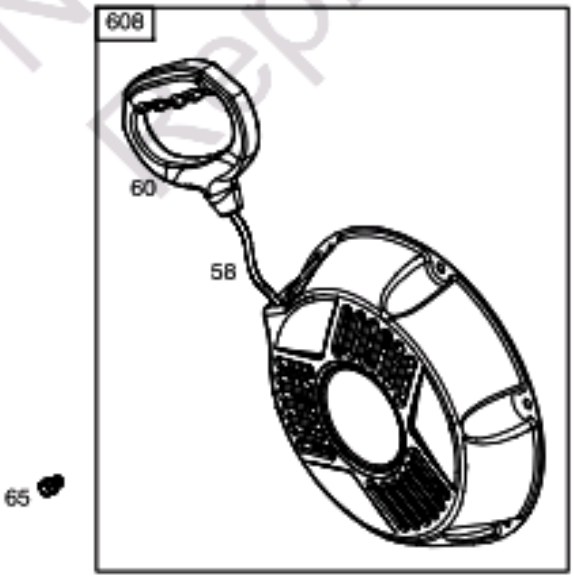

Not for Reproduction

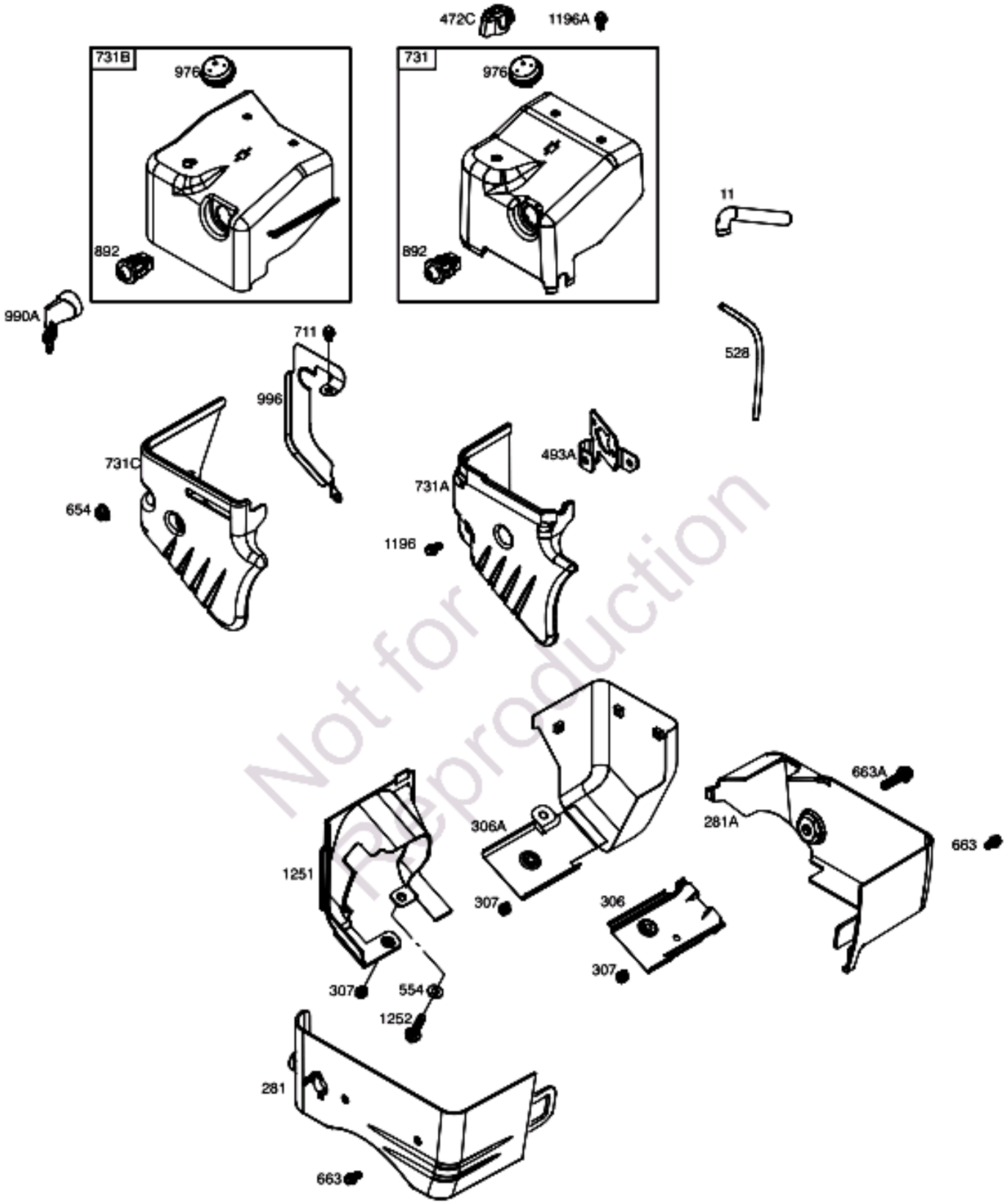

Not for reproduction

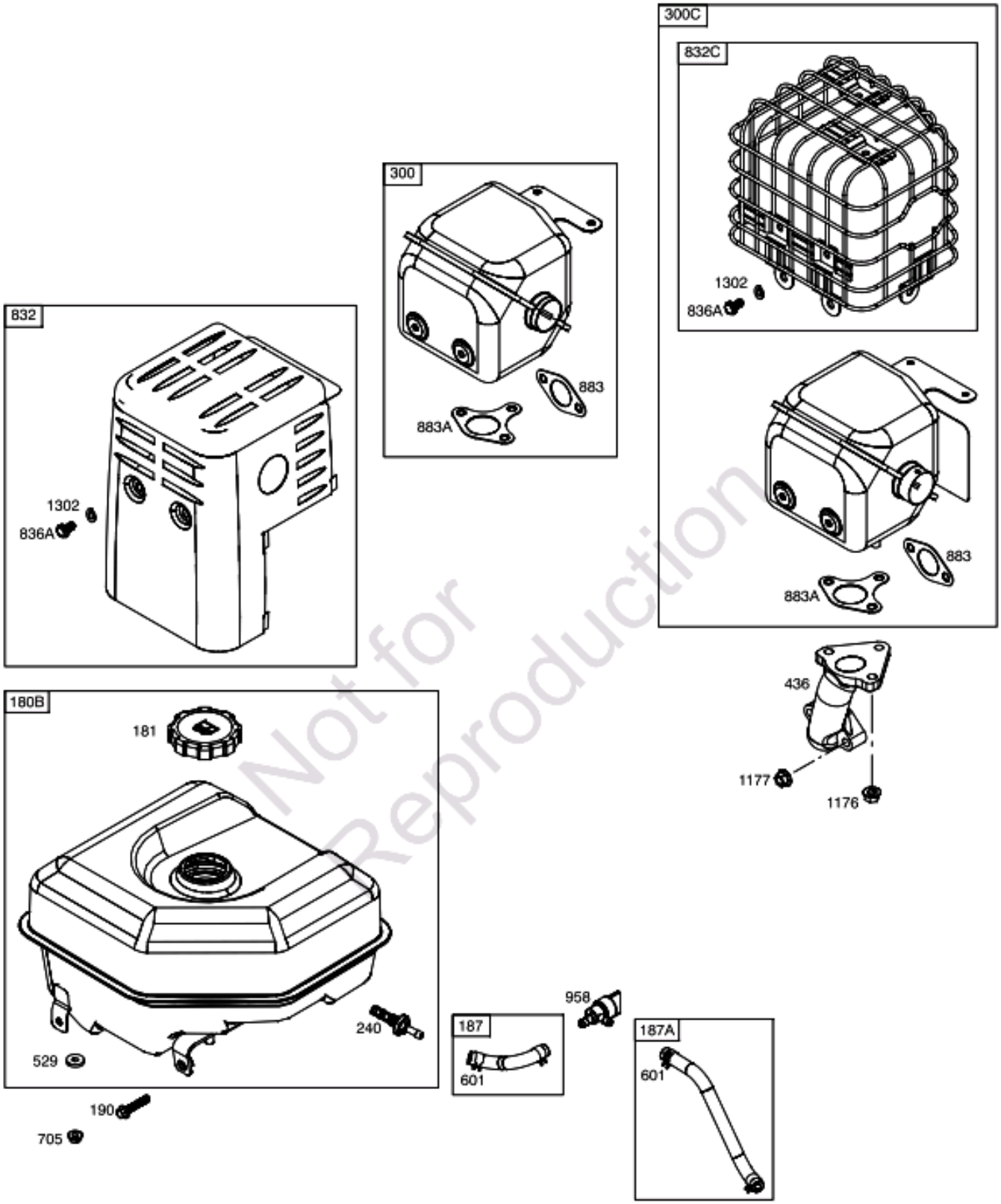

Not for Reproduction

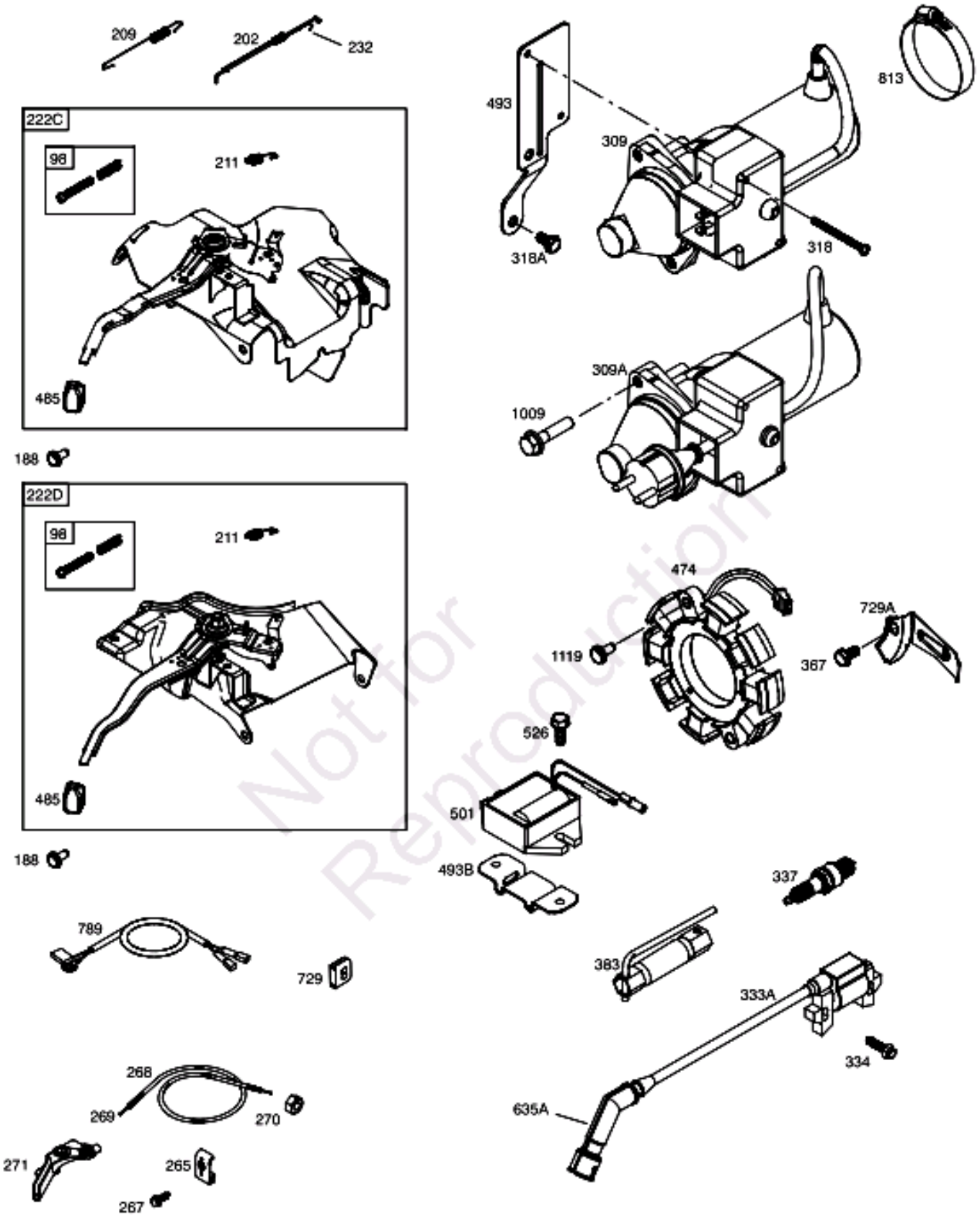

Not for Reproduction

REF. NO.	PART NO.	DESCRIPTION
1	799808	Cylinder Assembly
3	797766	Seal-Oil (Magneto Side)
5	799801	Head-Cylinder
7	799534	Gasket-Cylinder Head
11	799930	Tube-Breather
12	797789	Gasket-Crankcase
13	797791	Screw (Cylinder Head)
15	797793	Plug-Oil Drain
16	799842	Crankshaft Used on Type No(s). 0019, 0110, 0114. ------ **Note** ------ **591097** Crankshaft Used on Type No(s). 0112, 0113. **591096** Crankshaft Used on Type No(s). 0111, 0115.
17	797765	Bearing-Ball (Crankshaft)
17A	797764	Bearing-Ball (Counterweight)
18	799812	Cover-Crankcase (Includes Governor Gear - Not Serviced Separately)
20	797766	Seal-Oil (PTO Side)
21	799857	Cap-Oil Fill
22	797795	Screw (Crankcase Cover/Sump)
23	799926	Flywheel Used on Type No(s). 0019, 0110, 0114, 0115. ------ **Note** ------ **591095** Flywheel Used on Type No(s). 0111, 0112, 0113.
24	797812	Key-Flywheel
25	799535	Piston Assembly (Standard) ------ **Note** ------ **799536** Piston Assembly (.010" Oversize) **799537** Piston Assembly (.020" Oversize)
26	799538	Ring Set (Standard) ------ **Note** ------ **799539** Ring Set (.010" Oversize) **799540** Ring Set (.020" Oversize)
27	797803	Lock-Piston Pin
28	797799	Pin-Piston
29	797804	Rod-Connecting
33	797778	Valve-Exhaust
34	797777	Valve-Intake
35	797780	Spring-Valve (Intake)
36	797780	Spring-Valve (Exhaust)
40	797781	Retainer-Valve
40A	797782	Retainer-Valve
42	797783	Keeper-Valve
45	797786	Tappet-Valve
46	797851	Camshaft
51	797845	Gasket-Intake
51A	797755	Gasket-Intake
53	591841	Stud (Carburetor) ------ **Note** ------ **591841** Stud (Carburetor) (Used After Code Date 12030500) Used on Type No(s). 0019. **591841** Stud (Carburetor) (Used After Code Date 12050100) Used on Type No(s). 0110, 0111. **799804** Stud (Carburetor) (Used Before Code Date 12030600) Used on Type No(s). 0019. **799804** Stud (Carburetor) (Used Before Code Date 12050200) Used on Type No(s). 0110, 0111.
58	691921	Rope-Starter (Cut to Required Length)
60	699334	Grip-Starter Rope Used on Type No(s). 0019, 0110, 0111, 0012, 0113, 0114, 0115.
65	799923	Screw (Rewind Starter)
98	799928	Kit-Idle Speed (High Speed Adjustment)
100	591000	Washer (Carburetor)
109	799803	Shaft-Choke

Not for Reproduction

REF. NO.	PART NO.	DESCRIPTION
117B	591553	Jet-Main (Standard)
118B	591554	Jet-Main (High Altitude)
122	799961	Spacer-Carburetor
125B	799802	Carburetor
163	797756	Gasket-Air Cleaner
180B	799782	Tank-Fuel
181	794641	Cap-Fuel Tank
187	799784	Line-Fuel (Formed Hose)
187A	799785	Line-Fuel (Formed Hose)
188	798618	Screw (Control Bracket)
190	590997	Screw (Fuel Tank)
202	797810	Link-Mechanical Governor
209	797843	Spring-Governor Used on Type No(s). 0112, 0113, 0114, 0115.
		------ Note ------
		797843 Spring-Governor (Carburetor) (Used After Code Date 12030500) Used on Type No(s). 0019.
		797843 Spring-Governor (Carburetor) (Used After Code Date 12050100) Used on Type No(s). 0110, 0111.
		799932 Spring-Governor (Carburetor) (Used Before Code Date 12030600) Used on Type No(s). 0019.
		799932 Spring-Governor (Carburetor) (Used Before Code Date 12050200) Used on Type No(s). 0110, 0111.
211	799927	Spring-Governed Idle
222C	799827	Bracket-Control (Used Before Code Date 12030600) Used on Type No(s). 0019.
		------ Note ------
		799827 Bracket-Control (Used Before Code Date 12050200) Used on Type No(s). 0110, 0111.
222D	591857	Bracket-Control Used on Type No(s). 0112, 0113, 0114, 0115.
		------ Note ------
		591857 Bracket-Control (Used After Code Date 12030500) Used on Type No(s). 0019.
		591857 Bracket-Control (Used After Code Date 12050100) Used on Type No(s). 0110, 0111.
227	799924	Lever-Governor Control
232	797809	Spring-Governor Link
238	797784	Cap-Valve
240	797346	Filter-Fuel
265	691024	Clamp-Casing
267	699492	Screw (Casing Clamp)
268	691025	Casing-Control Wire (Cut To Required Length)
269	691026	Wire-Control (Cut To Required Length)
270	691027	Nut (Control Wire Casing)
271	691028	Lever-Control
276	797847	Washer-Sealing (Rocker Cover)
276A	797806	Washer-Sealing (Governor Crank)
281	799792	Panel-Control
281A	799793	Panel-Control
287	710023	Screw (Dipstick Tube)
300	799799	Muffler-Exhaust (Used Before Code Date 12030600) Used on Type No(s). 0019.
		------ Note ------
		799799 Muffler-Exhaust (Used Before Code Date 12041700) Used on Type No(s). 0110.
		799799 Muffler-Exhaust (Used Before Code Date 12050200) Used on Type No(s). 0111.
300C	591837	Muffler-Exhaust Used on Type No(s). 0112, 0113, 0114, 0115.
		------ Note ------
		591837 Muffler-Exhaust (Used After Code Date 12030500) Used on Type No(s). 0019.
		591837 Muffler-Exhaust (Used After Code Date 12041600) Used on Type No(s). 0110.
		591837 Muffler-Exhaust (Used After Code Date 12050100) Used on Type No(s). 0111.
304	799920	Housing-Blower
305	710023	Screw (Blower Housing)
306	797749	Shield-Cylinder
306A	591839	Shield-Cylinder

Not for Reproduction

REF. NO.	PART NO.	DESCRIPTION
307	798618	Screw (Cylinder Shield)
309	799813	Motor-Starter Used on Type No(s). 0019, 0110, 0111, 0112.
309A	591864	Motor-Starter Used on Type No(s). 0113, 0114, 0115.
318	799814	Screw (Mounting Bracket)
318A	798618	Screw (Mounting Bracket)
332	797811	Nut (Flywheel)
333A	798616	Armature-Magneto Used on Type No(s). 0019, 0110, 0111, 0112, 0113, 0114, 0115.
334	797655	Screw (Magneto Armature)
337	696202	Plug-Spark
357	590960	Key-Drive Pulley
358	799952	Gasket Set-Engine
363	19203	Puller-Flywheel
367	798618	Screw (Wire Clip)
383	19605s	Wrench-Spark Plug
436	799796	Manifold-Exhaust
455	799780	Cup-Flywheel
472C	791948	Knob-Choke Shaft
474	799843	Alternator Used on Type No(s). 0019, 0110, 0114, 0115.
		------ Note ------
		591094 Alternator Used on Type No(s). 0111, 0112, 0113.
485	695755	Knob-Control
493	799815	Bracket-Mounting
493A	799806	Bracket-Mounting
493B	691177	Bracket-Mounting
501	698315	Regulator Used on Type No(s). 0111, 0112, 0113.
505	690939	Nut (Governor Control Lever)
512	591863	Hose-Oil Drain
522	799941	Plug-Dipstick/Fill
526	690297	Screw (Regulator)
528	799918	Hose-Primer
529	799933	Grommet (Fuel Tank)
554	590999	Washer (Snow Shield)
562	797230	Bolt (Governor-Control Lever)
601	791850	Clamp-Hose
608	799779	Starter-Rewind Used on Type No(s). 0019, 0110, 0111, 0112, 0113, 0114, 0115.
610	799805	Arrester-Intake
614	797229	Pin-Cotter
616	797805	Crank-Governor
631	797794	Washer (Oil Drain Plug)
635A	797685	Boot-Spark Plug Used on Type No(s). 0019, 0110, 0111, 0112, 0113, 0114, 0115.
654	690939	Nut (Carburetor)
663	799846	Screw (Control Panel)
663A	590997	Screw (Control Panel)
668	591840	Spacer
705	590965	Nut (Fuel Tank)
711	798618	Screw (Carburetor Shield)
718	797792	Pin-Locating (Cylinder Head)
718A	797761	Pin-Locating (Crankcase Cover)
729	797750	Clip-Wire
729A	799844	Clip-Wire
731	799790	Hood-Snow (Used Before Code Date 12030600) Used on Type No(s). 0019.
		------ Note ------
		799790 Hood-Snow (Used Before Code Date 12050200) Used on Type No(s). 0110, 0111.
731A	799791	Hood-Snow (Used Before Code Date 12030600) Used on Type No(s). 0019.
		------ Note ------
		799791 Hood-Snow (Used Before Code Date 12050200) Used on Type No(s). 0110, 0111.
731B	591843	Hood-Snow
		------ Note ------
		591843 Hood-Snow (Used After Code Date 12030500) Used on Type No(s). 0019.
		591843 Hood-Snow (Used After Code Date 12050100) Used on Type No(s). 0110, 0111.
731C	591842	Hood-Snow
		------ Note ------
		591842 Hood-Snow (Used After Code Date 12030500) Used on Type No(s). 0019.
		591842 Hood-Snow (Used After Code Date 12050100) Used on Type No(s). 0110, 0111.
758	797852	Counterweight

Not for Reproduction

REF. NO.	PART NO.	DESCRIPTION
789	799789	Harness-Wiring Used on Type No(s). 0019, 0110, 0111, 0112, 0113, 0114, 0115.
813	590392	Clamp
830	798954	Stud-Rocker Arm
832	799800	Guard-Muffler
832C	591838	Guard-Muffler
836A	798618	Screw (Muffler Guard)
842	797327	Seal-O Ring (Dipstick Tube)
847	799810	Dipstick/Tube Assembly
868	797854	Seal-Valve (Intake)
883	797770	Gasket-Exhaust
883A	799797	Gasket-Exhaust
892	798182	Switch-Key
914	797848	Screw (Rocker Cover)
958	698180	Valve-Fuel Shut Off (Plastic)
976	793382	Primer-Carburetor
990A	798177	Key Set
996	591844	Shield-Carburetor
998	799809	Pipe-Oil
1005	797748	Fan-Flywheel
1009	797776	Screw (Starter Motor)
1022	797846	Gasket-Rocker Cover
1023	799778	Cover-Rocker Arm
1026	797785	Rod-Push
1029	797779	Arm-Rocker
1034	797787	Guide-Push Rod
1036		Label-Emissions (Available From A Briggs & Stratton Authorized Dealer)
1058	279903	Manual-Operator's
1095	799953	Gasket Set-Valve
1119	799845	Screw (Alternator)
1176	799798	Nut (Exhaust Manifold)
1177	590965	Nut (Muffler)
1196	799846	Screw (Snow Hood)
1196A	799919	Screw (Snow Hood)
1251	799794	Shield-Snow
1252	591440	Screw (Snow Shield)
1302	590457	Washer (Muffler Guard)
1319	794467	Label-Warning
1319A	797669	Label-Warning

Not for reproduction