Иллюстрированный каталог запасных частей Модель: ST656BS/13D137(0003-F1) с 2016 г.

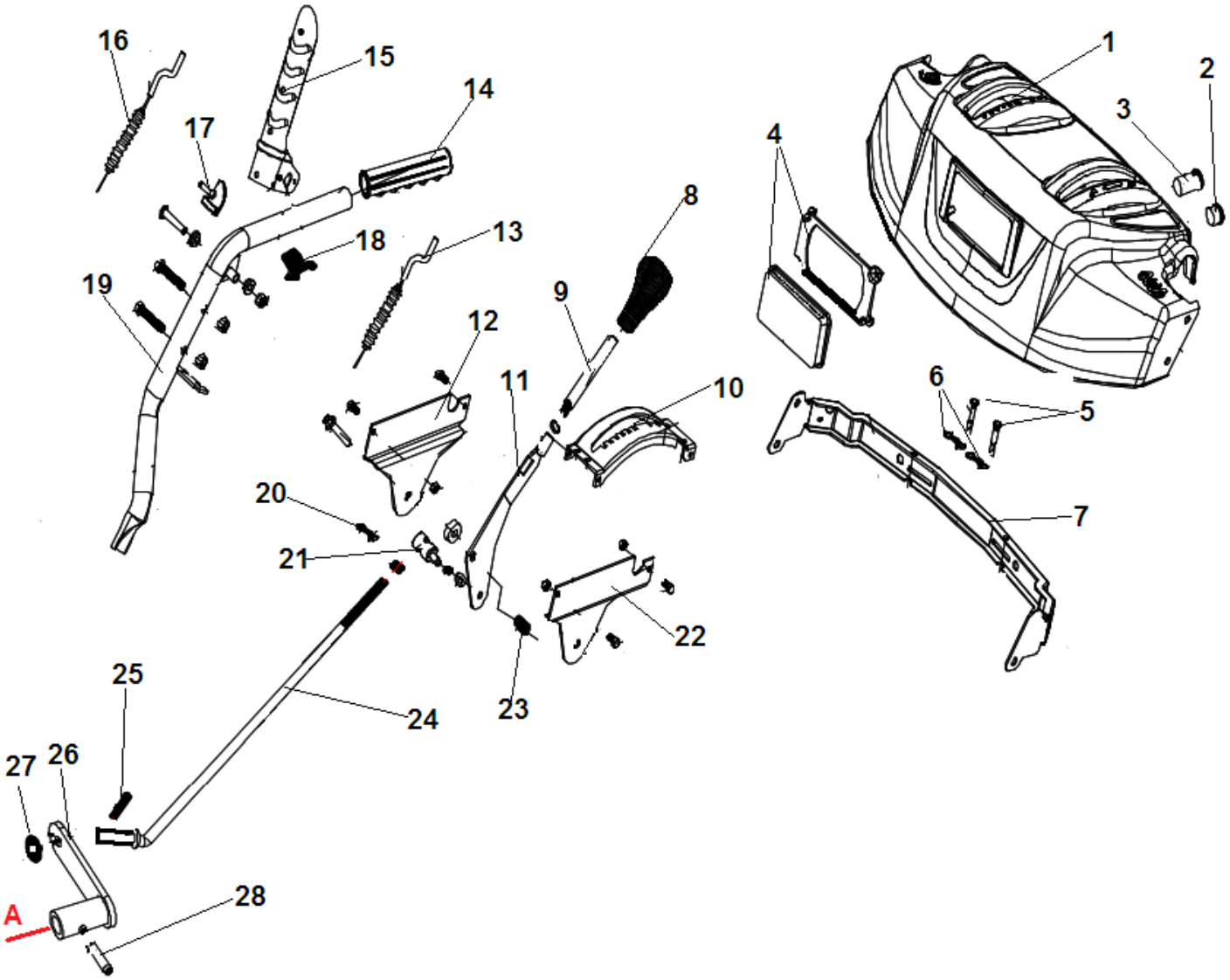

№	Артикул	Наименование	К-во	№	Артикул	Наименование	К-во
1	NF-010NEW	Панель управления	1	15	2011-SX-11-031-2	Рычаг включения хода	1
2	SA-011	Выключатель	1	16	SJ-231	Трос включения хода	1
3	FSMG-25	Заглушка	1	17	SJ-047-1	Накладка рычага хода	1
4	L-620NEW	Фара	1	18	NF-001-14-3	Пружина рычага	1
5	NJ-01	Болт срезной шнека	2	19	NF-002-R-B	Правая рабочая рукоятка	1
6	NJ-02	Шплинт срезного болта	2	20	NJ-02	Шплинт	1
7	NF-001-5	Панель стяжная рабочих	1	21	GPP6562C-01-07	Втулка подсоединения тяги	1
8	STG8062AE-26	Ручка рычага передач	1	22	NF-001-4-01	Кронштейн рычага левый	1
9	NF-001-13-2	Удлинитель рычага	1	23	AE-02-02-08	Пружина	1
10	NF-001-15	Сектор зубчатый	1	24	NF-01-18-380	Тяга рычага переключения передач	1
11	NF-001-8	Рычаг переключения	1	25	CP-3.2x29	Шплинт	1
12	NF-001-4-02	Кронштейн рычага правый	1	26	AE-02-02-03	Поводок тяги Г-образный	1
13	11-SX-11-36K	Трос блокировки рычагов хода/шнека	1	27	FB-8x16x1.2	Шайба 8x16x1,2	1
14	STG6556NA-0110-08	Ручка рабочей рукоятки	1	28	FRP-6x30	Штифт 6x30	1

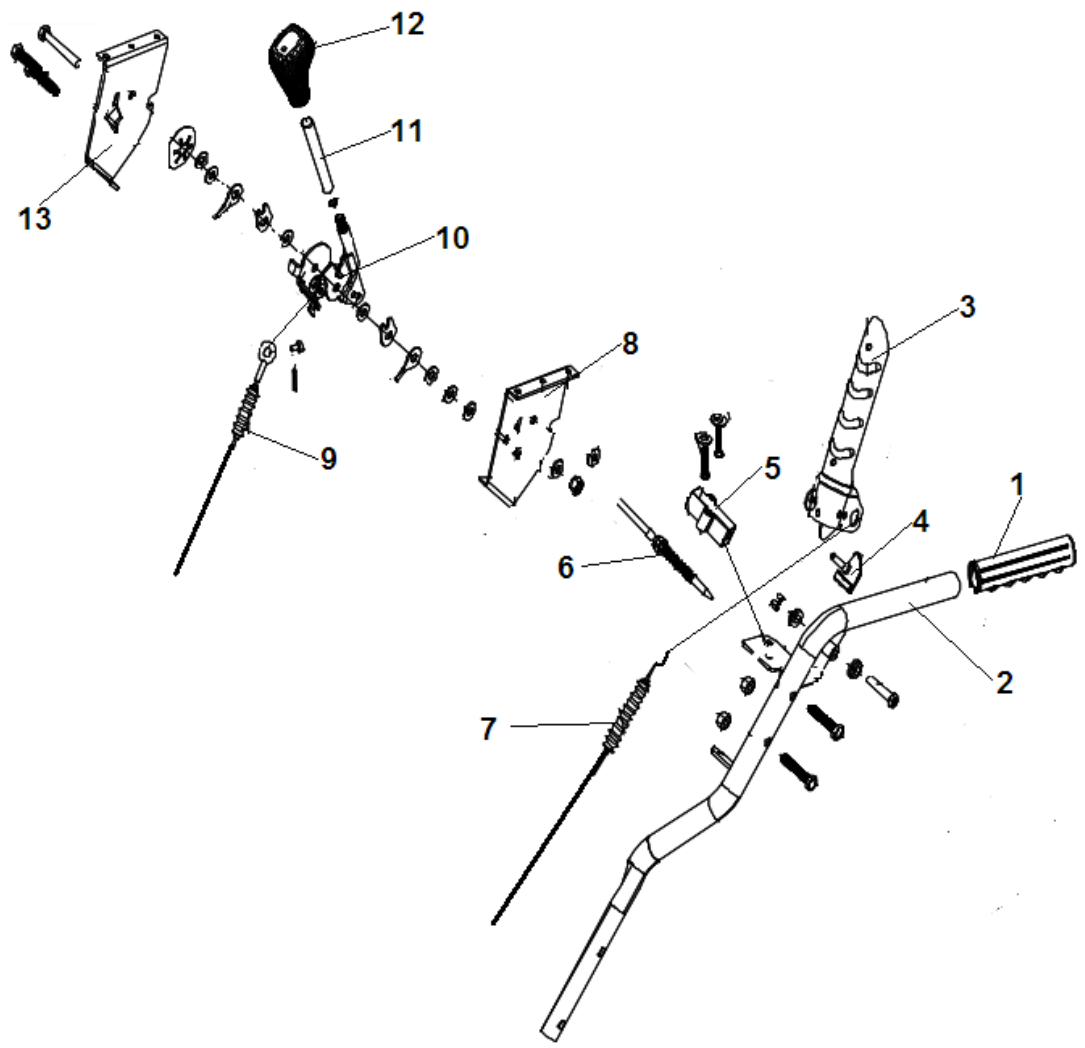

№	Артикул	Наименование	К-во	№	Артикул	Наименование	К-во
1	STG6556NA-0110-08	Ручка рабочей рукоятки	1	8	NF-001-7	Кронштейн рычага левый	1
2	NF-002-L-B	Левая рабочая рукоятка	1	9	SX-11-36E	Трос изменения наклона выброса	1
3	2011-SX-11-031-4	Рычаг включения шнека	1	10	SJ-209	Рычаг изменения угла наклона выброса	1
4	SJ-047-1	Накладка рычага шнека	1	11	NF-001-13	Удлинитель рычага	1
5	2012-KEY-04	Суппорт фиксатора троса блокировки рычагов	1	12	STG8062AE-26	Ручка рычага	1
6	11-SX-11-36K	Трос блокировки рычагов хода/шнека	1	13	NF-001-7-01	Кронштейн правая половина	1
7	SX-11-036B-2	Трос включения шнека	1	14			

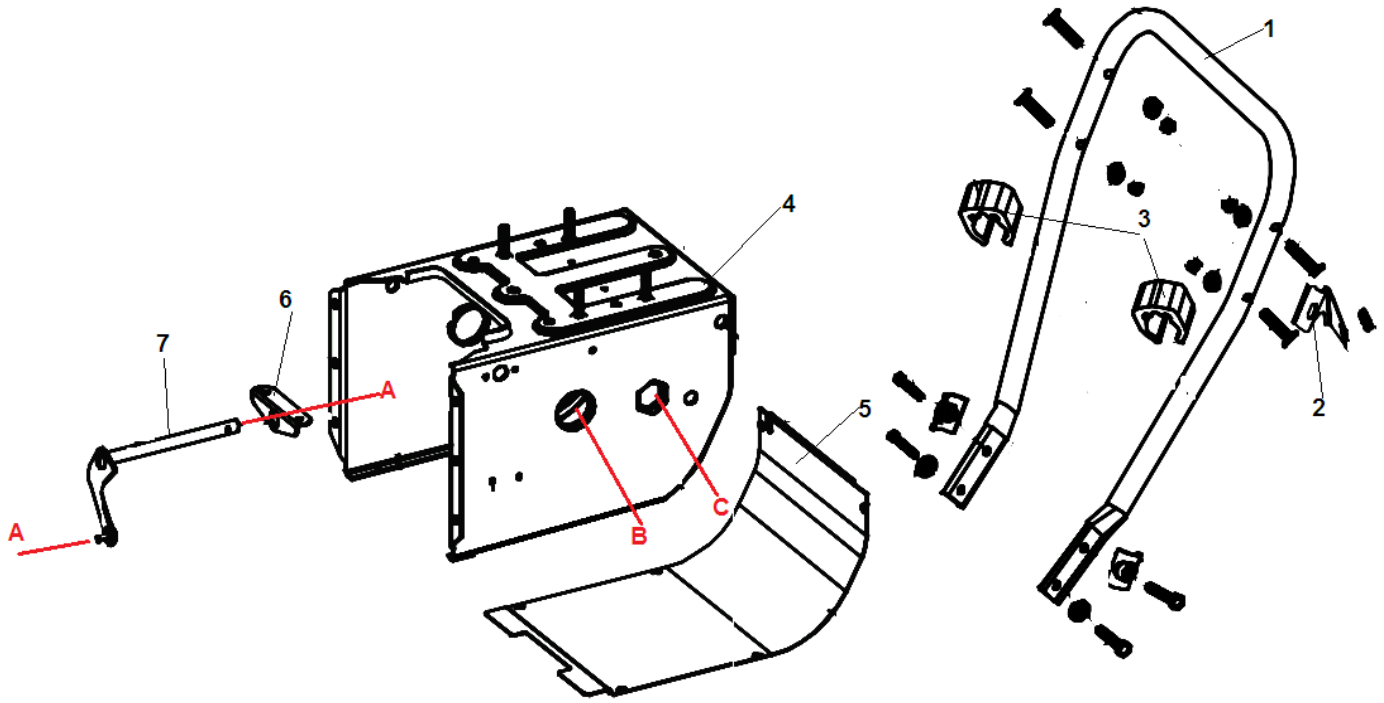

№	Артикул	Наименование	К-во	№	Артикул	Наименование	К-во
1	SX-11-039-1	Рама рабочих рукояток	1	5	SJ-102	Крышка корпуса нижняя	1
2	STG9056AE-01-03	Кронштейн крепления рычага поворота желоба	1	6	SJ-002	Кронштейн крепления рычага	1
3	SSG5580A.23-01	Фиксатор троса	2	7	SJ-040-N01	Рычаг включения диска фрикциона	1
4	SJ-103B-2	Корпус механизма привода колес	1	8			

Иллюстрированный каталог запасных частей Модель: ST656BS/13D137(0003-F1) с 2016 г.

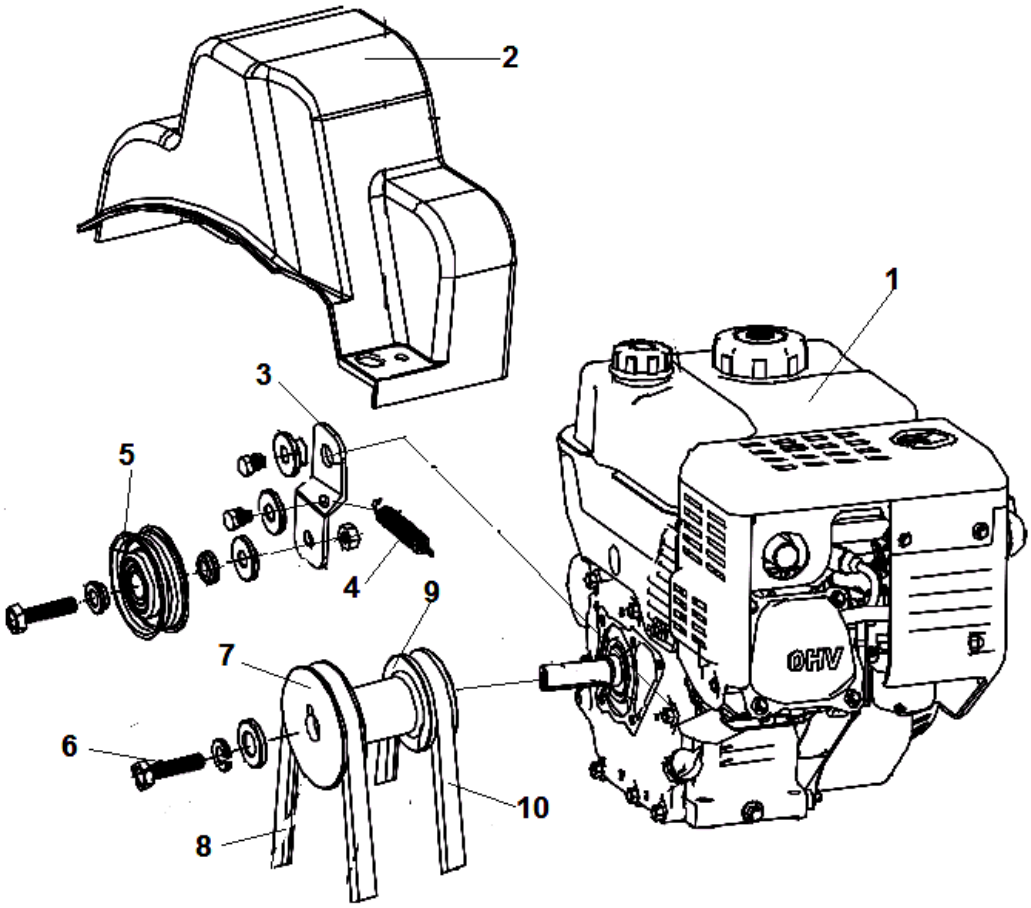

№	Артикул	Наименование	К-во	№	Артикул	Наименование	К-во
1		Двигатель	1	6	HFB-8x25	Болт крепления шкива M8x1,25	1
2	SJ-031	Кожух ремней	1	7	SJ-049B	Шкив ремня привода шнека	1
3	SJ-45	Кронштейн ролика натяжения ремня	1	8	LB4L-885	Ремень привода шнека 4L-885	1
4	SJ-035-1	Пружина кронштейна	1	9	SJ-049	Шкив ремня привода хода	1
5	SX-11-170	Ролик натяжения ремня	1	10	TB-5Mx750	Ремень привода хода	1

CHAMPION
Power & force

Иллюстрированный каталог запасных частей Модель: ST656BS/13D137(0003-F1) с 2016 г.

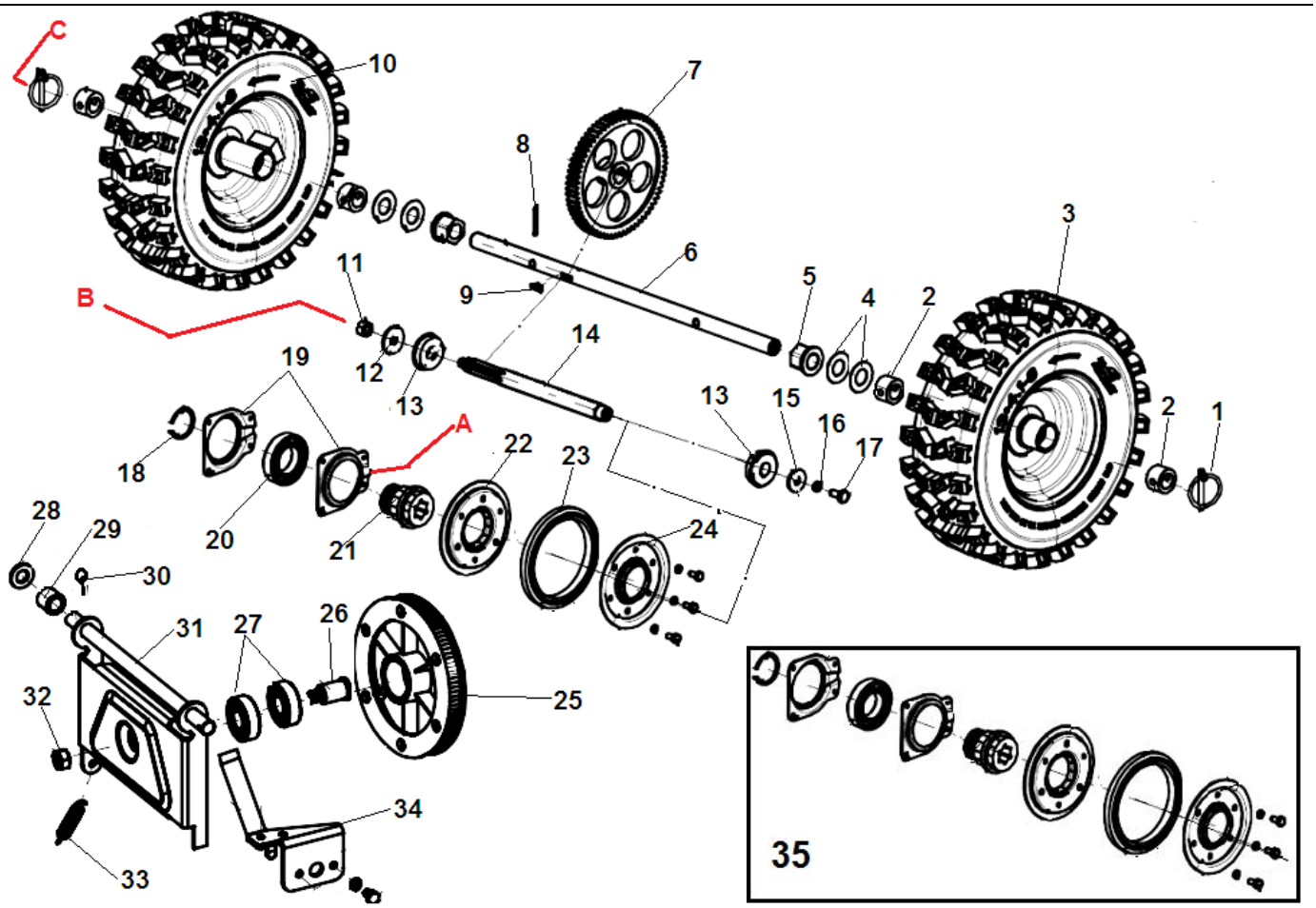

№	Артикул	Наименование	К-во	№	Артикул	Наименование	К-во
1	SJ-066	Штифт крепления колеса	2	18	SB-057	Кольцо стопорное 35	1
2	SJ-119-A	Втулка ступицы колеса 30x19x20	4	19	SJ-013B	Корпус подшипника	2
3	TC-13L	Колесо левое 13x4,1x6	1	20	6007	Подшипник 6007	1
4	FB-19x38x1.5	Шайба 19x38x1,5	4	21	SJ-013C	Втулка диска фрикциона	1
5	SJ-026	Втулка крепления оси колес	2	22	SJ-013AB	Корпус колеса фрикциона правая половина	1
6	SJ-017	Вал привода колес	1	23	SJ-013D-14	Колесо фрикциона резиновое	1
7	SJ-003	Шестерня привода колес	1	24	SJ-013AC	Корпус колеса фрикциона левая половина	1
8	OSP-4x30	Штифт 4x30	1	25	SJ-010	Шкив ремня привода хода	1
9	WK-5x7.5x19	Шпонка 5x7,5x19	1	26	SJ-010B	Вал шкива	1
10	TC-13R	Колесо правое 13x4,1x6	1	27	BE-6203	Подшипник 6203	2
11	NHLN-10	Гайка M10	1	28	SB-065	Шайба 13x24x2	1
12	FB-10x28x2	Шайба 10x28x2	1	29	SJ-107	Втулка	1
13	KBE-6203	Подшипник вала фрикциона со стопорным кольцом	2	30	SB-063	Штифт 2,5x25	1
14	SJ-005	Вал привода колеса фрикциона шестигранный	1	31	SJ-007	Кронштейн крепления шкива	1
15	FB-8x28x2	Шайба 8x28x2	1	32	SB-064	ГайкаM10	1
16		Шайба гровер	1	33	SJ-069	Пружина кронштейна шкива	1
17	HS-8x16	Болт 8x16	1	34	SJ-015	Ограничитель ремня	1
				35	ZZZ000S28998-22	Колесо фрикциона привода хода	1

CHAMPION
Power & force

Иллюстрированный каталог запасных частей Модель: ST656BS/13D137(0003-F1) с 2016 г.

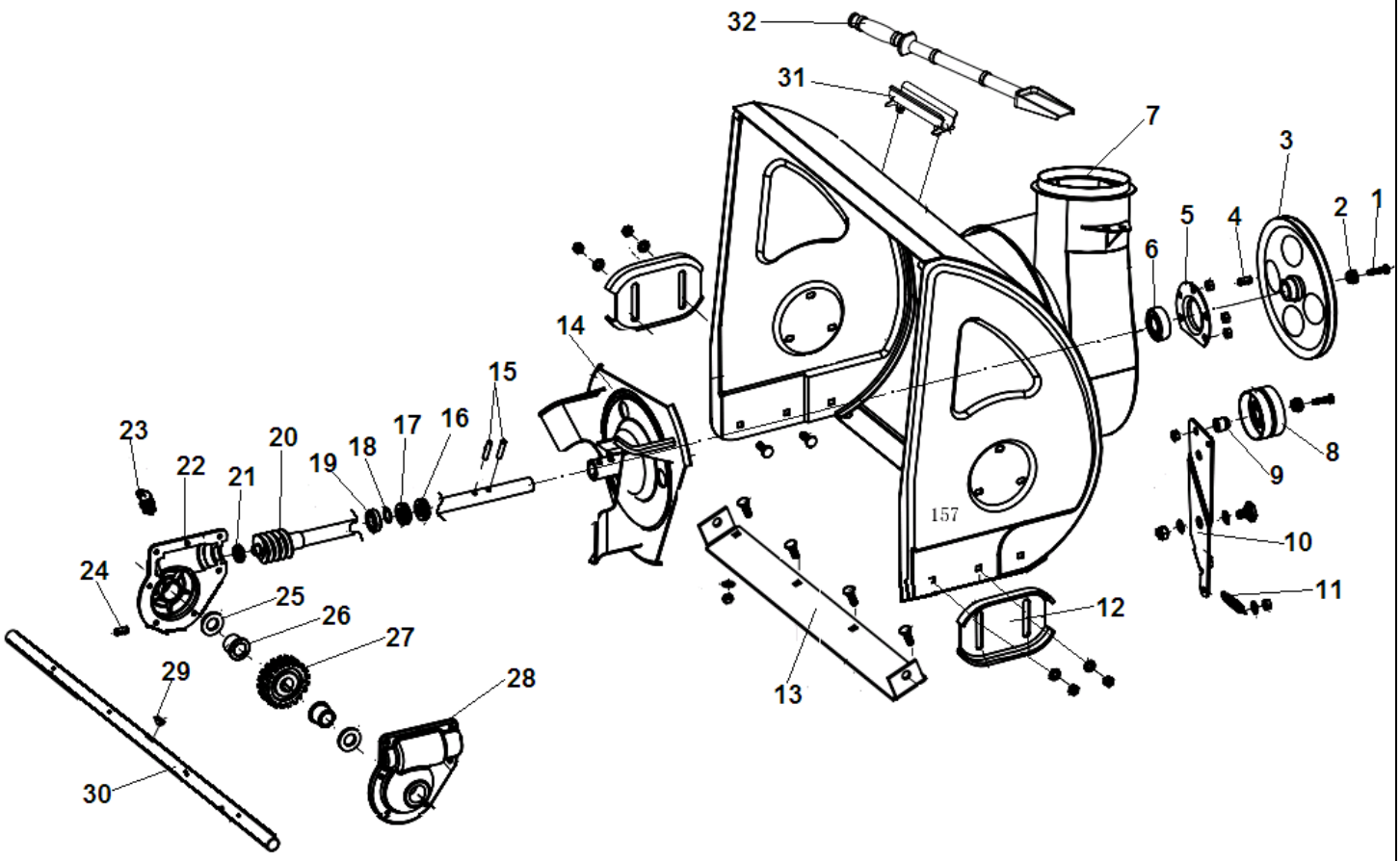

№	Артикул	Наименование	К-во	№	Артикул	Наименование	К-во
1	HS-8x20	Болт M8x20	1	17	BE-51104	Подшипник упорный 51104	1
2	FB-8x28x2	Шайба 8x28x2	1	18	SJ-057	Шайба 20,1x25x1,5	1
3	SJ-039-14	Шкив ремня привода шнека	1	19	BE-6904	Подшипник вала редуктора 6904	1
4	FK-C6x17	Шпонка 6x6x17	1	20	SJ-030	Вал редуктора с червяком	1
5	SJ-004	Крышка подшипника	1	21	BE-16001	Подшипник вала редуктора 16001	1
6	BE-UC204	Подшипник сферический опорный	1	22	SJ-101A	Корпус редуктора правая половина	1
7	SJ-104-NEW	Кожух шнеков	1	23	RM-5HP	Масленка	1
8	SJ-008	Ролик натяжения ремня	1	24	SHS-5x12	Болт-заглушка M5x12	1
9	SJ-008B	Шайба	1	25	OS-30x19x7	Сальник редуктора 30x19x7	2
10	SJ-023-2014	Кронштейн ролика	1	26	SJ-108-1	Втулка редуктора 19	2
11	SJ-037	Пружина кронштейна	1	27	SJ-038	Шестерня редуктора	1
12	SJ-111	Полозок кожуха шнека	2	28	SJ-101	Корпус редуктора левая половина	1
13	SJ-006	Накладка кожуха шнека	1	29	WK-5x7.5x19	Шпонка 5x7,5x19	1
14	SJ-001	Крыльчатка забора снега	1	30	22-SX-11-134	Вал шнека	1
15	FRP-6x30	Штифт крепления крыльчатки 6x30	2	31	SJ-151	Кронштейн крепления лопатки	1
16	OS-32x20x6	Сальник редуктора на вал с червяком	1	32	SJ-150	Лопатка для чистки желоба	1

Иллюстрированный каталог запасных частей Модель: ST656BS/13D137(0003-F1) с 2016 г.

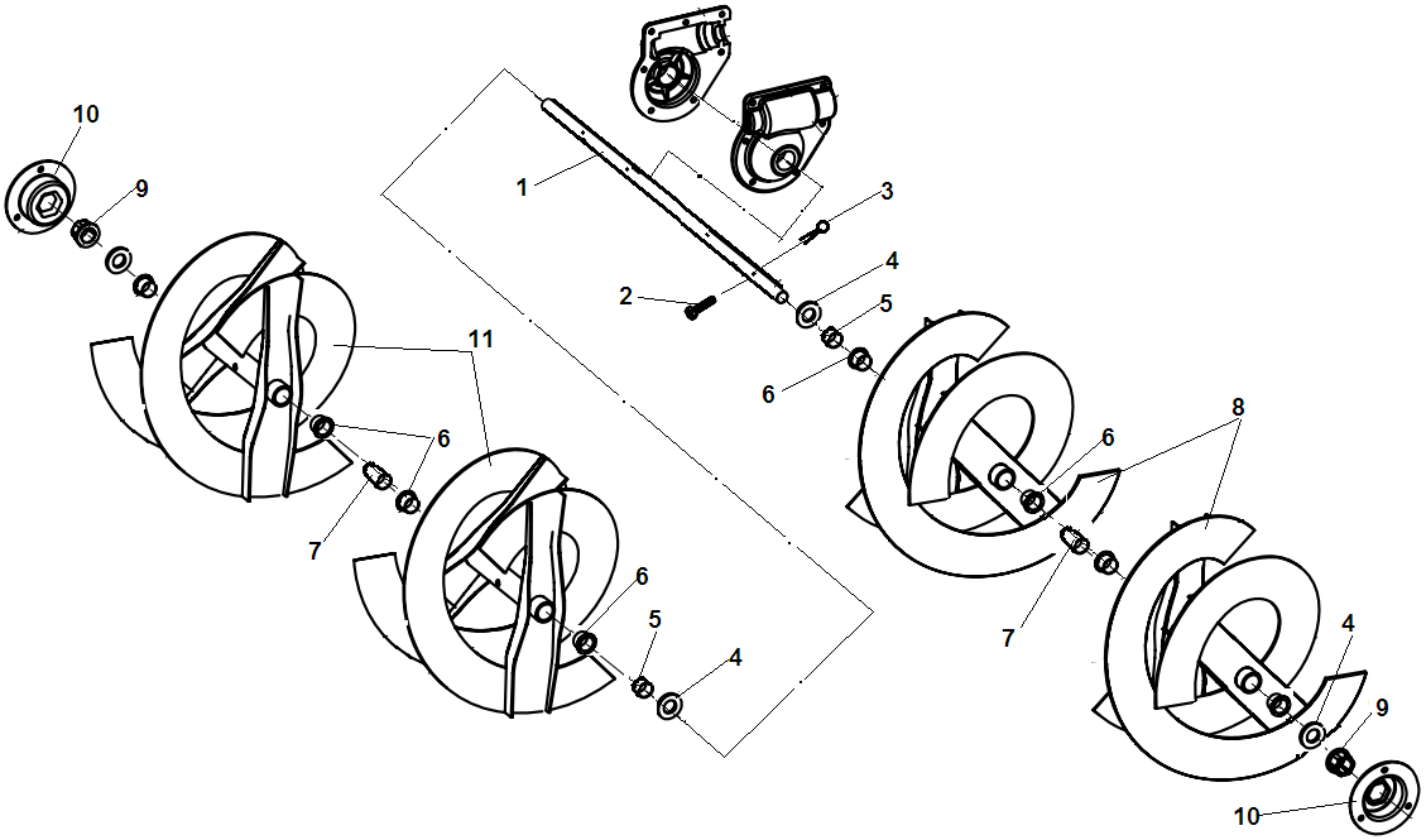

№	Артикул	Наименование	К-во	№	Артикул	Наименование	К-во
1	22-SX-11-134	Вал шнека	1	7	22-SX-11-300	Втулка между шнеками 25 мм	2
2	NJ-01	Болт шнека срезной	4	8	30-SX-11-125	Шнек левый	2
3	NJ-02	Шплинт болта	4	9	SJ-020	Втулка опорная крепления вала шнека	2
4	FB-19x38x1.5	Шайба 19x38x1,5	4	10	SJ-024	Корпус опорной втулки	2
5	24-SX-11-301	Втулка между редуктором и шнеком 11 мм	2	11	30-SX-11-135	Шнек правый	2
6	SJ-019	Втулка вала шнека (в шнек)	8	12			

Иллюстрированный каталог запасных частей Модель: ST656BS/13D137(0003-F1) с 2016 г.

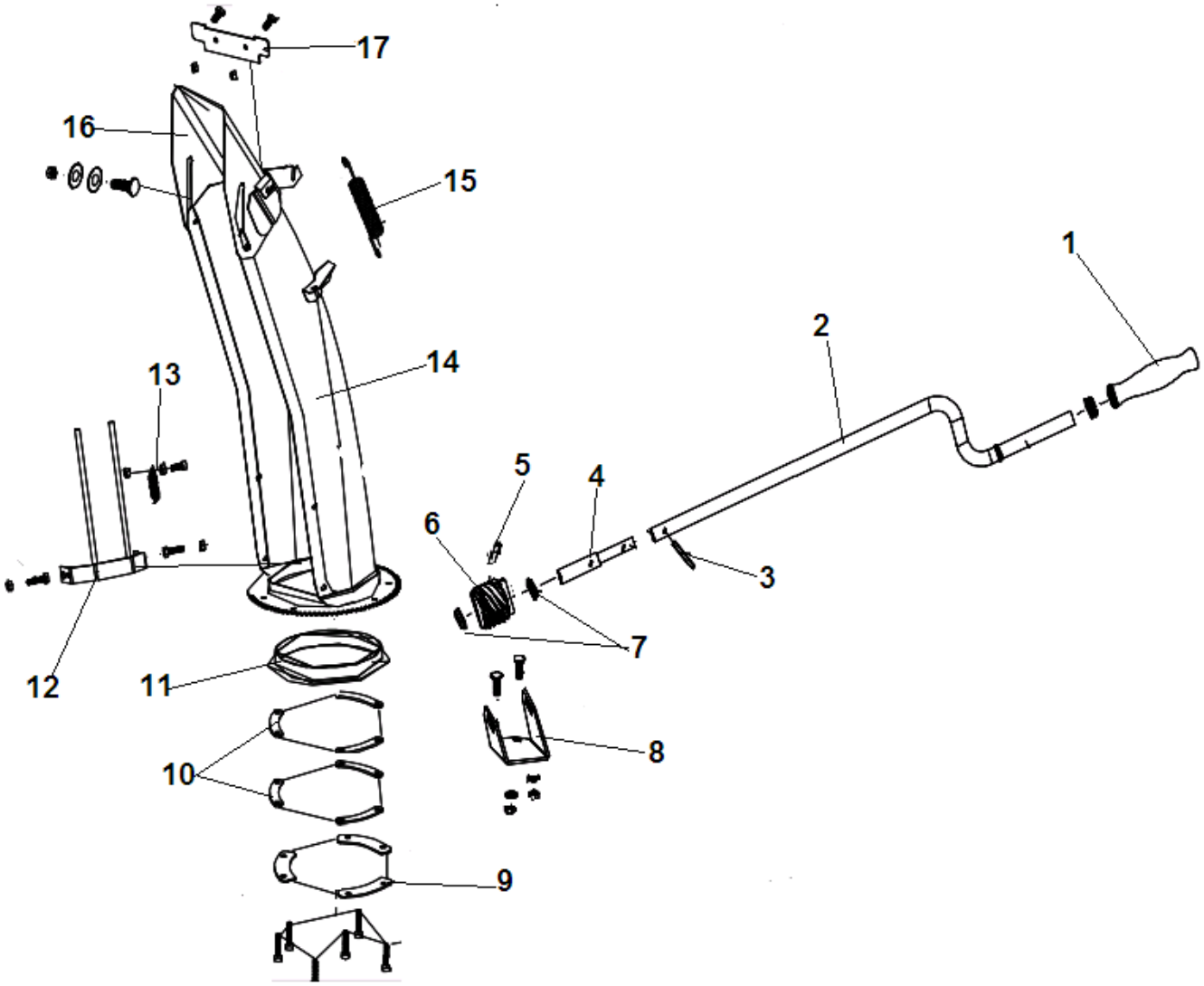

№	Артикул	Наименование	К-во	№	Артикул	Наименование	К-во
1	SJ-242	Ручка рычага поворота желоба	1	10	SJ-021B	Накладка крепления жлоба верхняя	6
2	SJ-227	Рычаг поворота желоба	1	11	SJ-237	Кольцо желоба	1
3	STG1170AE-300	Шплинт	1	12	SJ-012	Рассекатель снега	1
4	SJ-228-1	Переходник рычага поворота	1	13	SJ-036	Пружина рассекателя	1
5	OSP-4x42	Штифт 4x42	1	14	SX-11-106-12	Желоб для выброса снега	1
6	SJ-208-12	Червяк рычага поворота желоба	1	15	SJ-226	Пружина желоба	1
7	SJ-238	Шайба	2	16	SX-11-105-1	Козырек желоба	1
8	SJ-225	Кронштейн крепления рычага	1	17	SX-11-400	Накладка козырька резиновая	1
9	SJ-021	Накладка крепления желоба	3				

Иллюстрированный каталог запасных частей Модель: ST656BS/13D137(0003-F1) с 2016 г.

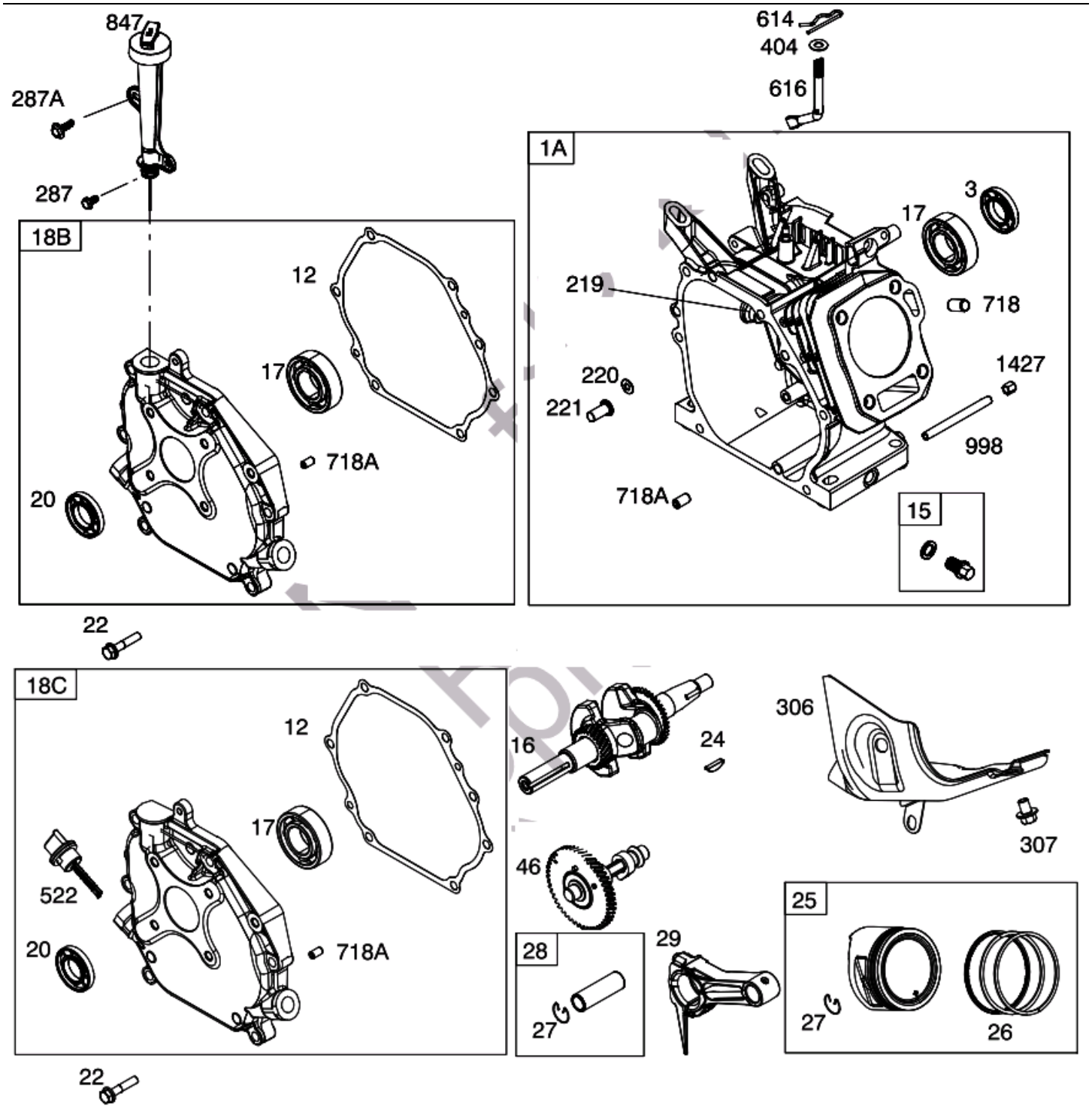

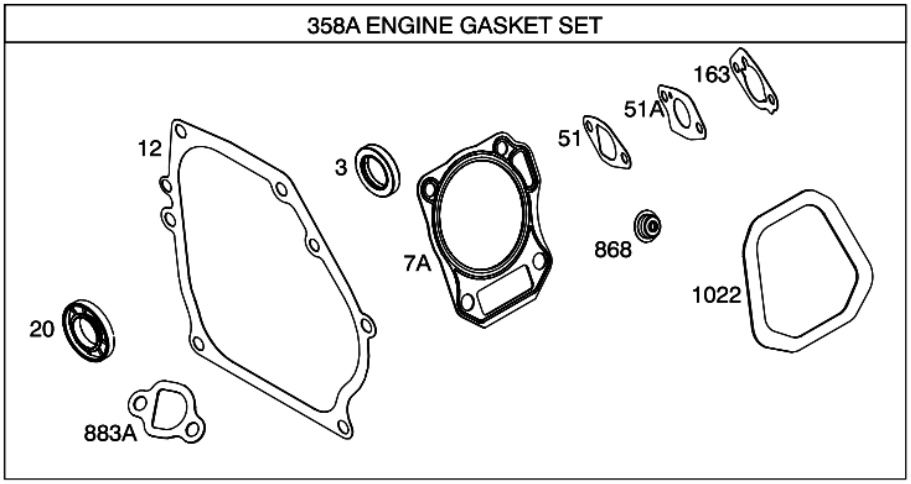

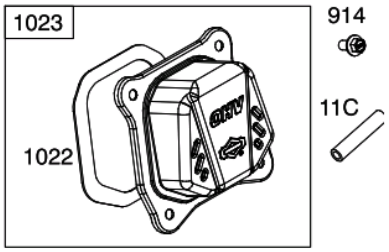

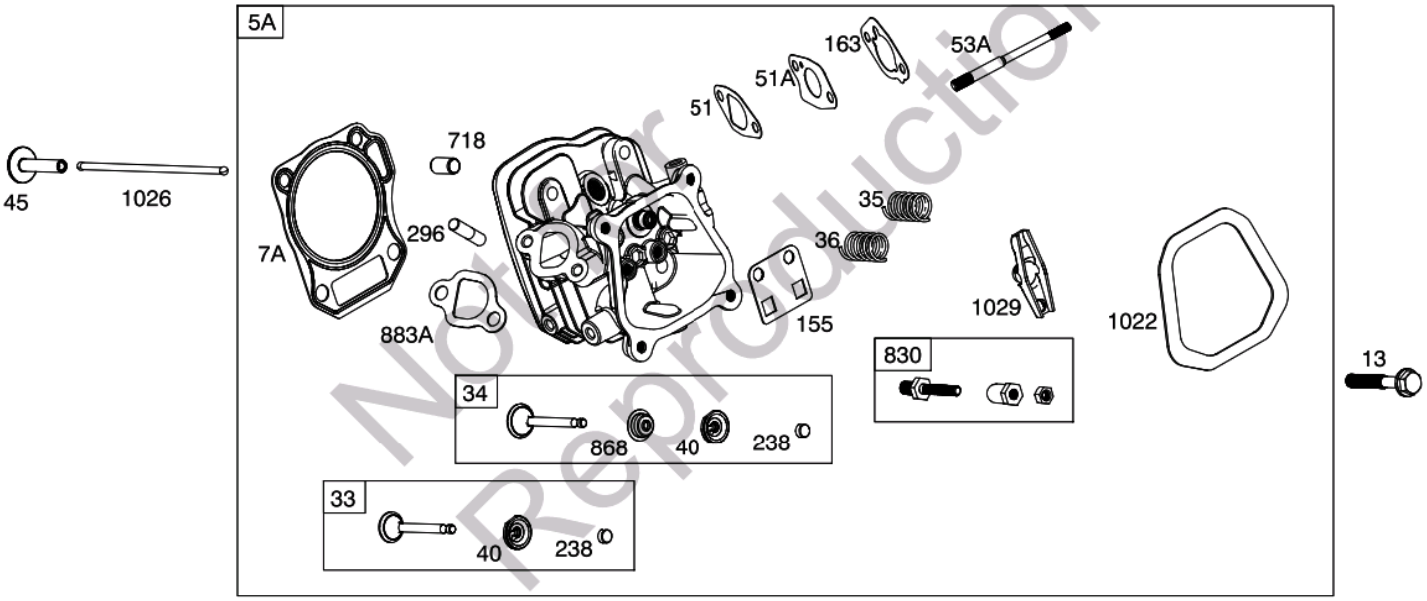

Not for Reproduction

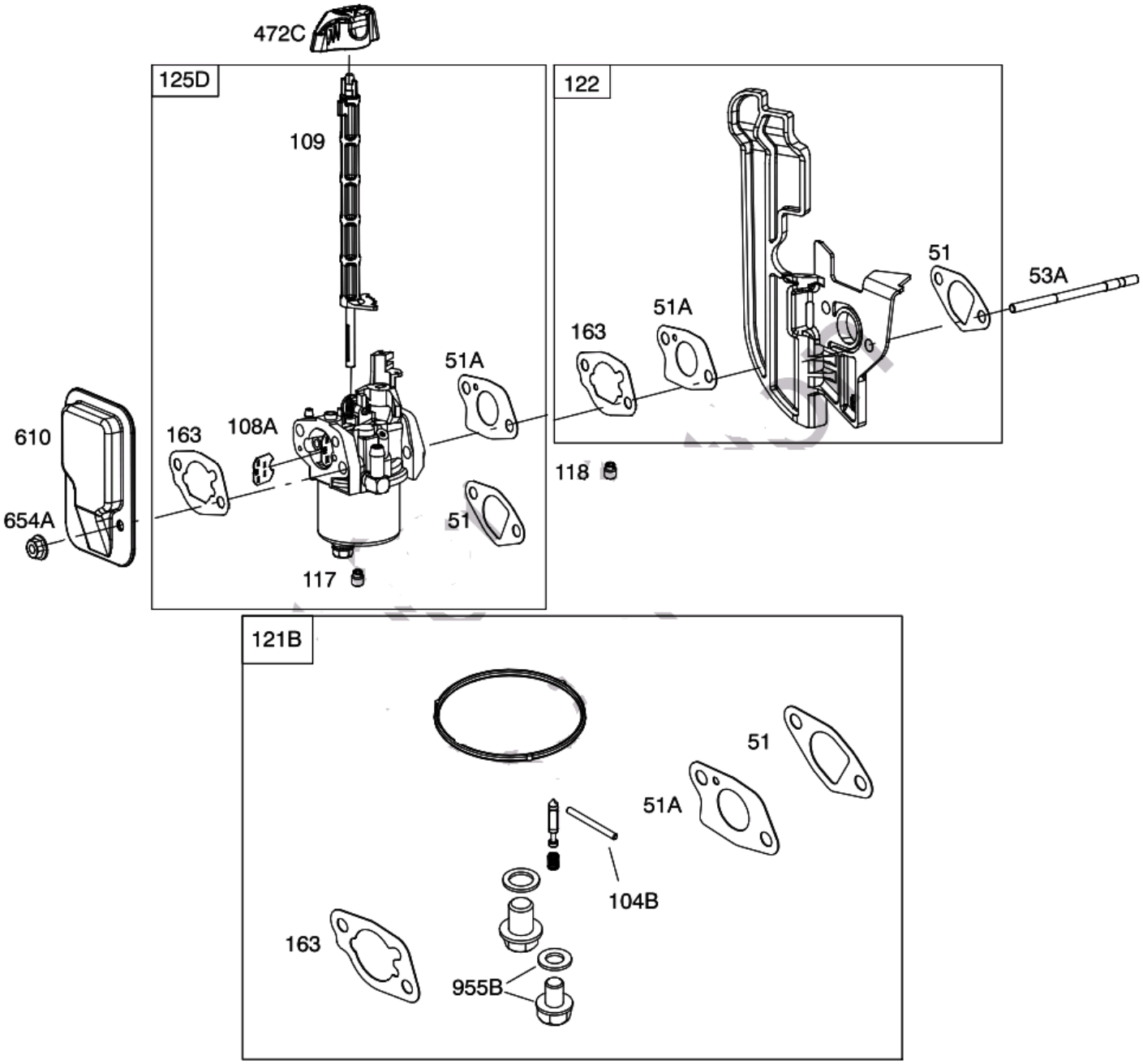
472C
125D
109
122
51
53A
51A
163
51A
610
163
108A
118
654A
51
117
121B
51
51A
104B
163
955B

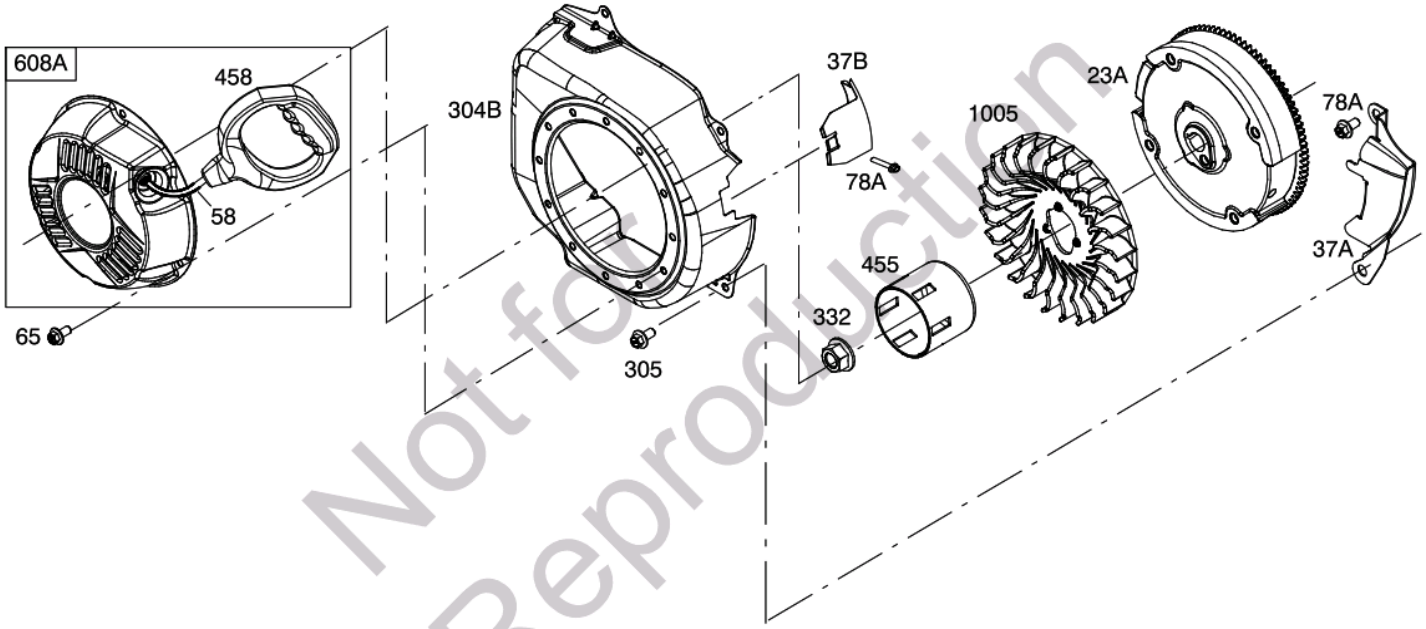

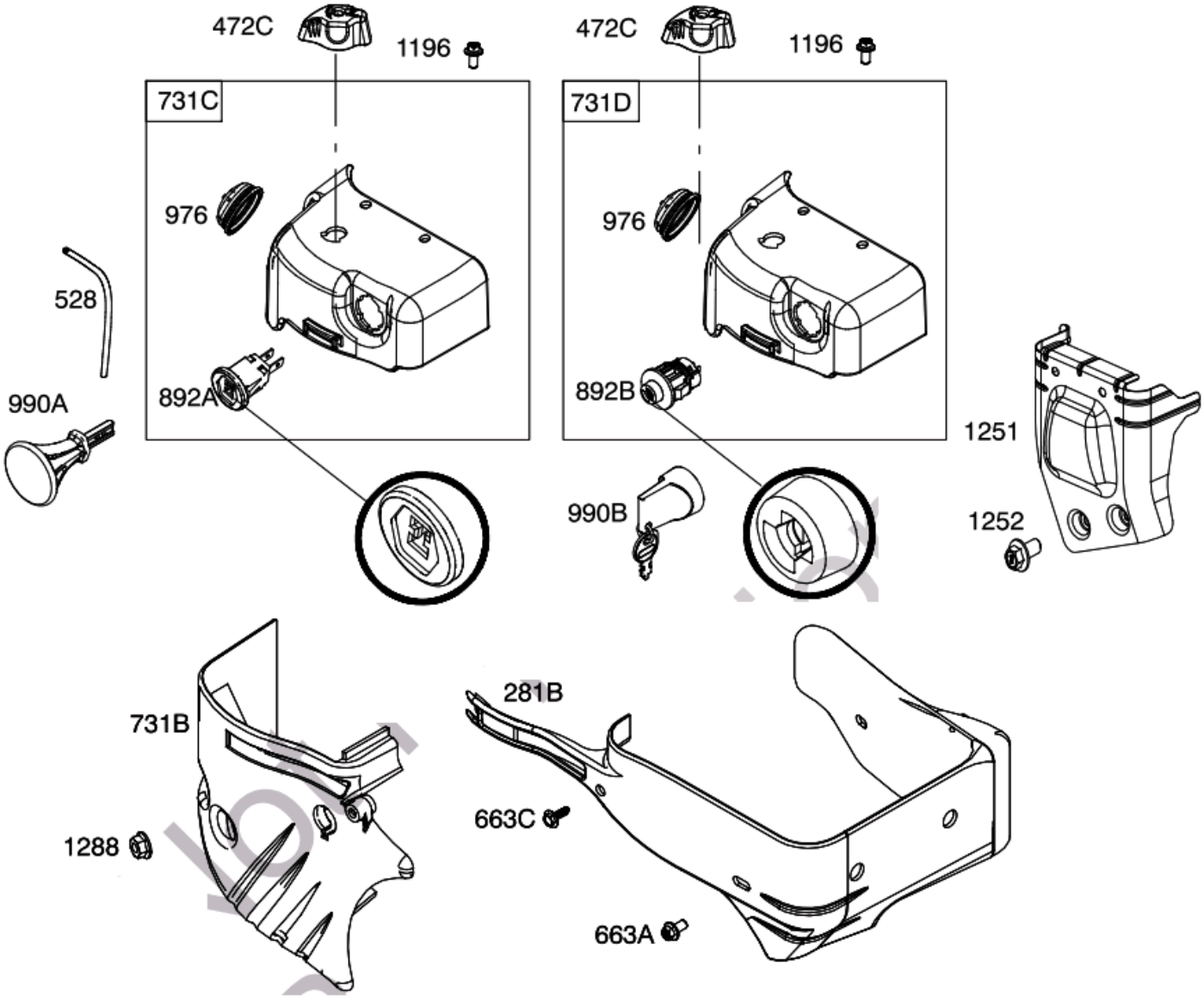

Not for Reproduction

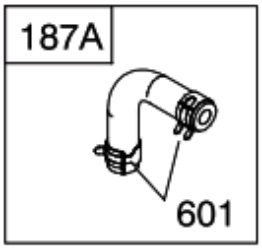
187A
601

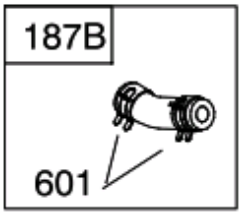
187B
601

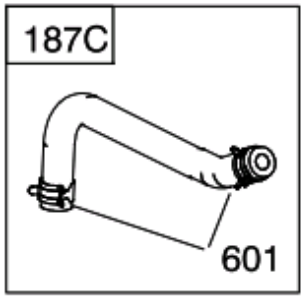
187C
601

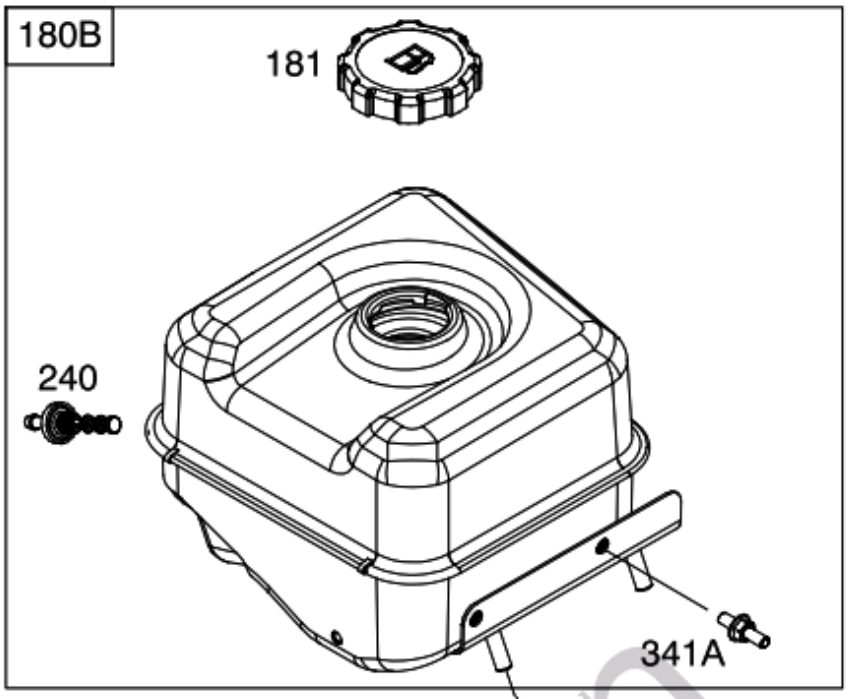
180B
181
190A
240
341A
450
360

958

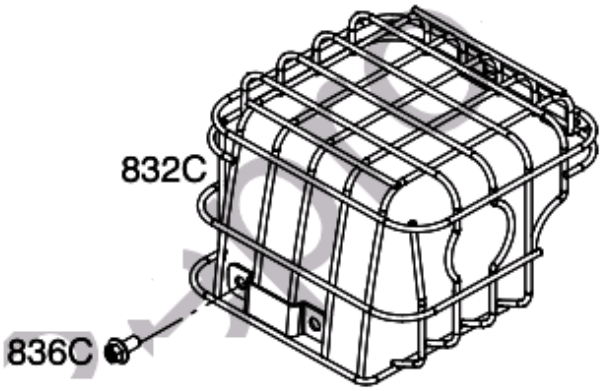
832C
836C

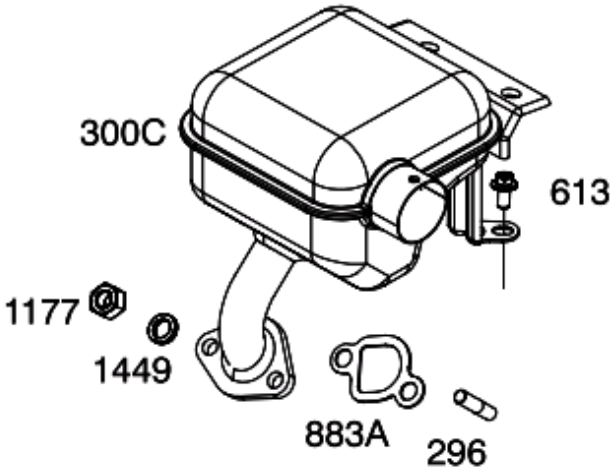
300C
613
1177
1449
883A
296

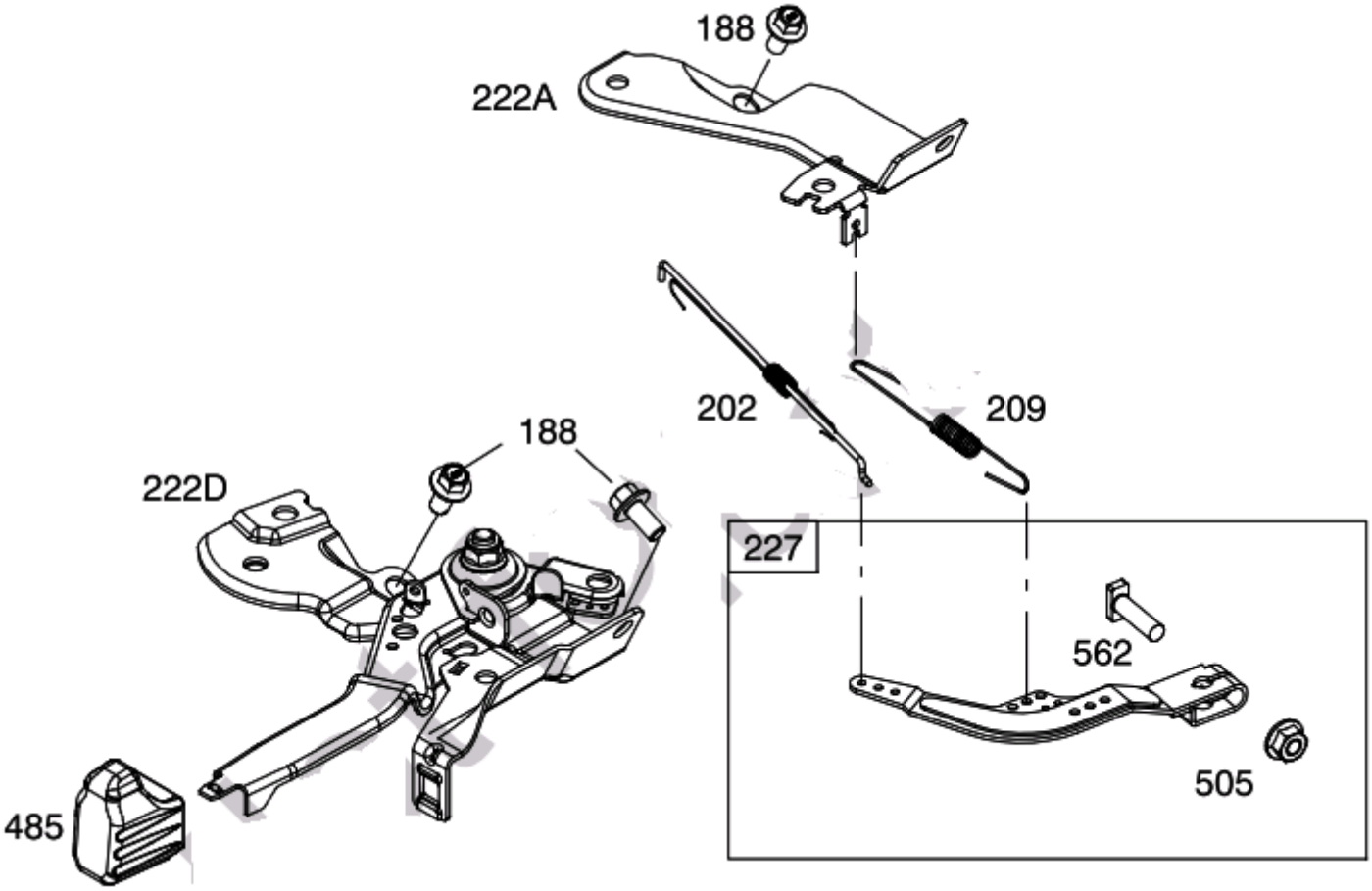
188
222A
202
209
188
222D
227
562
505
485

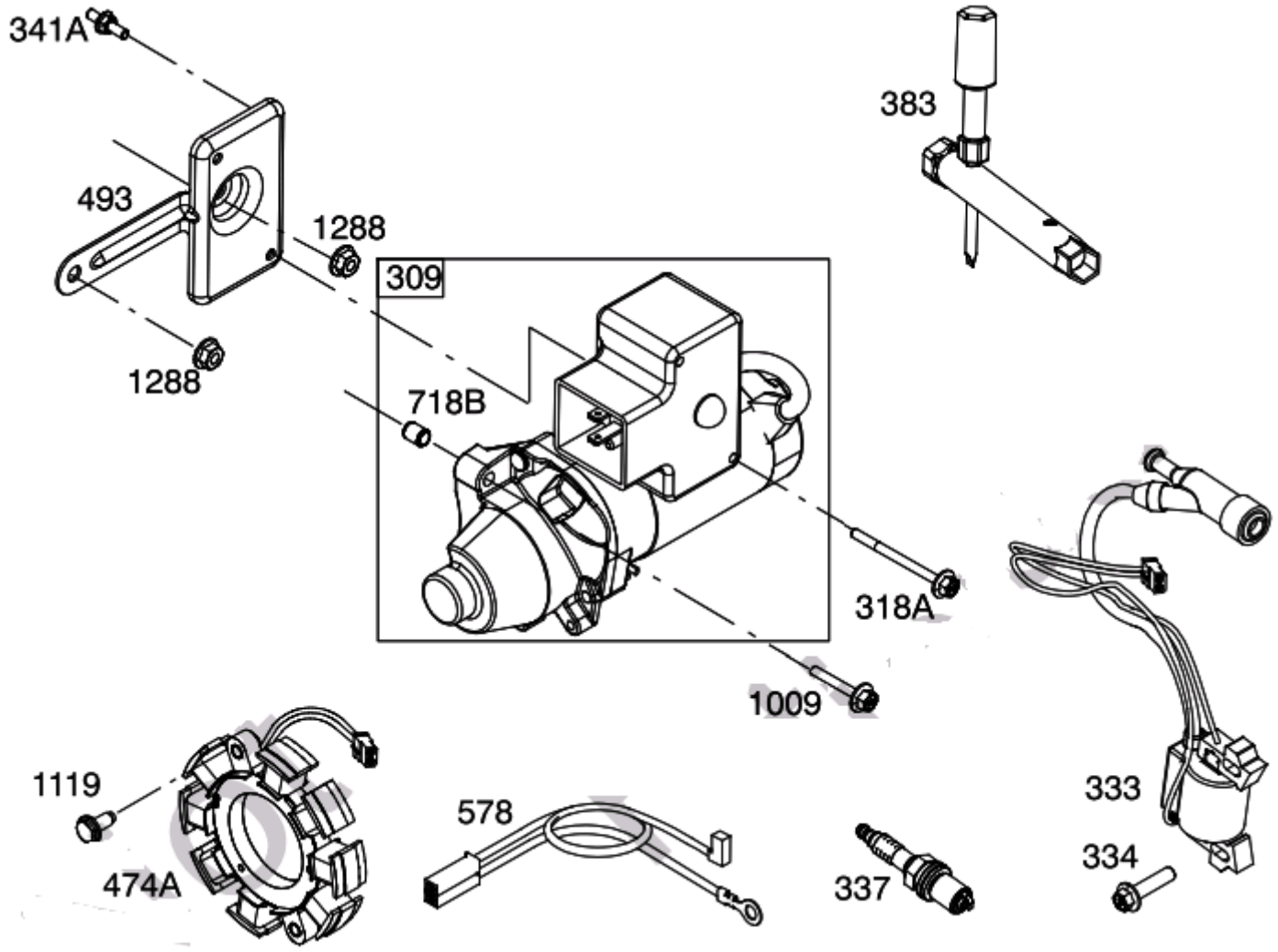
341A
493
1288
1288
309
718B
383
318A
1009
333
334
1119
474A
578
337

13D101

REF. NO.	PART NO.	DESCRIPTION
1A	591446	Cylinder Assembly
3	590712	Seal-Oil (Magneto Side)
5A	591454	Head-Cylinder
7A	591445	Gasket-Cylinder Head
11C	695745	Tube-Breather
12	590608	Gasket-Crankcase
13	590639	Screw (Cylinder Head)
15	590678	Plug-Oil Drain
16	591520	Crankshaft Used on Type No(s). 0001, 0002, 0003, 0005, 0006, 0110, 0111.
17	590715	Bearing-Ball
18B	592294	Cover-Crankcase
18C	592296	Cover-Crankcase
20	590712	Seal-Oil (PTO Side)
22	590714	Screw (Crankcase Cover/Sump)
23A	591534	Flywheel Used on Type No(s). 0001, 0003, 0006, 0110, 0111.
		------ Note ------
		591627 Flywheel Used on Type No(s). 0002, 0005.
24	797286	Key-Flywheel
25	591451	Piston Assembly (Standard)
		------ Note ------
		591551 Piston Assembly (.020" Oversize)
26	591452	Ring Set (Standard)
		------ Note ------
		591552 Ring Set (.020" Oversize)
27	590664	Lock-Piston Pin
28	590663	Pin-Piston
29	590665	Rod-Connecting
33	591448	Valve-Exhaust
34	591447	Valve-Intake
35	590650	Spring-Valve (Intake)
36	590650	Spring-Valve (Exhaust)
37A	591453	Guard-Flywheel
37B	591630	Guard-Flywheel
40	590654	Retainer-Valve
45	591449	Tappet-Valve
46	591450	Camshaft
51	590612	Gasket-Intake
51A	590613	Gasket-Intake
53A	591455	Stud (Carburetor)
58	791362	Rope-Rewind (Cut To Required Length)
65	590706	Screw (Rewind Starter)
78A	590850	Screw (Flywheel Guard)
104B	592486	Pin-Float Hinge
108A	591860	Valve-Choke
109	591542	Shaft-Choke
117	591859	Jet-Main (Standard)
118	591861	Jet-Main (High Altitude)
121B	591770	Kit-Carburetor Overhaul
122	592550	Adapter-Carburetor
125D	592447	Carburetor
155	590655	Plate-Cylinder Head
163	590605	Gasket-Air Cleaner
180B	591508	Tank-Fuel (Metal)
181	794641	Cap-Fuel Tank (Metal)
187A	591516	Line-Fuel
187B	591517	Line-Fuel
187C	591518	Line-Fuel
188	590850	Screw (Control Bracket)
190A	591476	Screw (Fuel Tank)
202	590645	Link-Mechanical Governor
209	590625	Spring-Governor (Blue) Used on Type No(s). 0001, 0002, 0005, 0006, 0110, 0111.
		------ Note ------
		591624 Spring-Governor (Yellow) Used on Type No(s). 0003.
219		Gear-Governor (Not Available) (See Reference 1A For Replacement)
220	590677	Washer (Governor Gear)
221	590676	Cup-Governor
222A	591614	Bracket-Control
222D	591470	Bracket-Control
227	590660	Lever-Governor Control
238	590649	Cap-Valve
240	797346	Filter-Fuel
281B	592583	Panel-Control
287	590850	Screw (Dipstick Tube)
287A	790557	Screw (Dipstick Tube)
296	590631	Stud (Muffler)
300C	591472	Muffler
304B	591473	Housing-Blower
305	590850	Screw (Blower Housing)
306	590636	Shield-Cylinder
307	590683	Screw (Cylinder Shield)
309	591157	Motor-Starter Used on Type No(s). 0002, 0006, 0110.
		------ Note ------
		591703 Motor-Starter Used on Type No(s). 0001, 0003, 0111.
318A	591522	Screw (Mounting Bracket)
332	590635	Nut (Flywheel)

Not for Reproduction

13D101

REF. NO.	PART NO.	DESCRIPTION
333	590603	Armature-Magneto
334	590644	Screw (Magneto Armature)
337	691043	Plug-Spark
341A	591509	Stud (Mounting Bracket) (Fuel Tank)
358A	591565	Gasket Set-Engine
360	590632	Nut (Fuel Tank Bracket)
383	590721	Wrench-Spark Plug
404	590669	Washer (Governor Crank)
450	590633	Washer-Lock (Fuel Tank Bracket)
455	590682	Cup-Flywheel
458	699334	Grip-Starter Rope
472C	791948	Knob-Choke
474A	591533	Alternator (60W A/C Only)
485	695755	Knob-Control
493	591521	Bracket-Mounting (Starter)
505	590641	Nut (Governor Control Lever)
522	590716	Plug-Dipstick/Fill
528	845267	Hose-Primer
562	590640	Bolt (Governor-Control Lever)
578	591523	Wire-Ground
601	791850	Clamp-Hose
608A	591158	Starter-Rewind
610	591153	Arrestor-Intake
613	590850	Screw (Muffler)
614	590670	Pin-Cotter
616	590668	Crank-Governor
654A	591527	Nut (Carburetor)
663A	590850	Screw (Control Panel)
663C	790557	Screw (Control Panel)
718	590637	Pin-Locating (Cylinder Head)
718A	590713	Pin-Locating (Crankcase Cover)
718B	591466	Pin-Locating (Starter Motor)
731B	592582	Hood-Snow (Bottom)
731C	591513	Hood-Snow (Push/Pull) (Top)
731D	591515	Hood-Snow (Rotary) (Top)
830	590653	Stud-Rocker Arm
832C	591443	Guard-Muffler
836C	590850	Screw (Muffler Guard)
847	591444	Dipstick/Tube Assembly
868	590648	Seal-Valve (Intake)
883A	591156	Gasket-Exhaust
892A	791944	Switch-Key (Push/Pull)
892B	798182	Switch-Key (Rotary)
914	590850	Screw (Rocker Cover)
955B	592493	Plug-Carburetor1
958	698183	Valve-Shutoff (Plastic)
976	793382	Primer-Carburetor
990A	794696	Key Set (Push/Pull)
990B	798177	Key Set (Rotary)
998	794701	Plug-Pipe
1005	590679	Fan-Flywheel
1009	591476	Screw (Starter Motor)
1022	797194	Gasket-Rocker Cover
1023	592903	Cover-Rocker Arm
1026	590658	Rod-Push
1029	590651	Arm-Rocker
1036		Label-Emissions (Available From A Briggs & Stratton Authorized Dealer)
1054	280275	Tie-Cable
1058	381087	Manual-Operator's
1119	590644	Screw (Alternator)
1177	590632	Nut (Muffler)
1196	591532	Screw (Snow Hood)
1251	591511	Shield-Snow
1252	590850	Screw (Snow Shield)
1288	591527	Nut (Snow Hood)
1319	794467	Label-Warning
1319A	797669	Label-Warning
1427	695757	Cap-Pipe
1449	590633	Washer (Muffler)

Not for Reproduction