CHAMPION Power & force

Иллюстрированный каталог запасных частей Модель: GTP80H

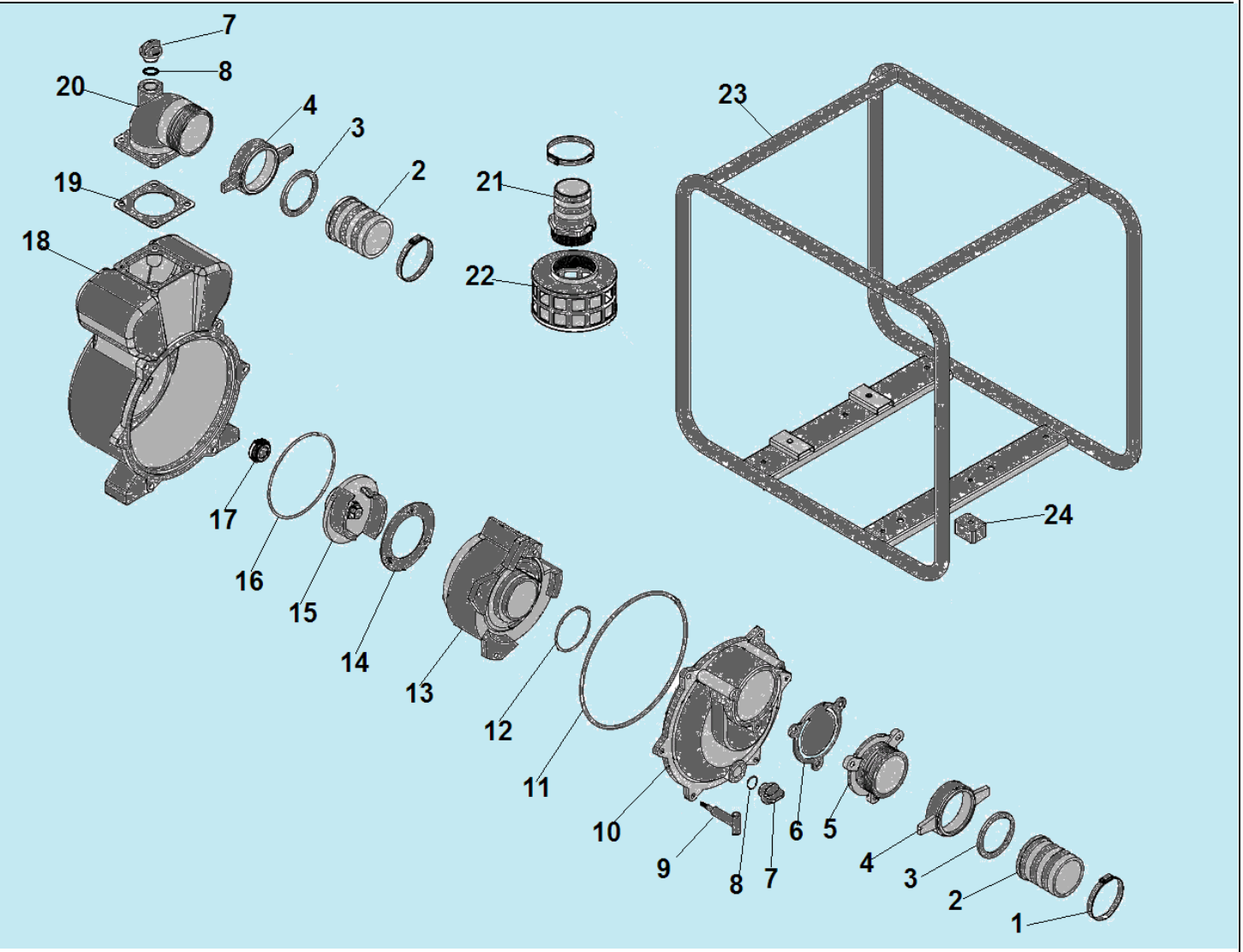

№	Артикул	Наименование	К-во	№	Артикул	Наименование	К-во
1	039030102300	Хомут	3	13	039090500700	Корпус крыльчатки	1
2	039030102101	Входной/выходной патрубок	2	14	039090500600	Защитное кольцо	1
3	039030102000	Уплотнительное кольцо	2	15	039090500500	Крыльчатка помпы	1
4	039030102203	Гайка фланца, мелкая резьба	2	16	039090501800	Уплотнительное кольцо	1
5	039090501201	Входной фланец	1	17	039110100200	Сальник крыльчатки комплект	1
6	039090501100	Обратный клапан	1	18	039090500300	Корпус, сторона двигателя	1
7	660240001-0001	Сливная/заливная пробка	2	19	039090500200	Прокладка фланца	1
8	039090101000	Уплотнительное кольцо 32x25,8x4,2	2	20	039090500101	Выходной фланец	1
9	039090501300	Т-образный болт	6	21	039090501600	Коннектор фильтра	1
10	039090501000	Корпус сторона фланцев	1	22	039090501700	Всасывающий фильтр	1
11	039090500900	Уплотнительное кольцо корпуса помпы	1	23	032110300001	Рама	1
12	039090500800	Уплотнительное кольцо	1	24	029910100100	Виброизолятор	6

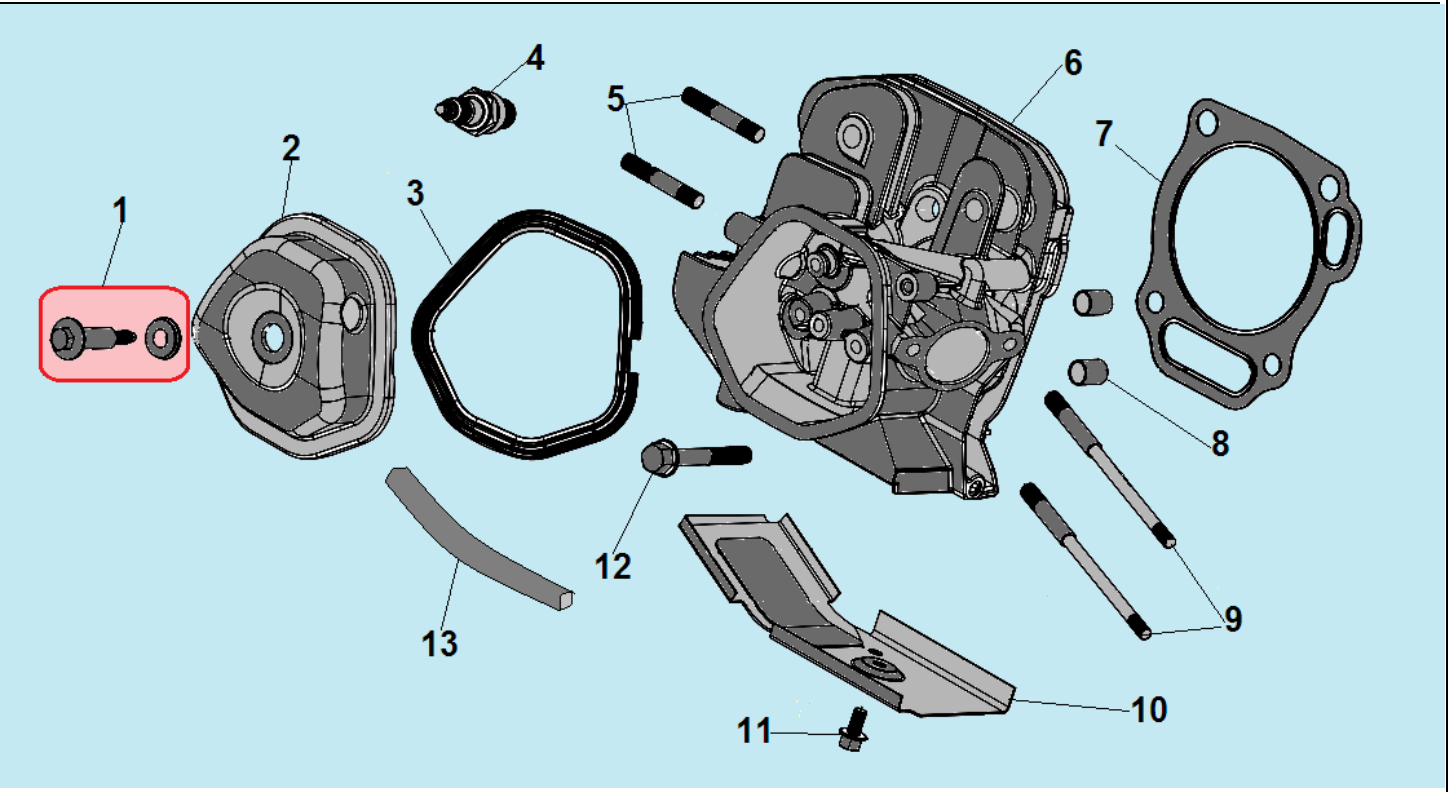

№	Артикул	Наименование	К-во	№	Артикул	Наименование	К-во
1	**120420011-0001**	**Болт крепления крышки клапанов**	**1**	8	120150020110	Штифт 12x12	2
2	120220009-0001	Крышка клапанов	1	9	380180092-0001	Шпилька крепления карбюратора	2
3	DDB000	Прокладка крышки клапанов	1	10	110100010201	Воздухонаправляющая пластина	1
4	F7RTC	Свеча зажигания	1	11	GBT5789	Болт M6x12	1
5	380180099-0001	Шпилька крепления глушителя	2	12	380140337-0001	Болт M10x80	4
6	120080284-0001	Головка цилиндра	1	13	380740460-0001	Шланг сапуна	1
7	110030140251/ DEB002	Прокладка головки цилиндра	1				

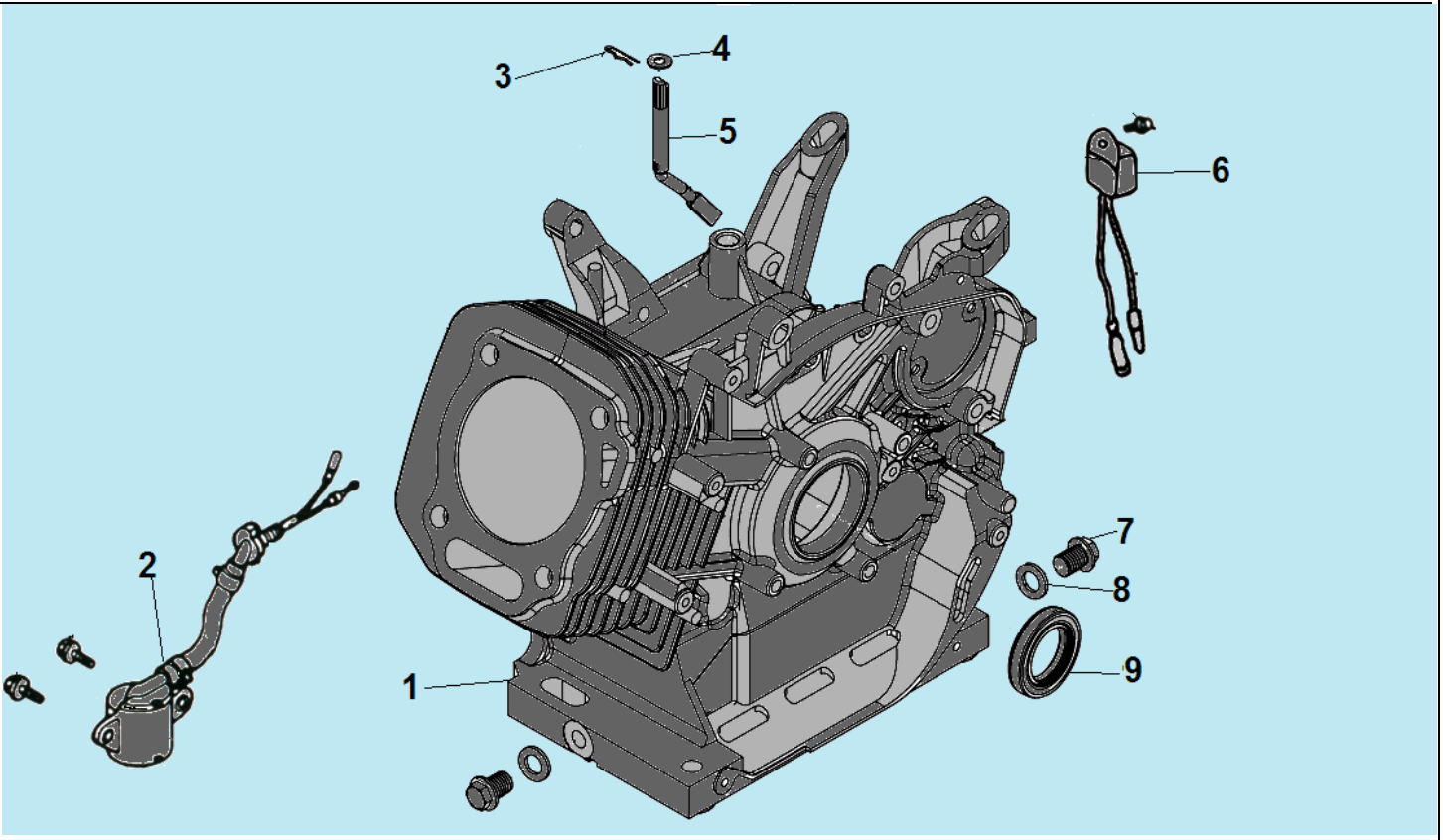

№	Артикул	Наименование	К-во	№	Артикул	Наименование	К-во
1	DE00A000CH/ 110050220253	Картер	1	6	3048021200800	Датчик уровня масла	1
2	281850248-0001	Датчик уровня масла	1	7	019990001400	Болт отверстия для слива масла	2
3	019990001600	Шплинт	1	8	019990001500	Шайба болта	2
4	019990005100	Шайба	1	9	DD06C010	Сальник коленвала 30x46x8	1
5	DDL001	Вал рычага регулятора оборотов	1				

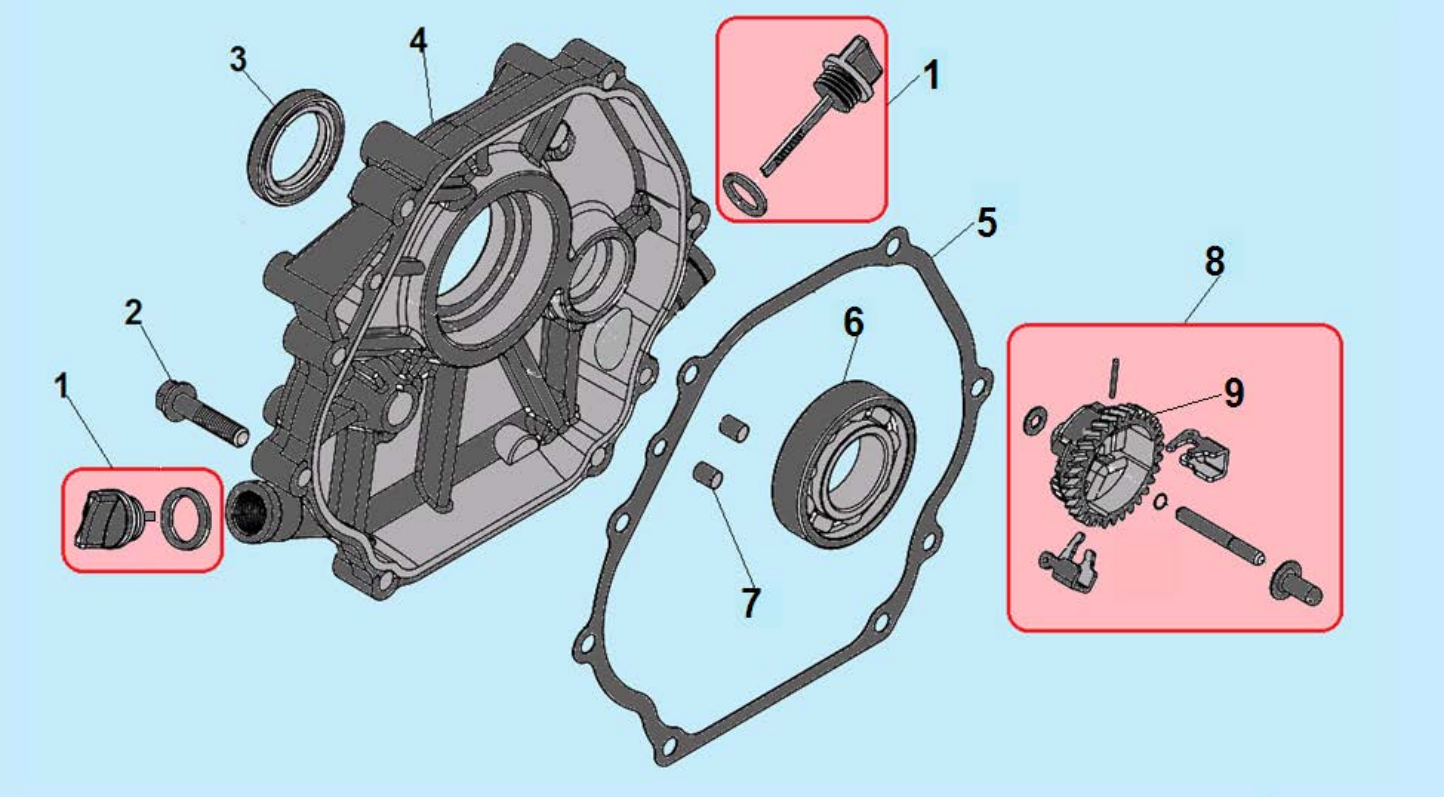

№	Артикул	Наименование	К-во	№	Артикул	Наименование	К-во
1	**012040100000**	**Щуп уровня масла**	**2**	6	380630140-0002	Подшипник коленвала 6206	1
2	380140051-0005	Болт М8х35	7	7	380600119-0001	Штифт 8х12	2
3	DD06C010	Сальник коленвала 30х46х8	1	**8**	**171750008-0001**	**Центробежный регулятор**	**1**
4	DDA002	Крышка картера	1	9	012040200000	Шестерня регулятора оборотов с грузиками	1
5	DDB005	Прокладка крышки картера	1				

CHAMPION Power & force

Иллюстрированный каталог запасных частей Модель: GTP80H

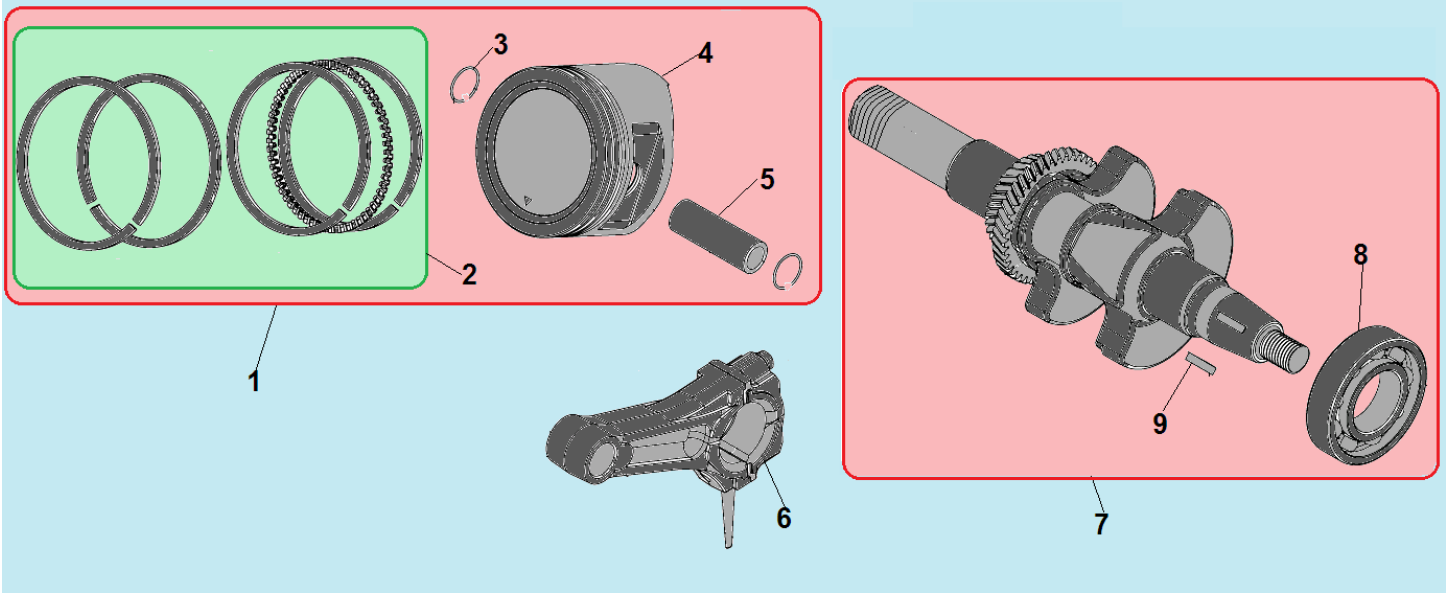

№	Артикул	Наименование	К-во	№	Артикул	Наименование	К-во
1	**1500002**	**Поршень 77x59 мм комплект**	**1**	6	110060070202/ DDK002	Шатун	1
2	**DEF001**	**Комплект поршневых колец 77x2,0 мм**	**1**	**7**	**012040001307**	**Коленвал**	**1**
3	DEF002	Поршень	1	8	380630140-0002	Подшипник коленвала 6206	1
4	DAM003	Стопорное кольцо	2	9	GFB08011	Шпонка маховика 4x5,5x18	1
5	DDF013	Палец поршня	1				

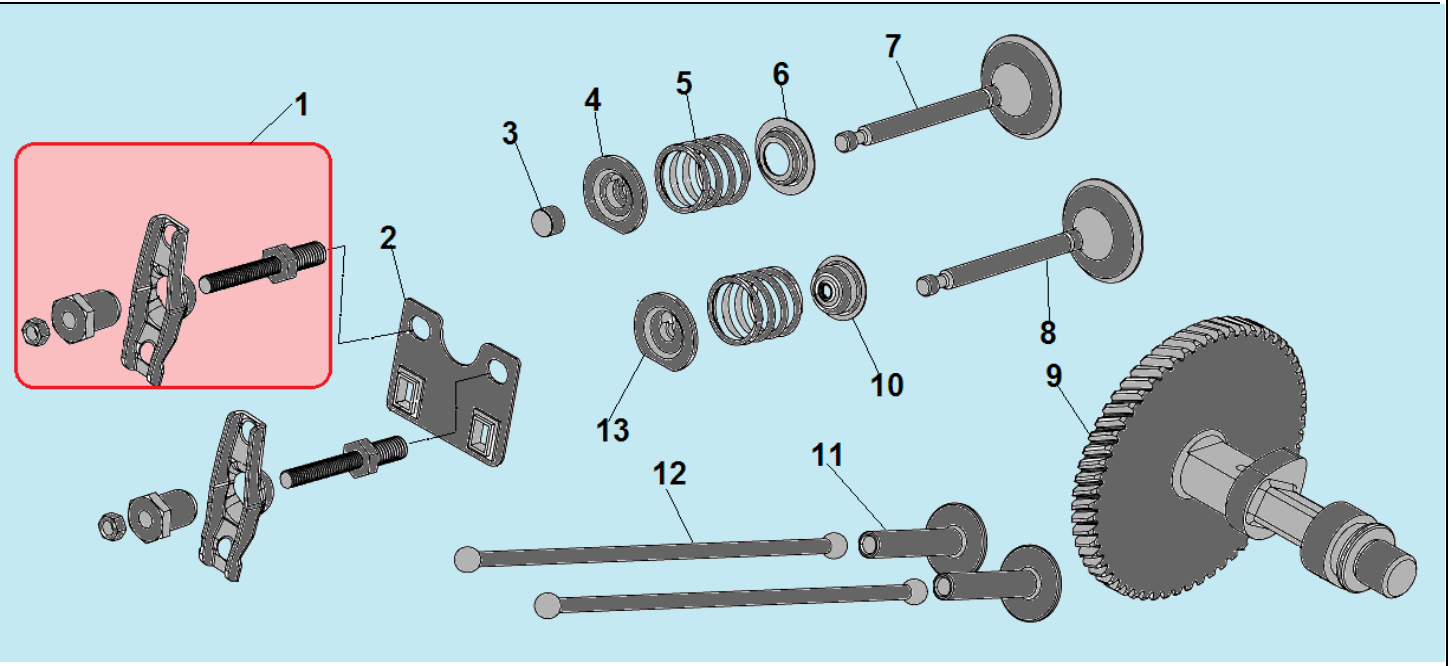

№	Артикул	Наименование	К-во	№	Артикул	Наименование	К-во
1	**DDF044**	**Коромысло клапана комплект**	**2**	8	012040000700	Впускной клапан	1
2	DDF003	Направляющая толкателей	1	9	DDF005	Распредвал	1
3	DDF009	Колпачок клапана	2	10	019990003400	Маслосъемный колпачок	1
4	019990003000	Сухарь выпускного клапана	4	11	DDF010	Тарелка толкателя клапана	2
5	140340025-0001	Пружина клапана	2	12	012040000900	Толкатель (штанга) клапана	2
6	DDF016	Тарелка под пружину клапана	1	13	019990003100	Сухарь впускного клапана	1
7	012040000600	Выпускной клапан	1				

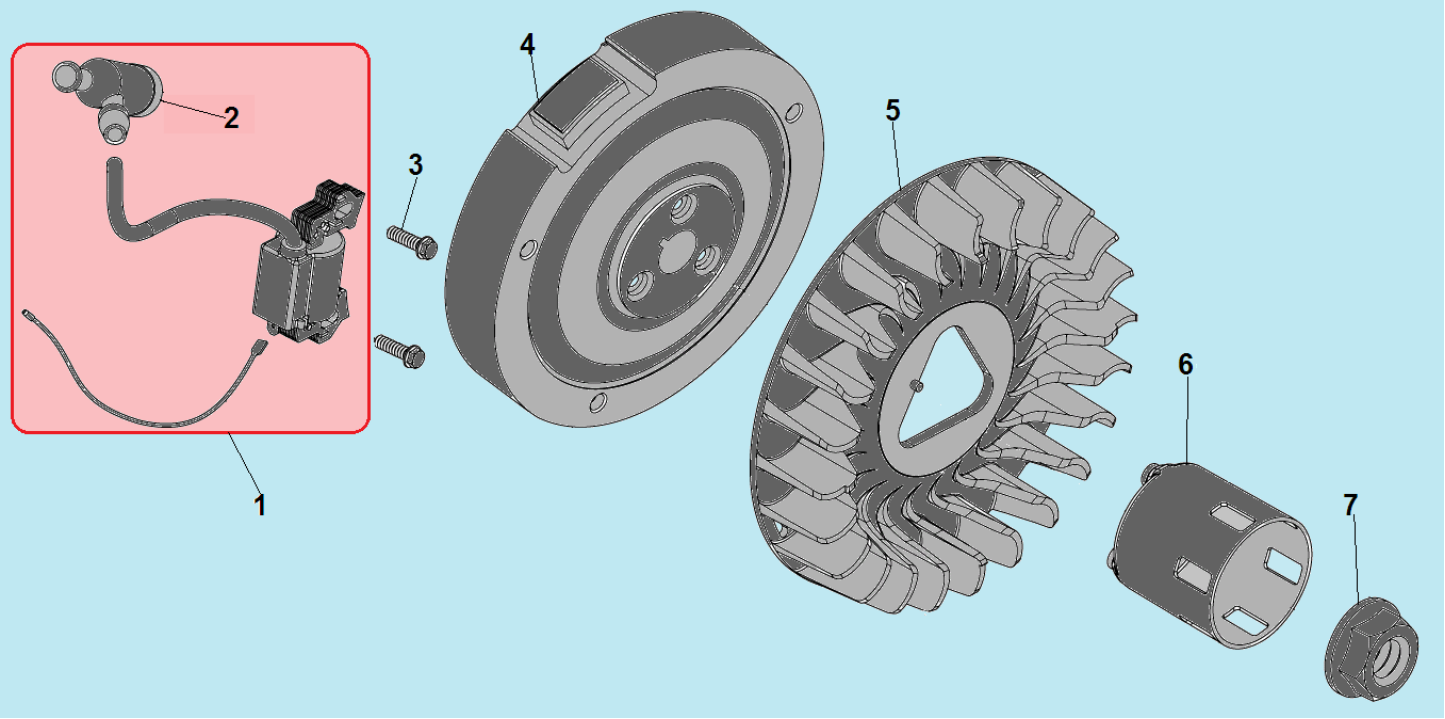

№	Артикул	Наименование	К-во	№	Артикул	Наименование	К-во
1	**110080040151/ 270920170-0001**	**Магнето**	**1**	5	160180040-0001	Крыльчатка маховика	1
2	270950040-0001	Колпачок свечи	1	6	DDJ001	Стакан маховика	1
3	380140102-0004	Болт М6х25	2	7	380370050-0001	Гайка М16х1,5	1
4	DDD003	Маховик	1	8			

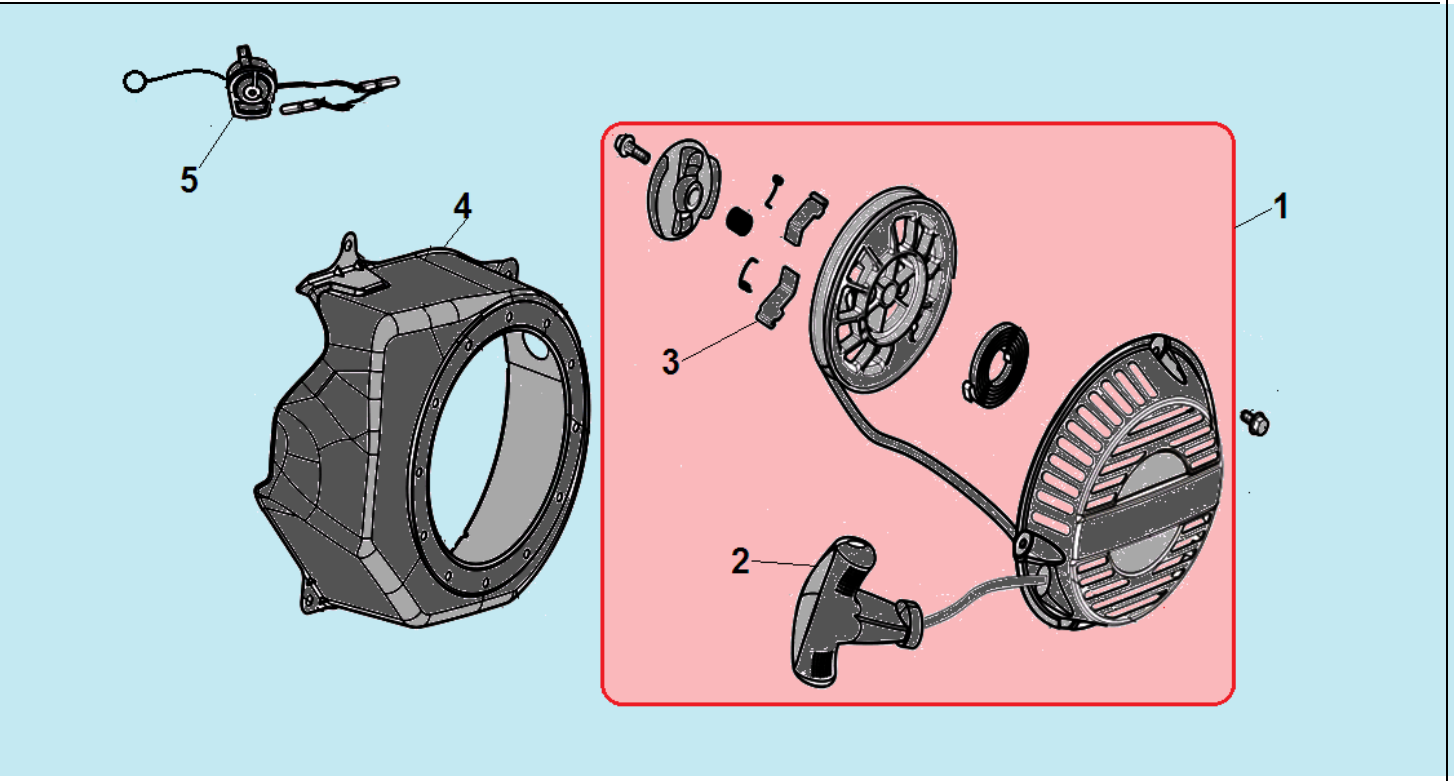

№	Артикул	Наименование	К-во	№	Артикул	Наименование	К-во
1	**193500015-0007**	**Стартер в сборе**	**1**	4	012040001641	Кожух маховика	1
2	193560004-0001	Ручка стартера	1	5	271660028-0001	Выключатель зажигания	1
3	193540003-0001	Собачка стартера	2				

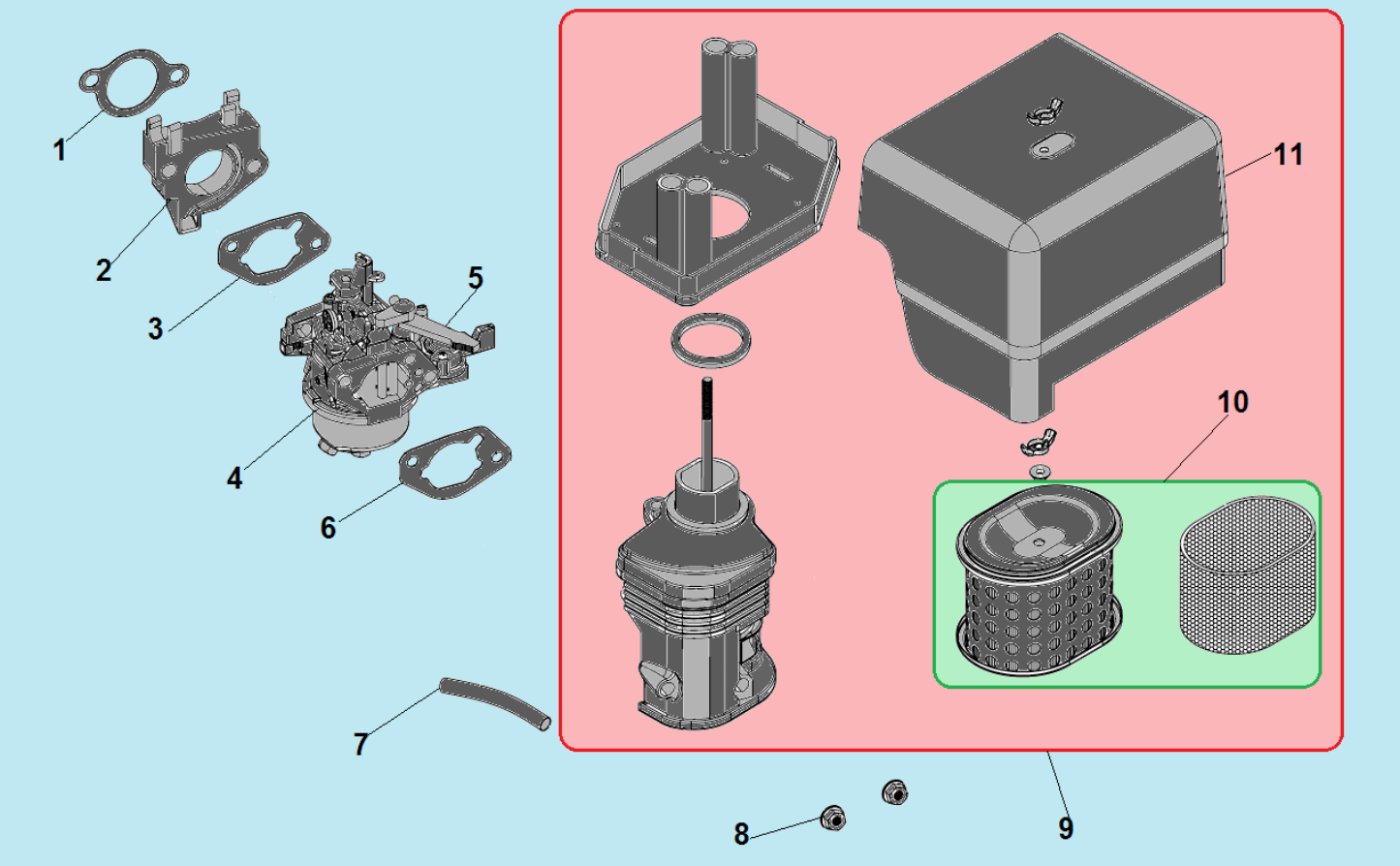

№	Артикул	Наименование	К-во	№	Артикул	Наименование	К-во
1	DDB007	Прокладка под теплоизолятор	1	7	380740460-0001	Шланг сапуна	1
2	170440039-0001	Теплоизолятор	1	8	617706000BX	Гайка М6	2
3	DDB006	Прокладка под карбюратор	1	**9**	**012040700000**	**Корпус фильтра комплект**	**1**
4	DEQ000	Карбюратор	1	**10**	**DDP025/ 1500011**	**Фильтр воздушный**	**1**
5	DBL012	Рычаг воздушной заслонки	1	11	DDP055	Крышка воздушного фильтра	1
6	DDB003	Прокладка под корпус фильтра	1				

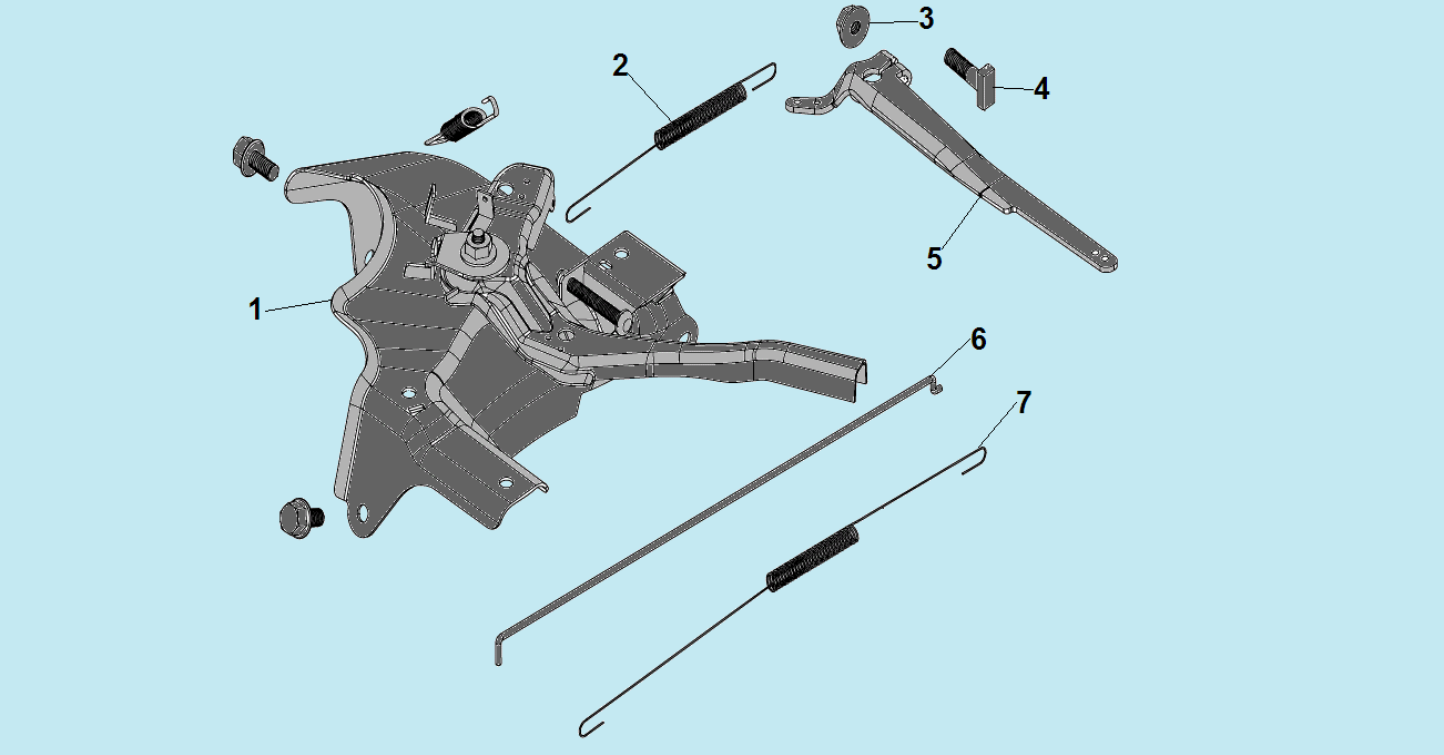

№	Артикул	Наименование	К-во	№	Артикул	Наименование	К-во
1	012041000000	Рычаг регулировки оборотов	1	5	012040002600	Рычаг регулятора оборотов	1
2	012040002201	Пружина рычага регулятора оборотов	1	6	012040002400	Тяга рычага регулятора оборотов	1
3	380370048-0001	Гайка М6	1	7	012040002300	Пружина тяги рычага	1
4	380250002-0001	Болт М6х21	1	8			

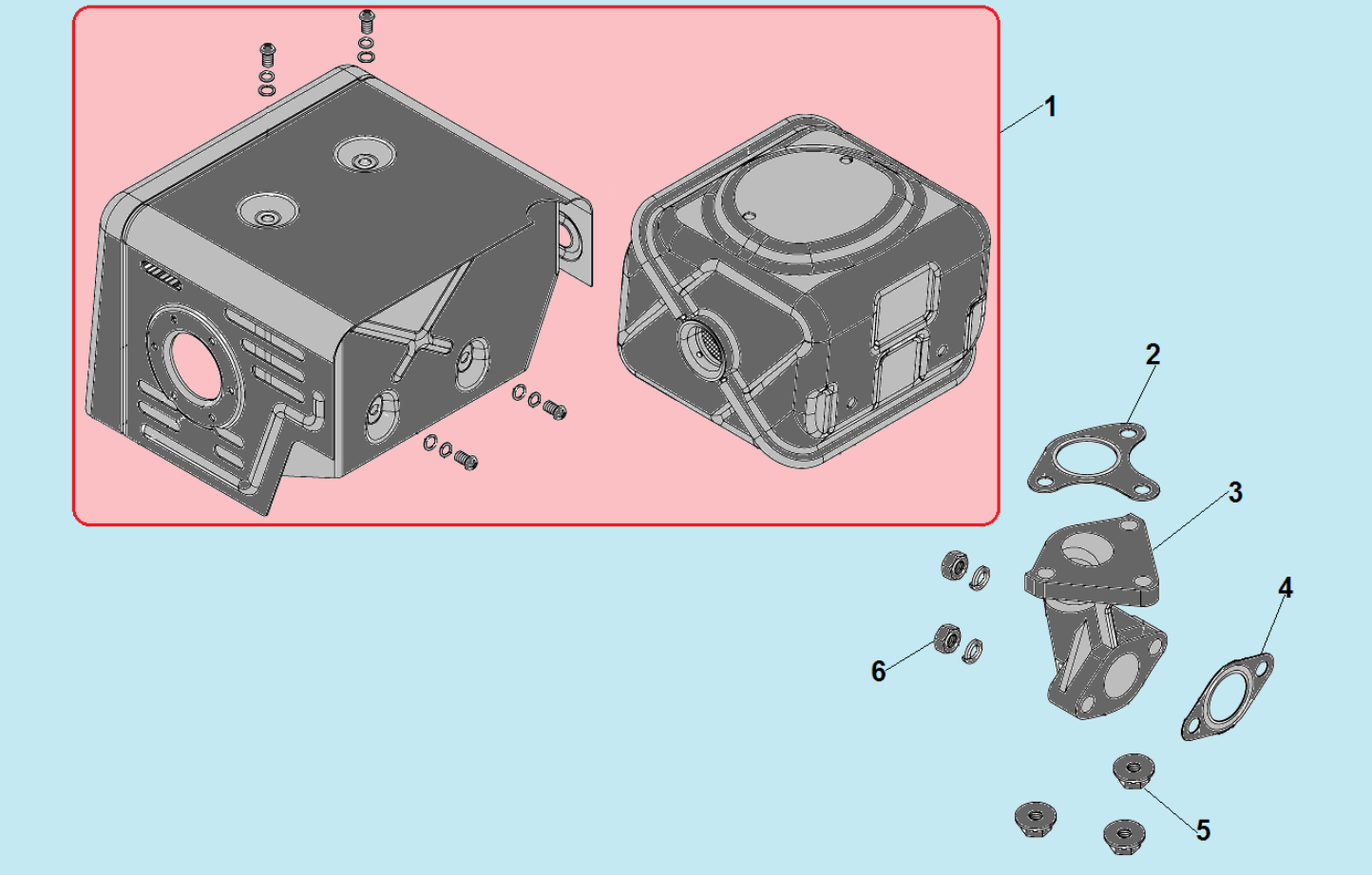

№	Артикул	Наименование	К-во	№	Артикул	Наименование	К-во
1	**180570769-0001/ 012040800000**	**Глушитель комплект**	**1**	4	029049910600	Прокладка коллектора к двигателю	1
2	019990004100	Прокладка коллектора к глушителю	1	5	380340005-0005	Гайка M8	3
3	DDF017	Коллектор выпускной	1	6	GB/T6170 M8	Гайка M8	2

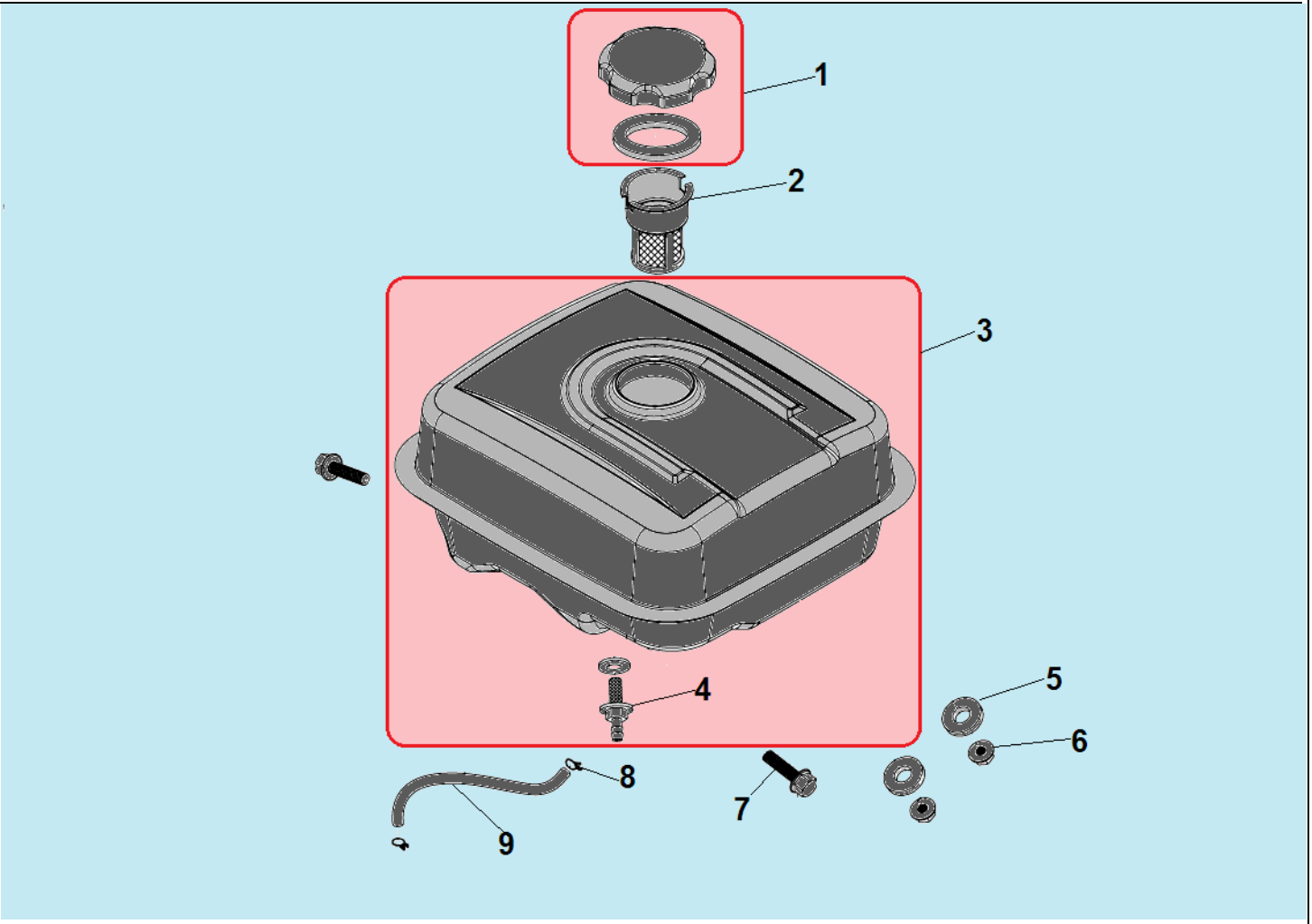

№	Артикул	Наименование	К-во	№	Артикул	Наименование	К-во
1	**DA02P022**	**Крышка топливного бака**	**1**	6	380370007-0004	Гайка М8	2
2	170720001-0001	Фильтр сетчатый бака	1	7	380140091-0005	Болт М8х25	2
3	**019990004603**	**Топливный бак**	**1**	8	DAM004	Хомут шланга	2
4	DBC033	Штуцер топливного бака	1	9	029019900100	Шланг топливный	1
5	380920086-0001	Кольцо уплотнительное	2				