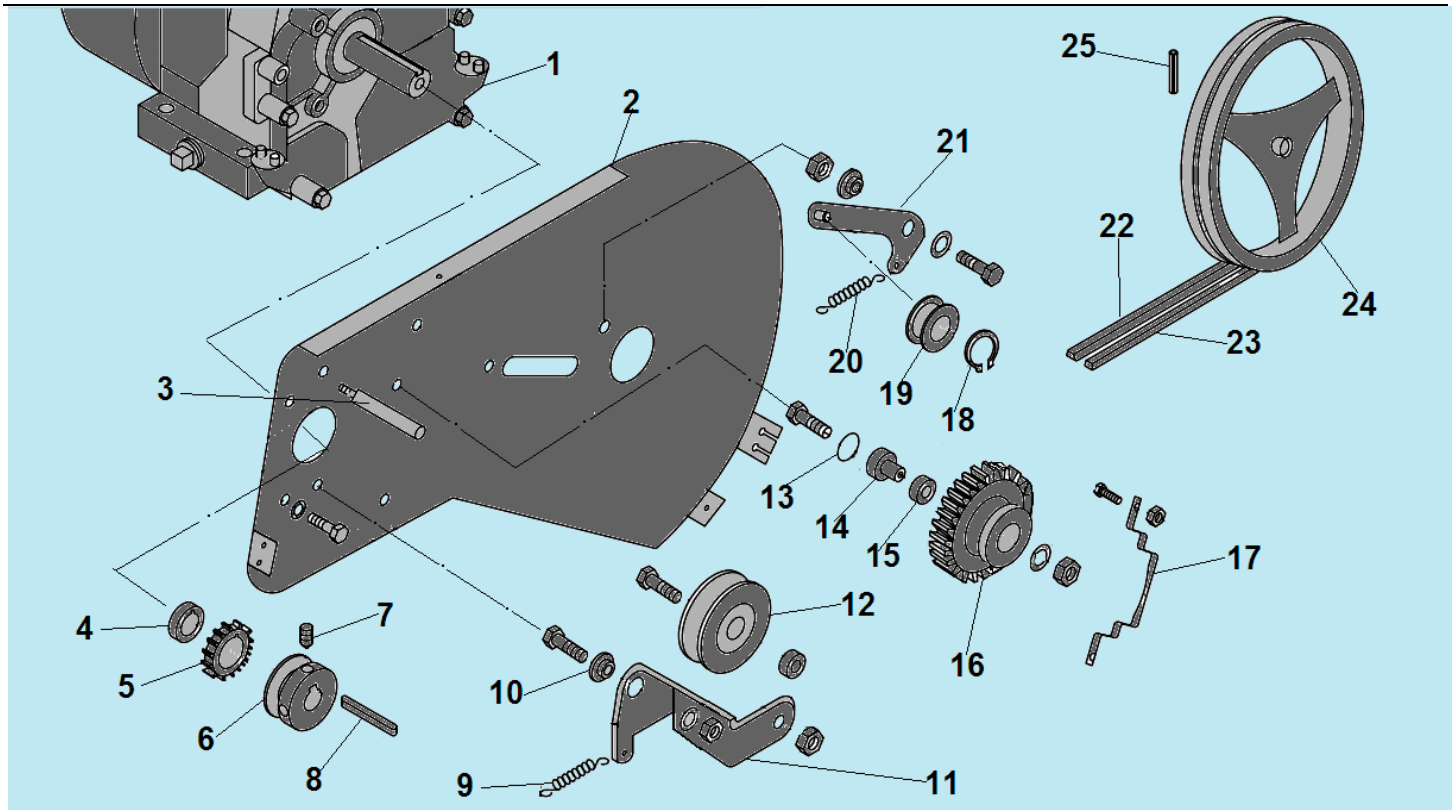

№	Артикул	Наименование	К-во	№	Артикул	Наименование	К-во
1		Двигатель 196 см³	1	14	801034	Втулка шестерни заднего хода	1
2	802026	Боковой лист кожуха ремня	1	15	801069	Подшипник 6003-2RS шестерни заднего хода	1
3	801046	Ограничитель ремня	1	16	804064	Шестерня заднего хода (алюминий)	1
4	801033	Шайба шестерни	1	17	802030	Скоба ограничительная	1
5	804025/ HY011	Шестерня заднего хода маленькая	1	18	801014	Кольцо стопорное	1
6	807010	Шкив ремня (двигатель)	1	19	804015	Ролик натяжения ремня заднего хода	1
7	801018	Винт крепления шкива	2	20	801067	Пружина кронштейна ролика	1
8	801065	Шпонка шкива	1	21	802080	Кронштейн ролика натяжения ремня	1
9	801066	Пружина кронштейна	1	22	807015	Ремень заднего хода	1
10	804023	Втулка	1	23	807006/ HY208	Ремень переднего хода	1
11	802028	Кронштейн ролика натяжения ремня переднего хода	1	24	804007	Шкив ремня (редуктор)	1
12	804024	Ролик натяжения ремня переднего хода		25	801050	Шпонка шкива редуктора	1
13	801056	Кольцо стопорное	1	25	801050	Шпонка шкива редуктора	1

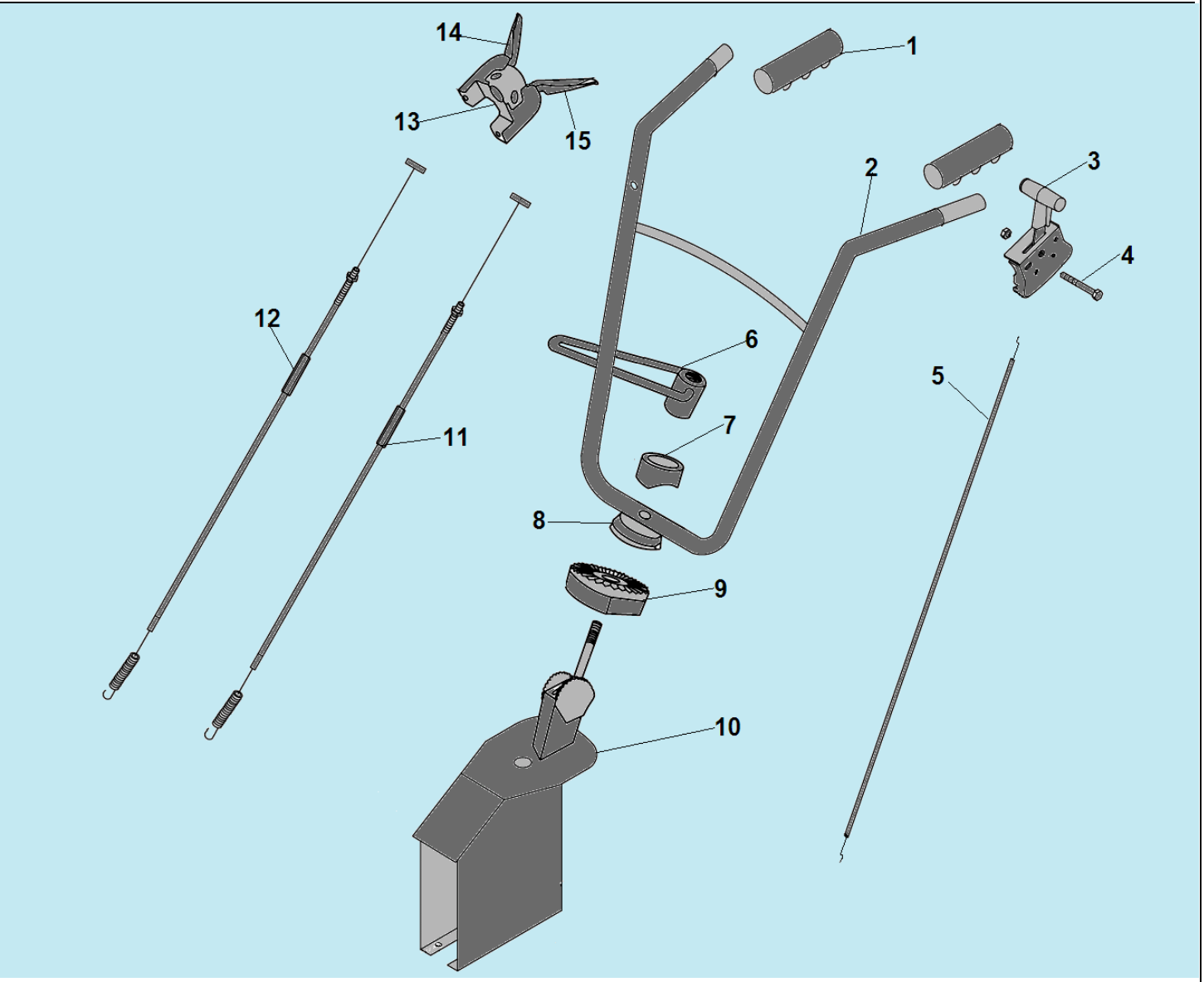

№	Артикул	Наименование	К-во	№	Артикул	Наименование	К-во
1	804020	Ручка рукоятки	2	9	805004	Нижняя половина кронштейна	1
2	808006	Верхняя рабочая рукоятка	1	10	803012	Основание крепления рукоятки	1
3	802079	Рычаг газа	1	11	807030	Трос хода назад	1
4	801015	Болт крепления рычага	1	12	807029	Трос хода вперед	1
5	807027	Трос газа	1	13	804062	Ручка сцепления сдвоенная	1
6	801031	Гайка крепления кронштейна	1	14	804062-1	Рычаг ручки сцепления (черный)	1
7	801063	Шайба гайки	1	15	804062-2	Рычаг ручки сцепления (красный)	1
8	805003	Верхняя половина кронштейна	1				

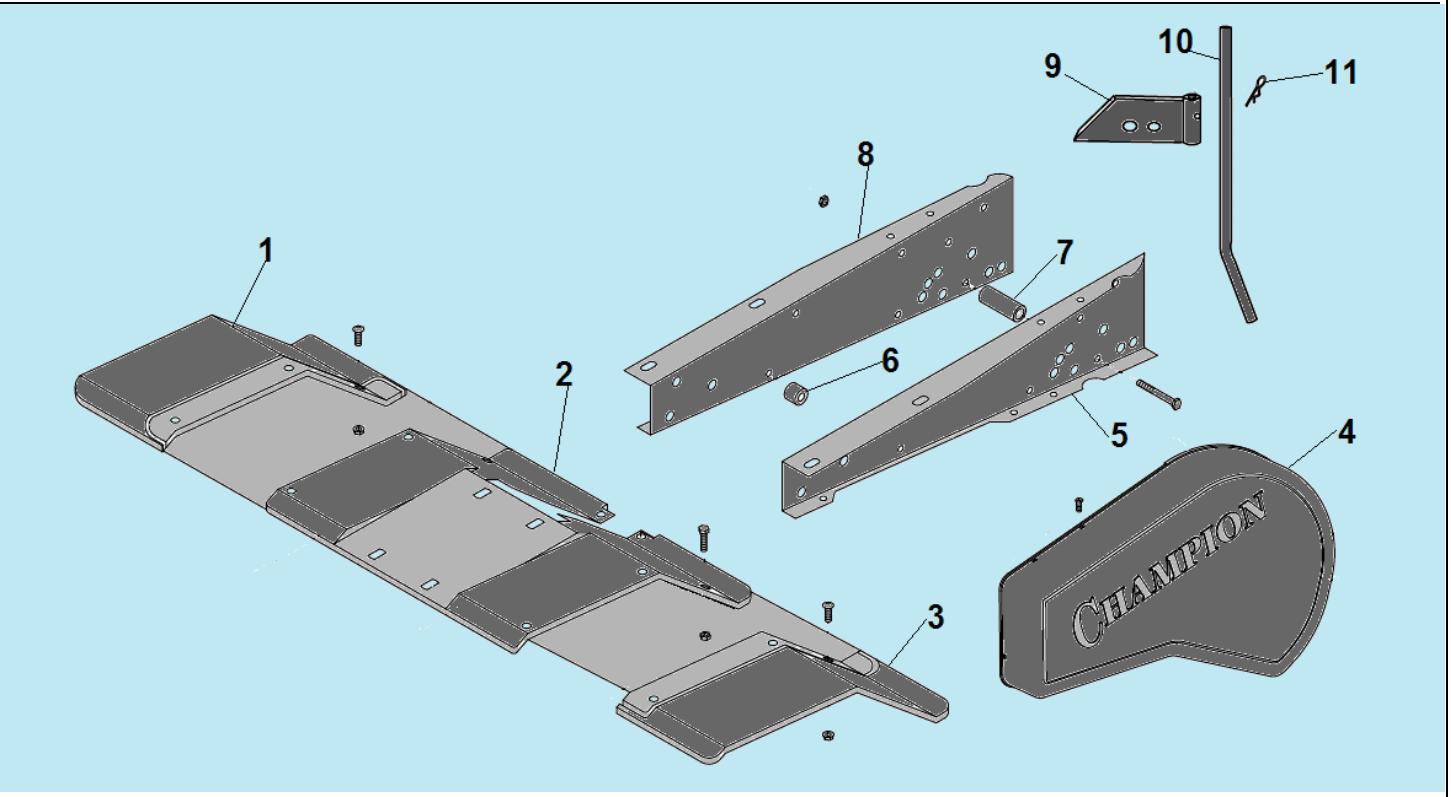

№	Артикул	Наименование	К-во	№	Артикул	Наименование	К-во
1	804056-4	Кожух фрез правый	1	7	801036	Втулка	2
2	802008	Кожух фрез основной	1	8	802010	Рама правая половина	1
3	804040-3	Кожух фрез левый	1	9	808010	Кронштейн сошника	1
4	804019	Кожух ремня	1	10	808012	Сошник	1
5	802009	Рама левая половина	1	11	801040	Шплинт	1
6	801035	Шайба	1				

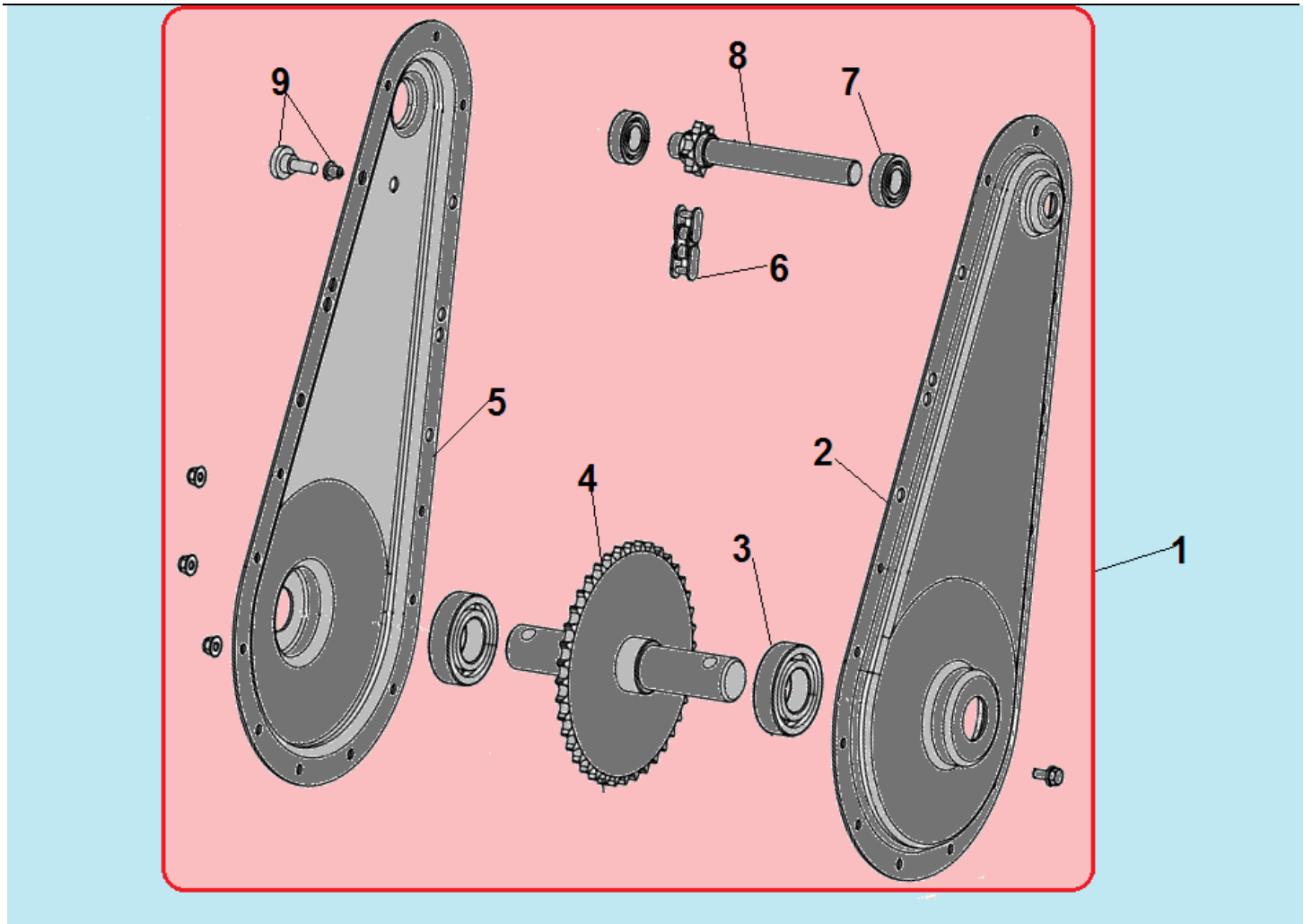

№	Артикул	Наименование	К-во	№	Артикул	Наименование	К-во
1	**802002**	**Редуктор комплект**	**1**	6	803011	Цепь приводная	1
2	802004	Корпус левая половина	1	7	801069	Подшипник 6003-2RS	1
3	HY310	Подшипник 6206-2RS вала привода фрез	2	8	802001	Верхний вал редуктора	1
4	802042	Вал привода фрез	1	9	802047	Пробка	1
5	802003	Корпус правая половина	1				

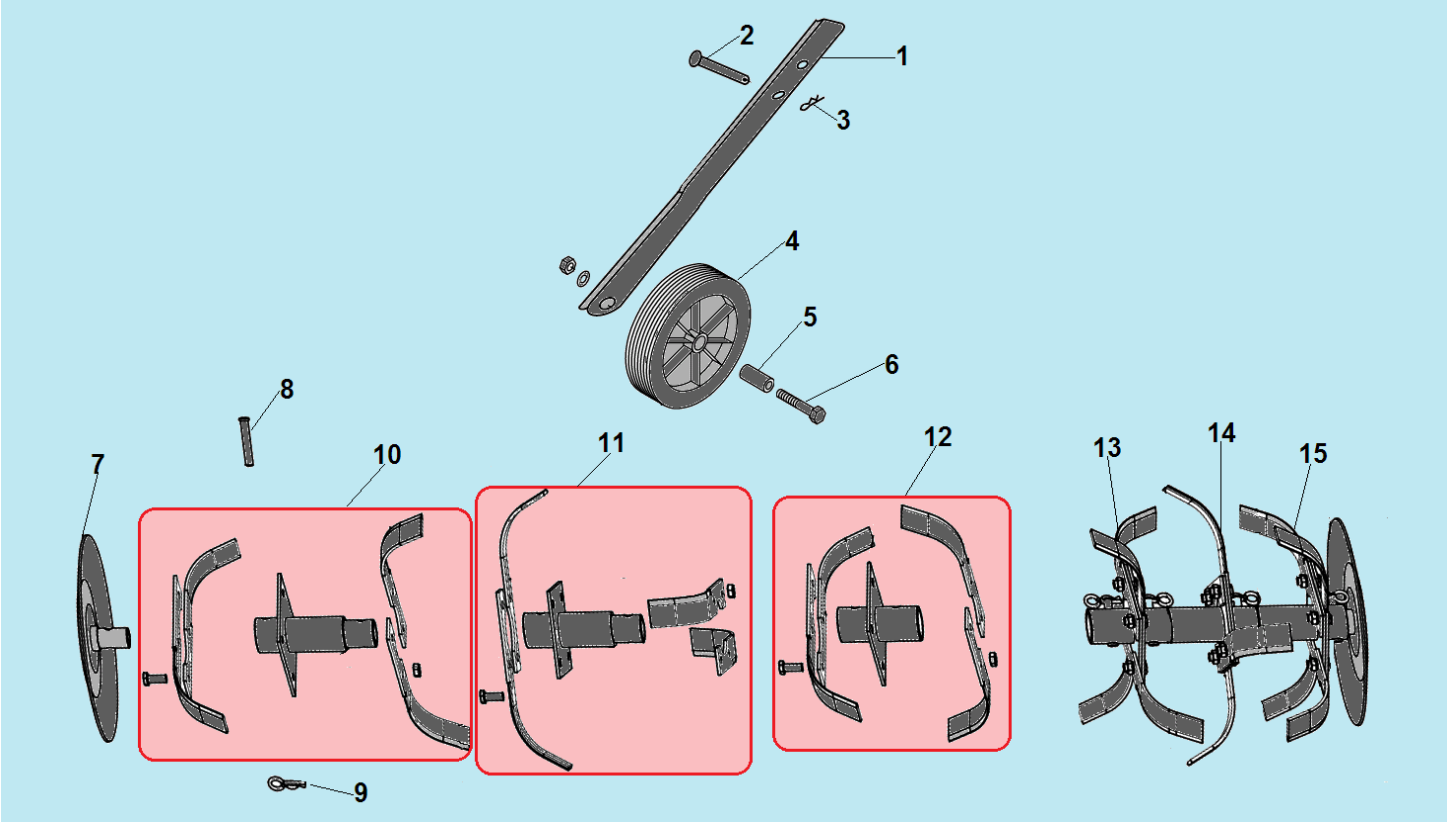

№	Артикул	Наименование	К-во	№	Артикул	Наименование	К-во
1	802024	Кронштейн колеса	1	9	801040	Шплинт	8
2	801044	Палец крепления кронштейна	1	**10**	**C3026 / 803033**	**Фреза правая наружная**	**1**
3	801040	Шплинт	5	**11**	**C3025 / A02017-3**	**Фреза правая средняя**	**1**
4	804005	Колесо транспортировочное	1	**12**	**A02017-2**	**Фреза правая внутренняя**	**1**
5	801038	Втулка колеса	1	13	C3022 / A02015-2	Фреза левая внутренняя	1
6	801010	Болт крепления колеса	1	14	A02015-3	Фреза левая наружная	1
7	803203	Диск защитный	2	15	C3023/803032	Палец крепления фрез	1
8	801044	Палец крепления фрез	8				

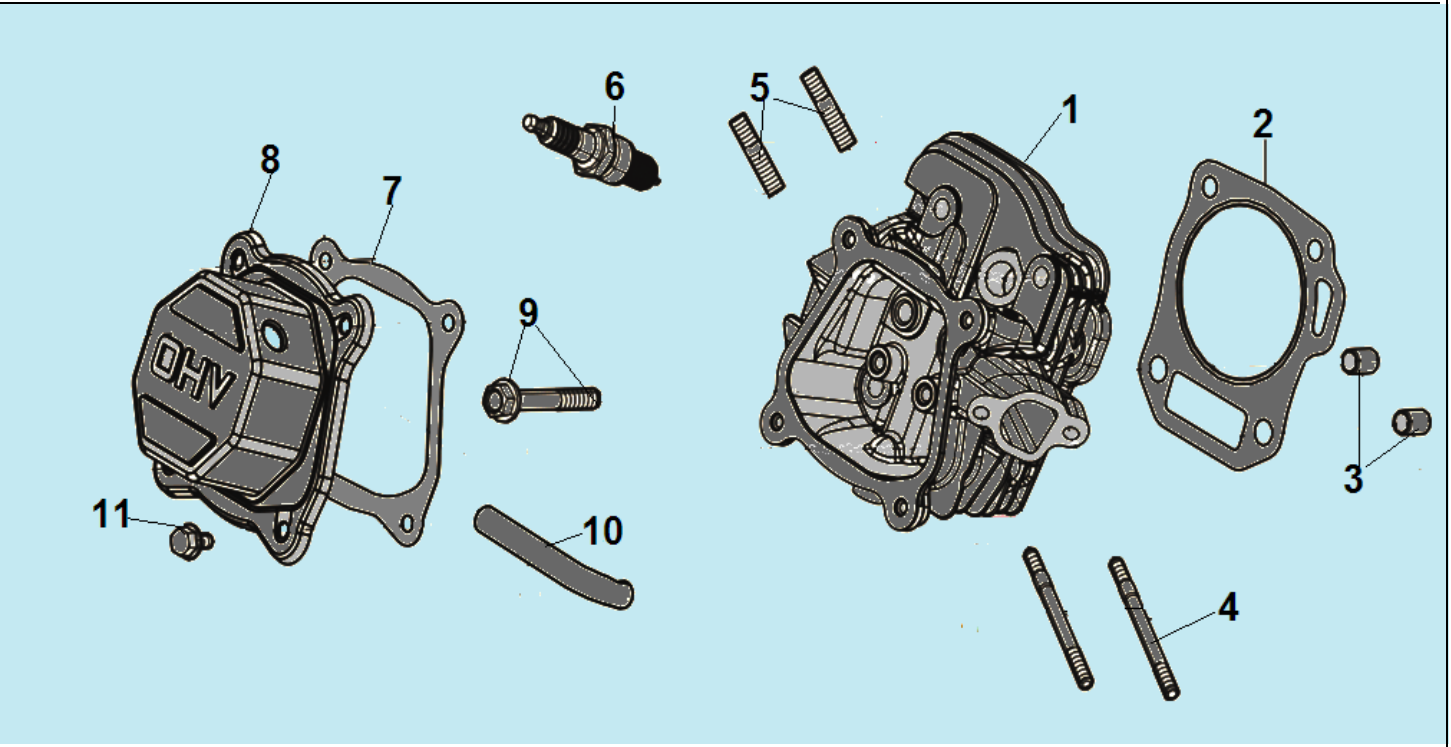

№	Артикул	Наименование	К-во	№	Артикул	Наименование	К-во
1	DBA001	Головка цилиндра	1	7	DA03B000/ 012020001100	Прокладка крышки клапанов	1
2	012020008100	Прокладка головки цилиндра	1	8	DAA003	Крышка клапанов	1
3	97008014	Штифт 10x16	2	9	380140336-0001	Болт M8x60	4
4	380180093-0001	Шпилька крепления карбюратора M6x113,5 мм	2	10	DBC004	Шланг сапуна	1
5	380180098-0001	Шпилька крепления глушителя M8x34	2	11	380140215-0003	Болт M6x14	4
6	F7RTC	Свеча зажигания	1	12			

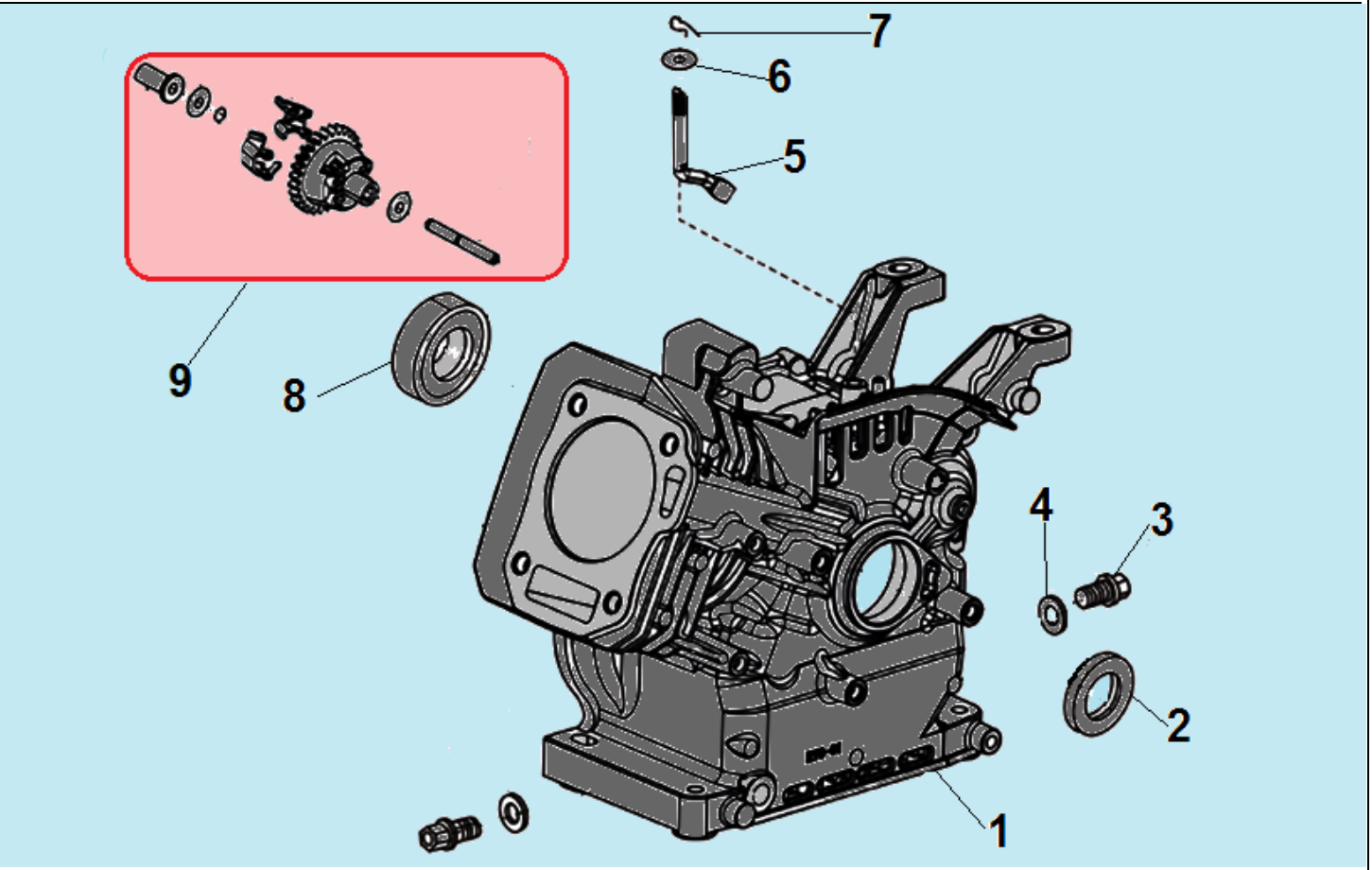

№	Артикул	Наименование	К-во	№	Артикул	Наименование	К-во
1	DB07A000CH	Картер 196 см³	1	6	380450531-0001	Шайба	1
2	380650347-0001/ DAC010	Сальник коленвала 41,25x25x6	1	7	381350004-0001	Шплинт	1
3	110260025-0001	Болт для слива масла M10x15	2	8	521010010501	Подшипник 6205	1
4	380450531-0001	Шайба	1	**9**	**FAK000**	**Центробежный регулятор оборотов**	**1**
5	171630001-0001	Вал регулятора оборотов	1				

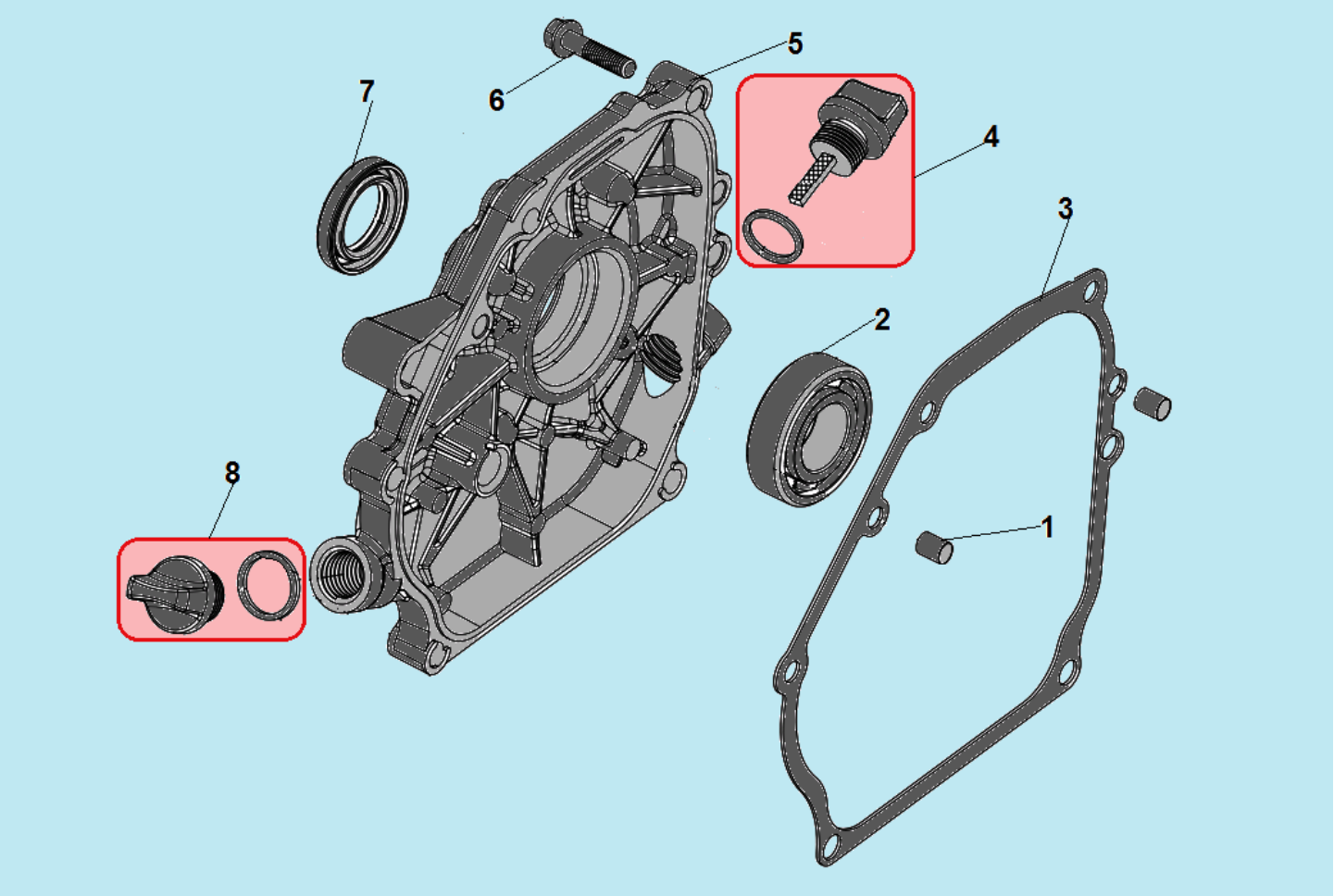

№	Артикул	Наименование	К-во	№	Артикул	Наименование	К-во
1	120150020051	Штифт 8x14	2	5	DAA002	Крышка картера	1
2	521010010501	Подшипник 6205	1	6	GB/T5789 M8×32	Болт M8x32	5
3	DAB005	Прокладка крышки картера	1	7	DAC010/ 380650347-0001	Сальник 25x41,25x6	1
4	**110690096-0004**	**Щуп уровня масла**	**1**	**8**	**110050130001**	**Крышка маслозаливной горловины**	**1**

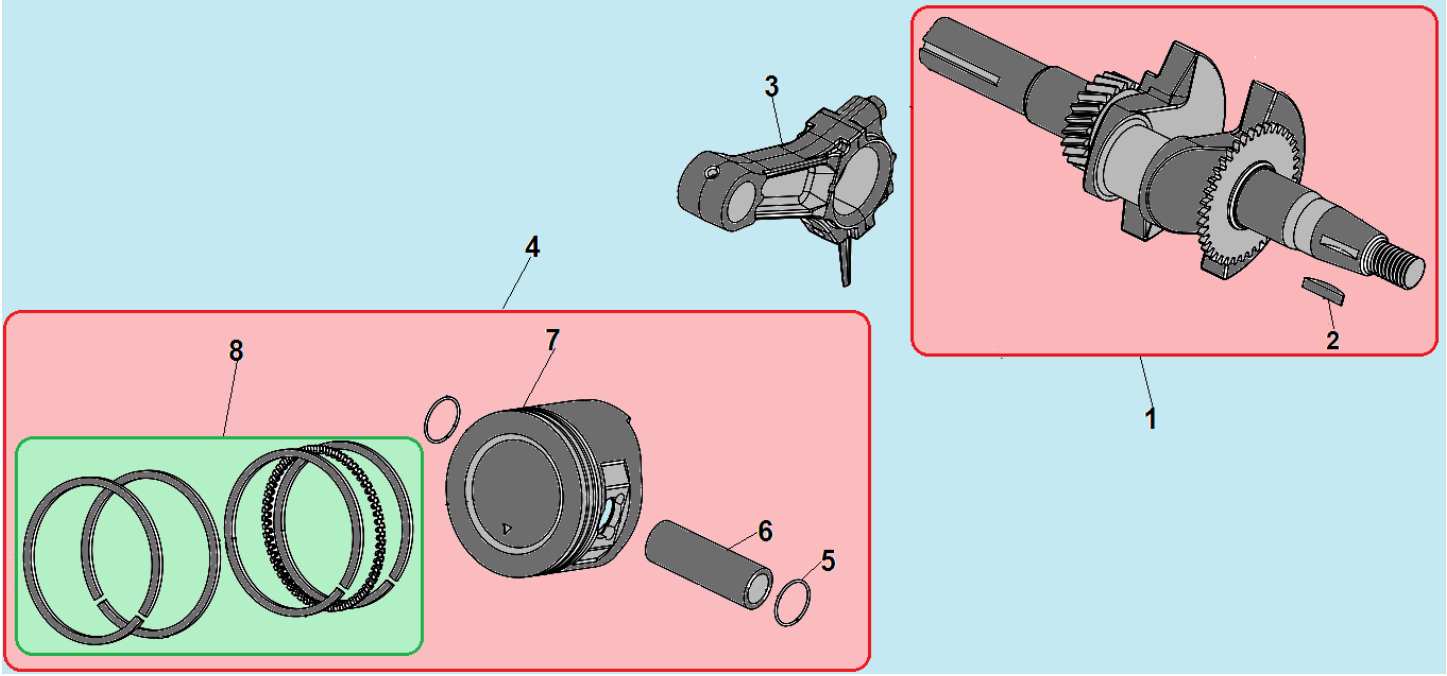

№	Артикул	Наименование	К-во	№	Артикул	Наименование	К-во
1	**130290304-0001**	**Коленвал**	**1**	5	DAM003	Кольцо стопорное пальца	2
2	380620050-0001	Шпонка маховика	1	6	DAF013	Палец поршня	1
3	**DCK002**	**Шатун**	**1**	7	DBF002	Поршень 68 мм	1
4	**TW00040010/ 1500005**	**Поршень 68x49 комплект**	**1**	8	**DAF001/ 130070079-0001**	**Комплект поршневых колец 68x1,5 мм**	**1**

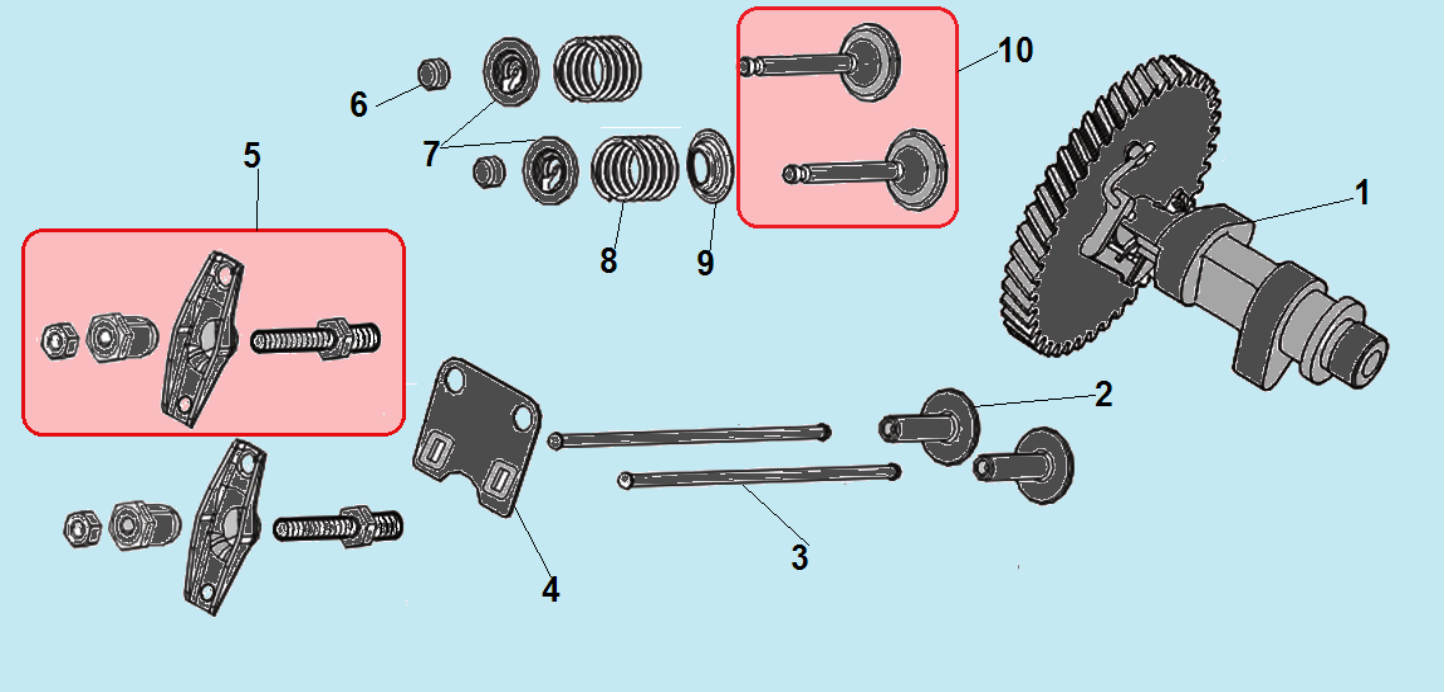

№	Артикул	Наименование	К-во	№	Артикул	Наименование	К-во
1	140020114-0001/ DBF005	Распредвал	1	6	140320001-0001	Колпачек клапана	2
2	140690003-0001	Тарелка толкателя клапана	2	7	140380017-0001	Сухарь клапана	2
3	DAF015	Толкатель клапана	2	8	140340022-0001	Пружина клапана	2
4	DAF003	Направляющая толкателей клапана	1	9	140400011-0001/ DAA004	Колпачек маслосъемный	1
5	**140450022-0001/ DAF004**	**Коромысло клапана комплект**	**2**	**10**	**500550024-0001**	**Клапана комплект**	**1**

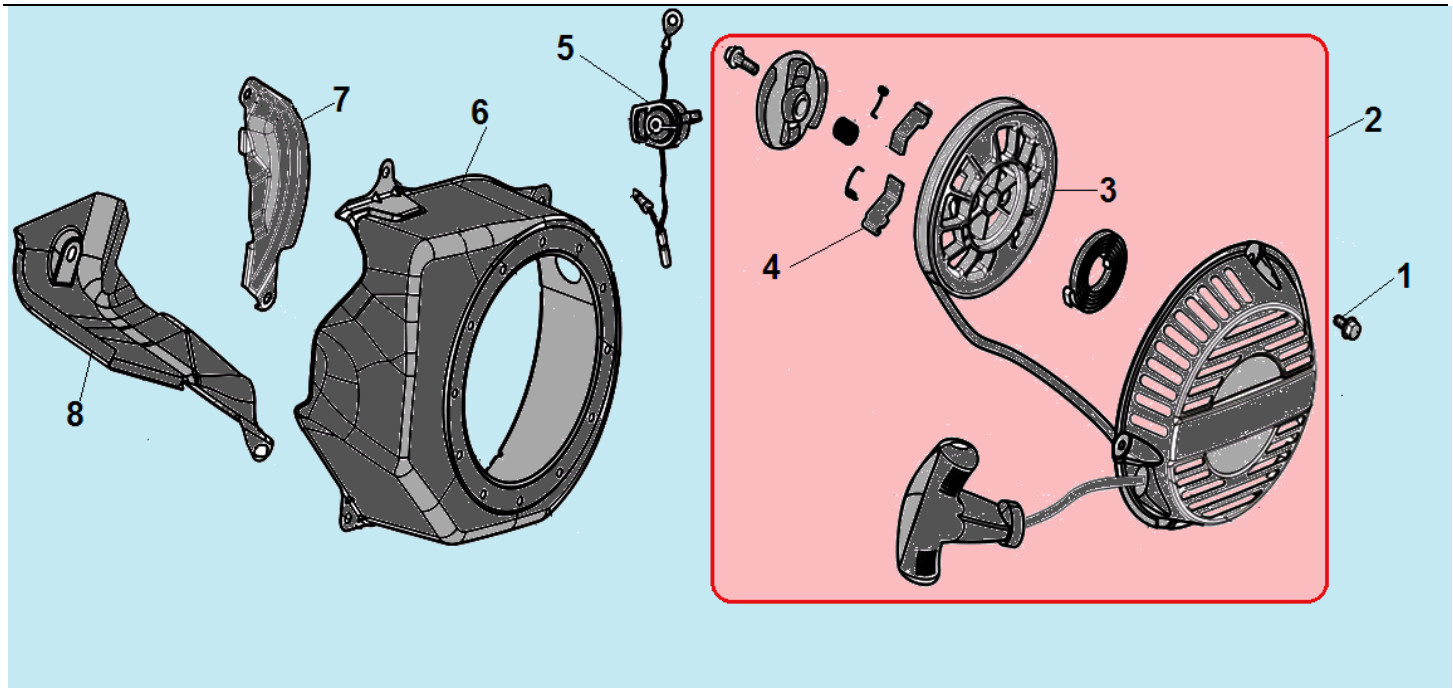

№	Артикул	Наименование	К-во	№	Артикул	Наименование	К-во
1	578706010BX	Болт M6x10	3	5	271660028-0001	Выключатель зажигания	1
2	**DA04J011E31/ 193500011-0012**	**Стартер в сборе**	**1**	6	160210005-0009	Кожух маховика	1
3	DBJ003	Барабан стартера	1	7	DAP003	Накладка цилиндра	1
4	193540003-0001	Собачка стартера	2	8	DAP002	Направляющая пластина	1

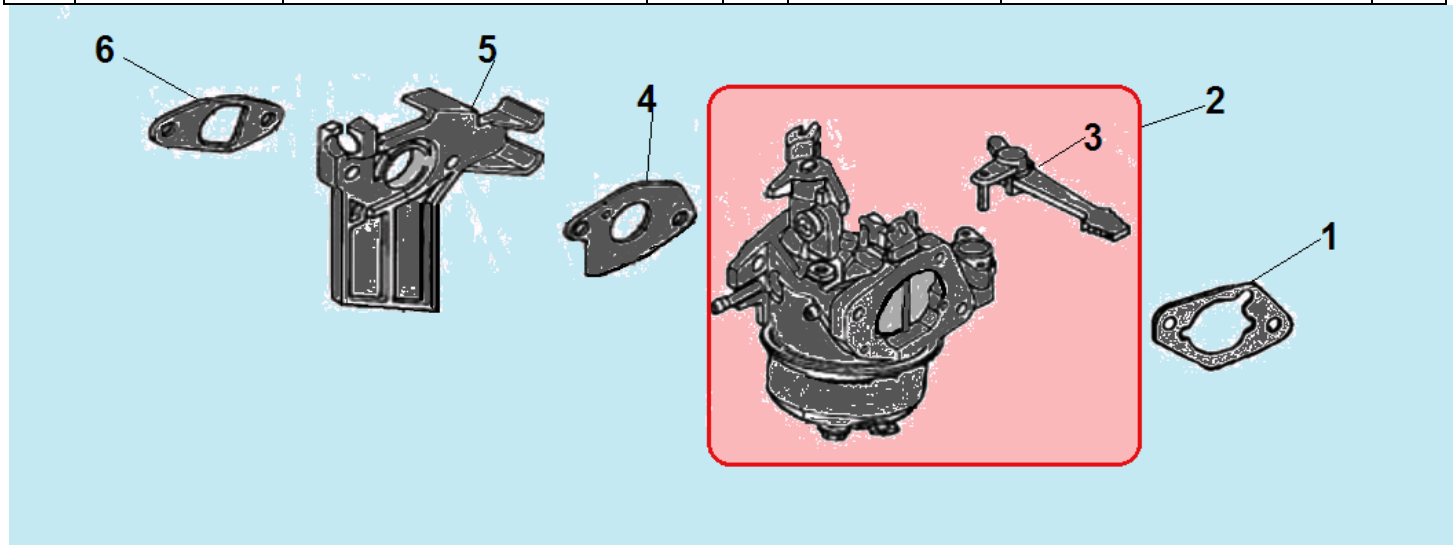

№	Артикул	Наименование	К-во	№	Артикул	Наименование	К-во
1	DAB003	Прокладка под корпус фильтра	1	4	DAB006	Прокладка под карбюратор	1
2	**DBQ000**	**Карбюратор**	**1**	5	FBC005/ 170440089-0001	Теплоизолятор	1
3	DBL012	Рычаг воздушной заслонки	1	6	DAB007	Прокладка под теплоизолятор	1

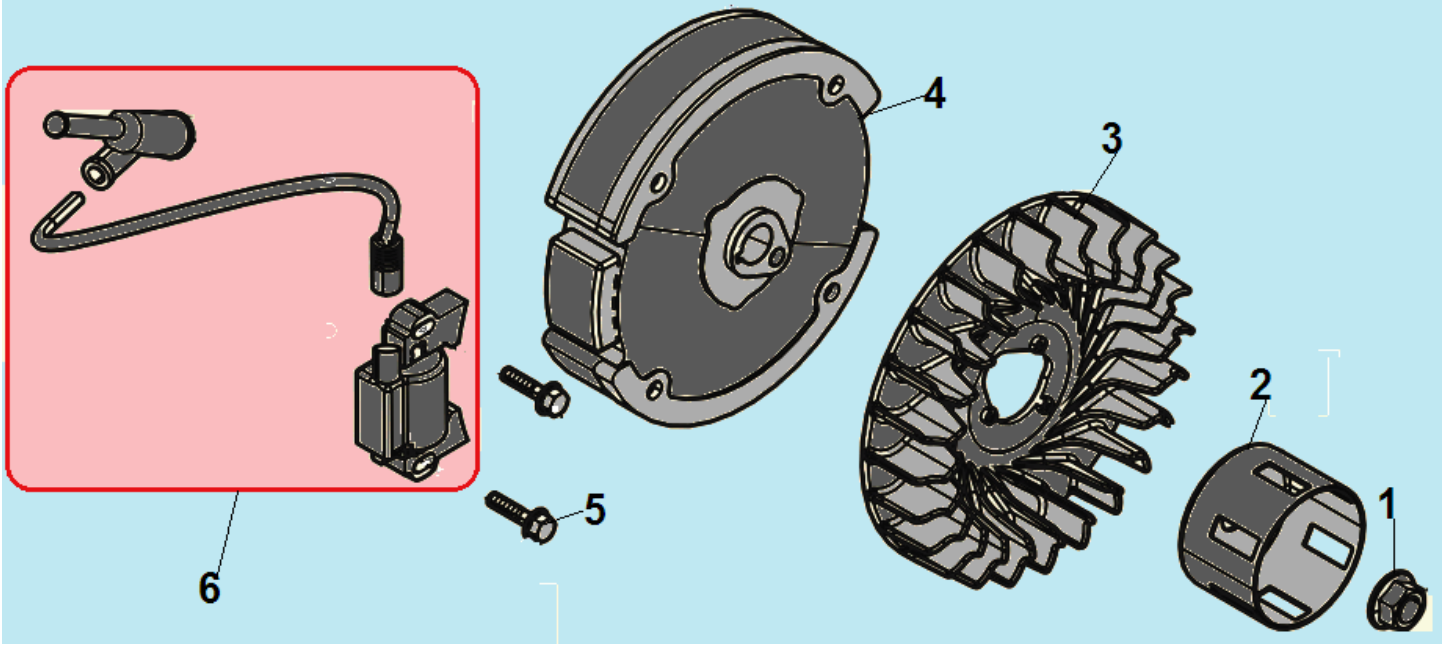

№	Артикул	Наименование	К-во	№	Артикул	Наименование	К-во
1	617714000BX	Гайка M14x1,25	1	4	270020097-0001	Маховик	1
2	DAJ001	Стакан маховика	1	5	578906025BX	Болт M6x25	2
3	DA05C008	Крыльчатка маховика	1	**6**	**DA00D000**	**Магнето**	**1**

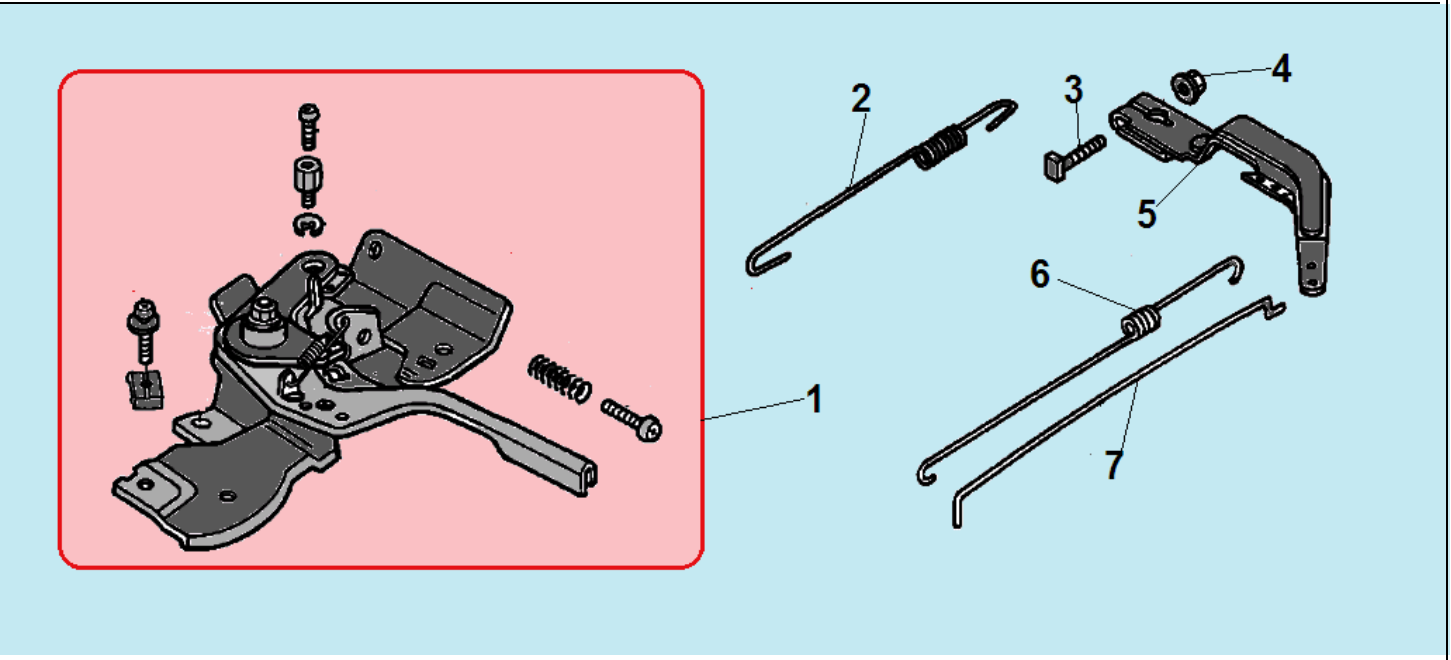

№	Артикул	Наименование	К-во	№	Артикул	Наименование	К-во
1	**171680150-0001**	**Рычаг регулировки оборотов**	**1**	5	171620001-0003	Рычаг регулятора оборотов	1
2	171600036-0001	Пружина рычага регулятора	1	6	171610002-0001	Пружина тяги регулятора	1
3	390006021BX	Болт M6x21	1	7	171590002-0001	Тяга рычага регулятора	1
4	617706000BX	Гайка M6	1	8			

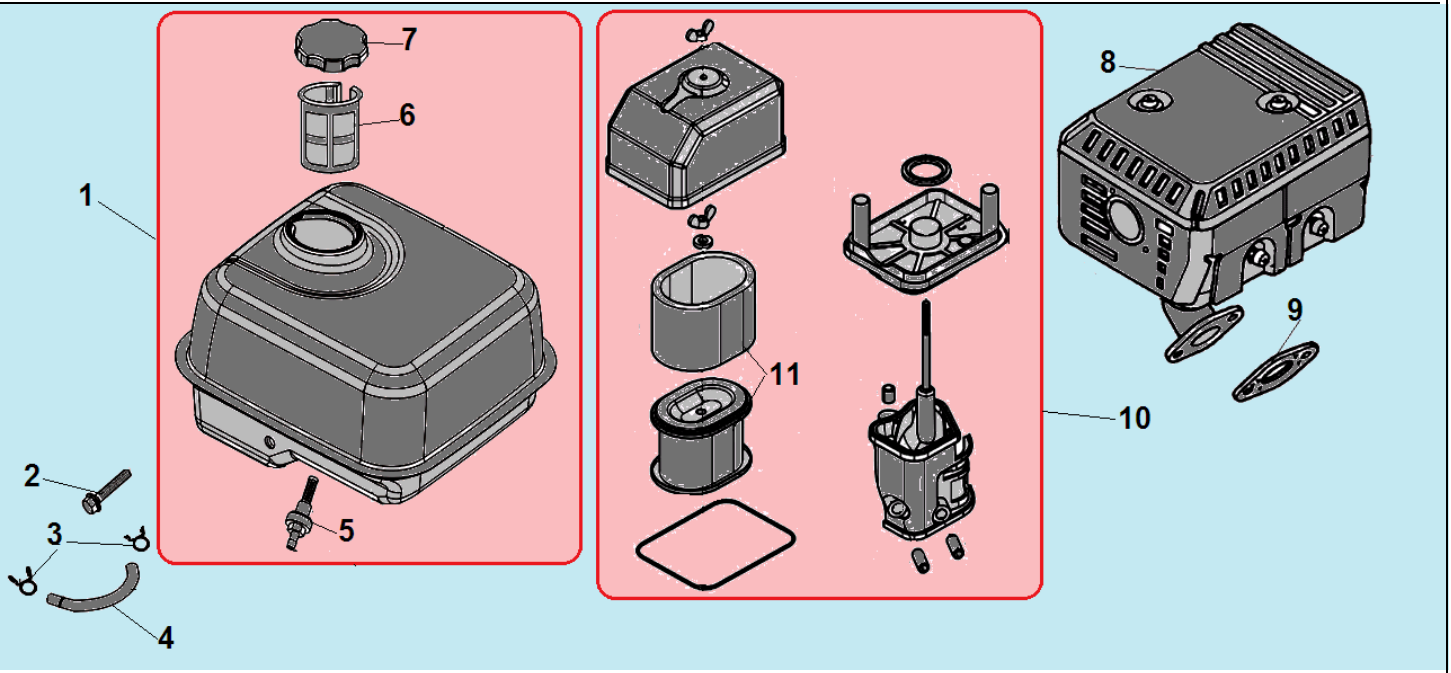

№	Артикул	Наименование	К-во	№	Артикул	Наименование	К-во
1	**DA73P000F00CH**	**Бак топливный комплект**	**1**	7	DA02P022	Крышка топливного бака	1
2	578906028BX	Болт M6x28	1	8	180571515-0001	Глушитель	1
3	DAM004	Хомут шланга	2	9	DAB001/ 180650065-0001	Прокладка глушителя	1
4	029019900100	Шланг топливный 200x4,5	1	**10**	**DA02Q001**	**Корпус фильтра комплект**	**1**
5	DBC033/ 170660077-0001	Штуцер шланга с топливным фильтром	1	11	DAP025/ 17150-Z010110-0000	Фильтр воздушный	1
6	170720001-0001	Фильтр сетчатый топливного бака	1				