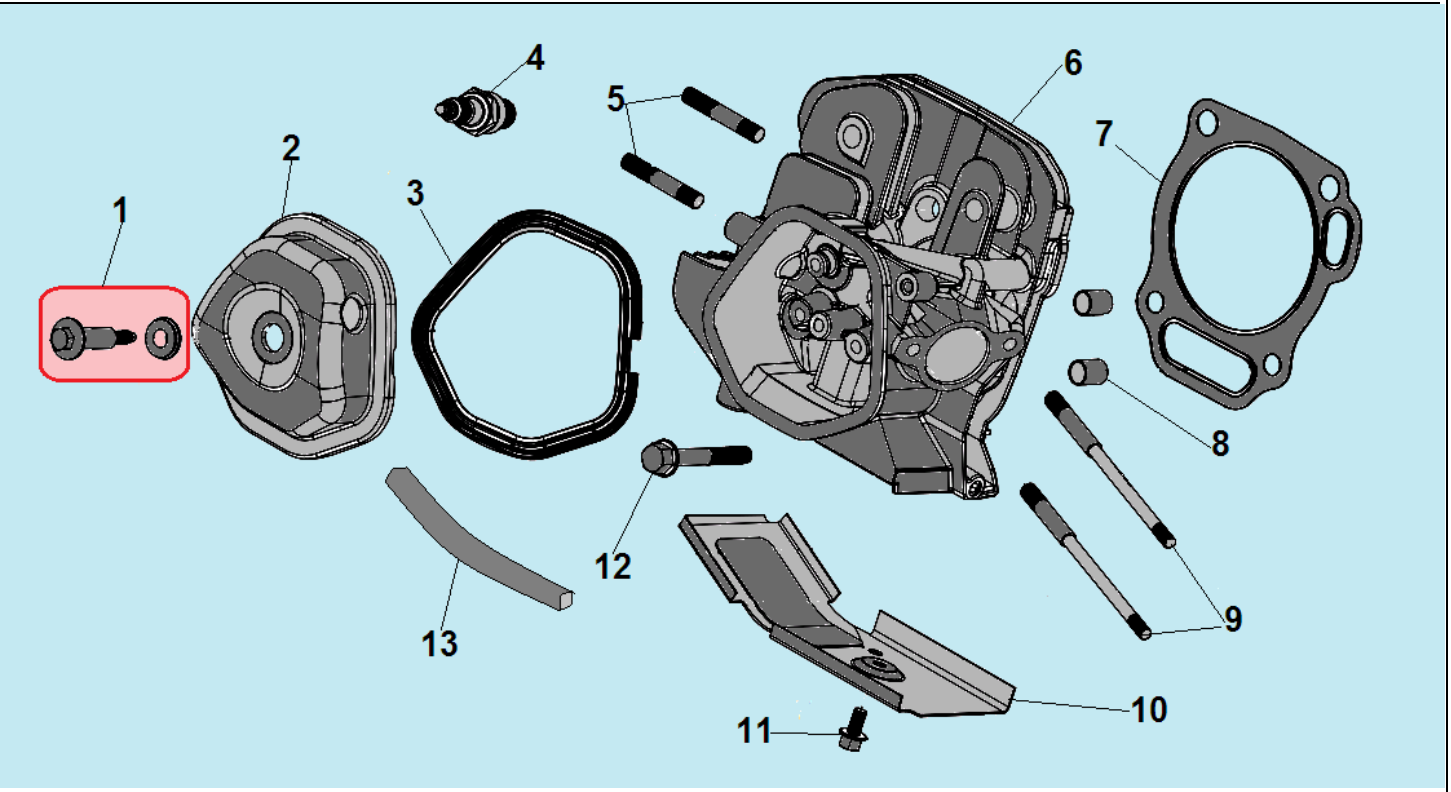

№	Артикул	Наименование	К-во	№	Артикул	Наименование	К-во
1	**120420011-0001**	**Болт крепления крышки клапанов**	**1**	8	380600116-0001	Штифт 12x20	2
2	120220009-0001	Крышка клапанов	1	9	380180091-0001	Шпилька крепления карбюратора	2
3	DDB000	Прокладка крышки клапанов	1	10	160190006-0001	Воздухонаправляющая пластина	1
4	F7RTC	Свеча зажигания	1	11	GBT5789	Болт M6x12	1
5	380180099-0001	Шпилька крепления глушителя	2	12	380140337-0001	Болт M10x80	4
6	DFA001	Головка цилиндра	1	13	380740454-0001	Шланг сапуна	1
7	DGB002	Прокладка головки цилиндра	1				

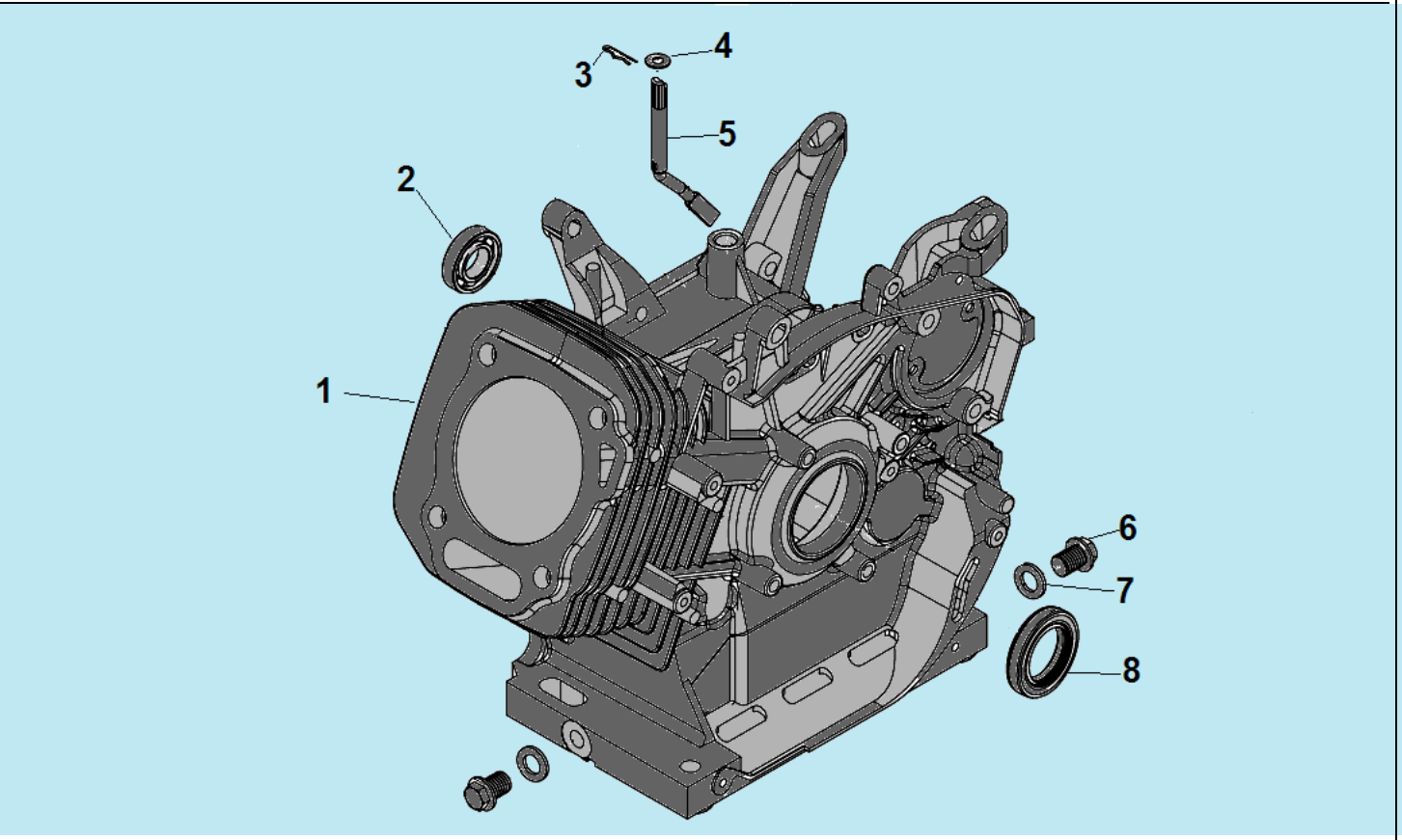

№	Артикул	Наименование	К-во	№	Артикул	Наименование	К-во
1	DG01A000CH	Картер	1	5	DFL001	Вал регулятора оборотов	1
2	03090010016	Подшипник 6202	1	6	578912015BX	Болт сливной	2
3	381350004-0001	Шплинт	1	7	GFB02007	Уплотнительная шайба	2
4	380450522-0001	Шайба	1	8	380650337-0001	Сальник 35x52x7	1

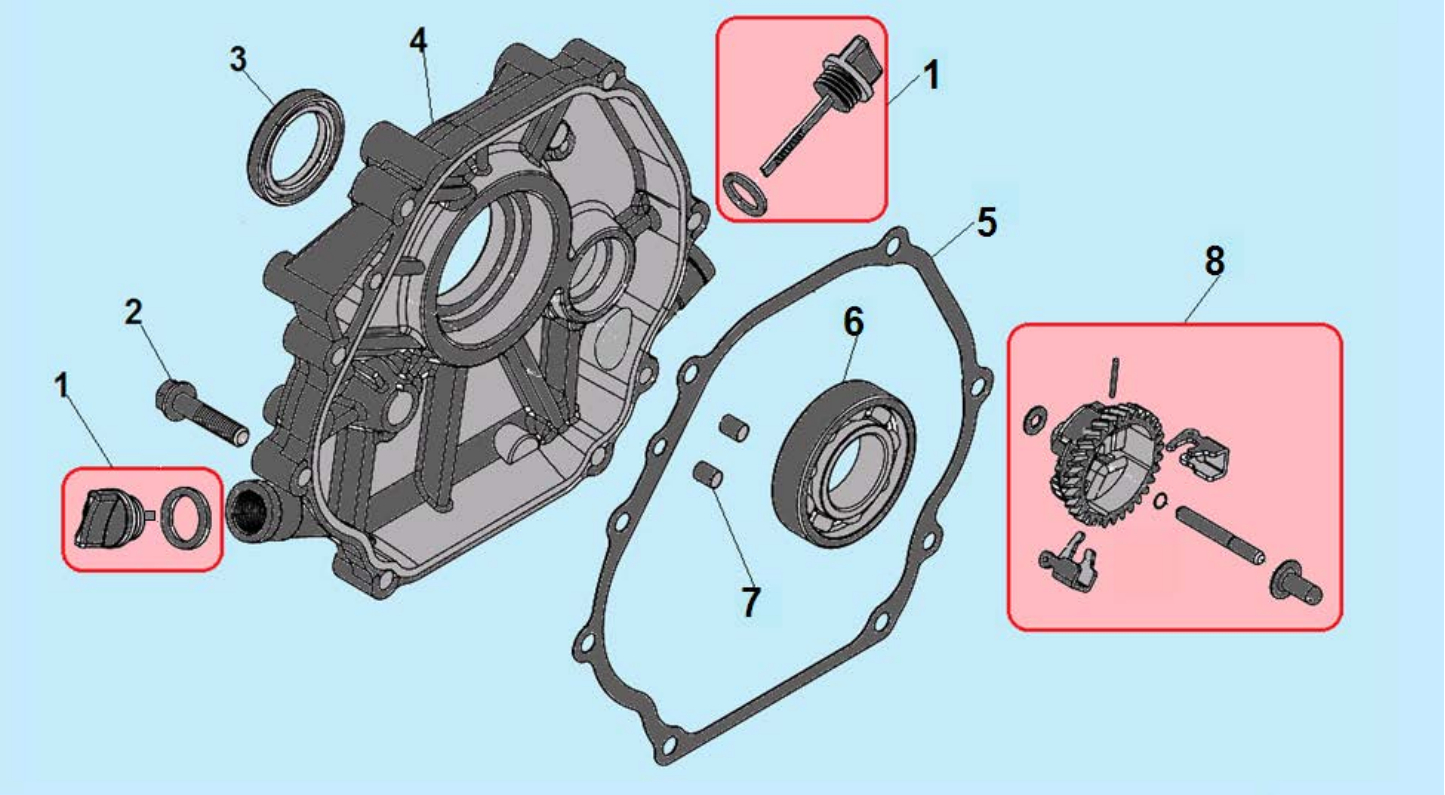

№	Артикул	Наименование	К-во	№	Артикул	Наименование	К-во
1	**110690097-0003**	**Щуп уровня масла**	**2**	5	DFB005	Прокладка крышки картера	1
2	380140005-0006	Болт M8x40	7	6	380630141-0002	Подшипник коленвала 6207	1
3	380650337-0001	Сальник 35x52x7	1	7	380600119-0001	Штифт 8x12	2
4	DF00A002	Крышка картера	1	**8**	**DFK000/ 171750046-0001**	**Центробежный регулятор оборотов**	**1**

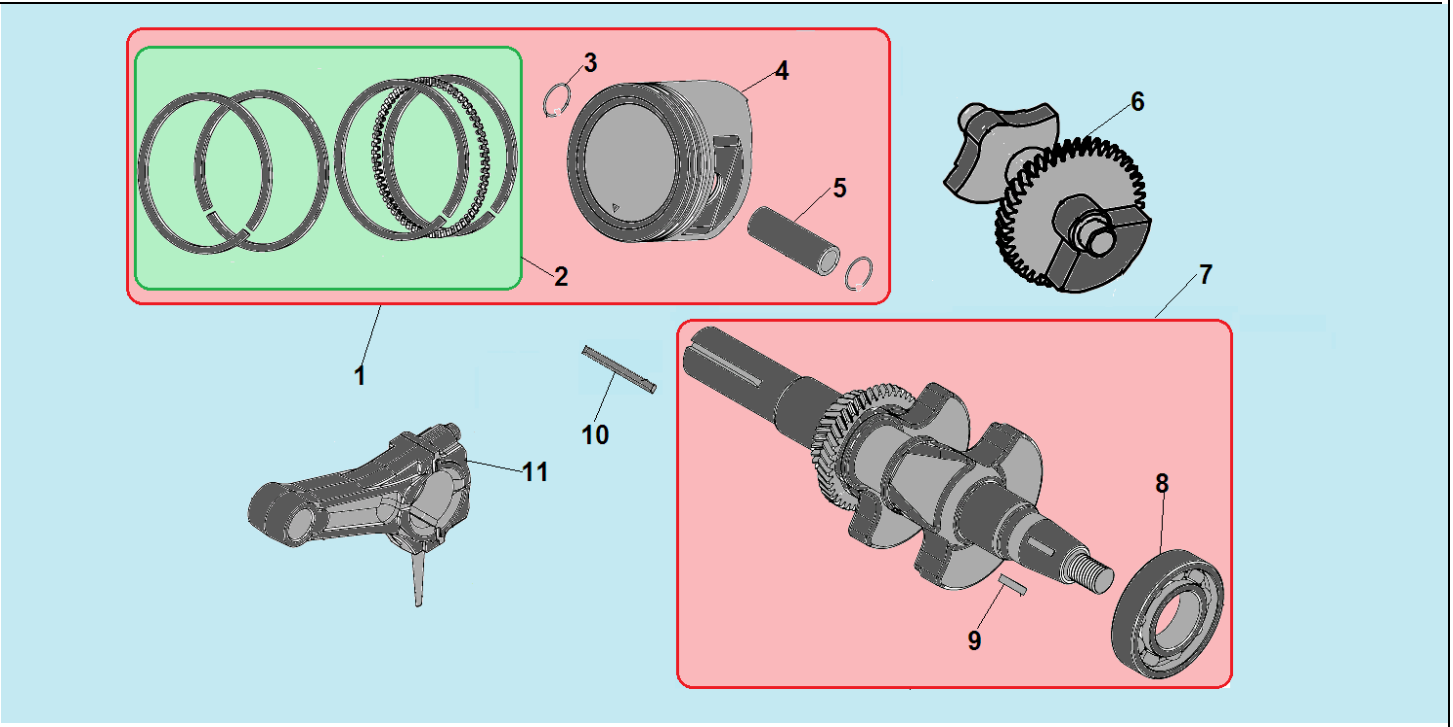

№	Артикул	Наименование	К-во	№	Артикул	Наименование	К-во
1	**1500003**	**Поршень 88х66 комплект**	**1**	**7**	**DF19K001**	**Коленвал**	**1**
2	**DGF001**	**Комплект поршневых колец 88х2,0**	**1**	8	380630141-0002	Подшипник коленвала 6207	1
3	DFM003	Стопорное кольцо	2	9	380620050-0001	Шпонка маховика 4х5,5х12	1
4	DGF002	Поршень 88х66	1	10	519010101200	Шпонка коленвала	1
5	DFF013	Палец поршня 20х62	1	11	DFK002	Шатун	1
6	DFK003	Вал балансира	1				

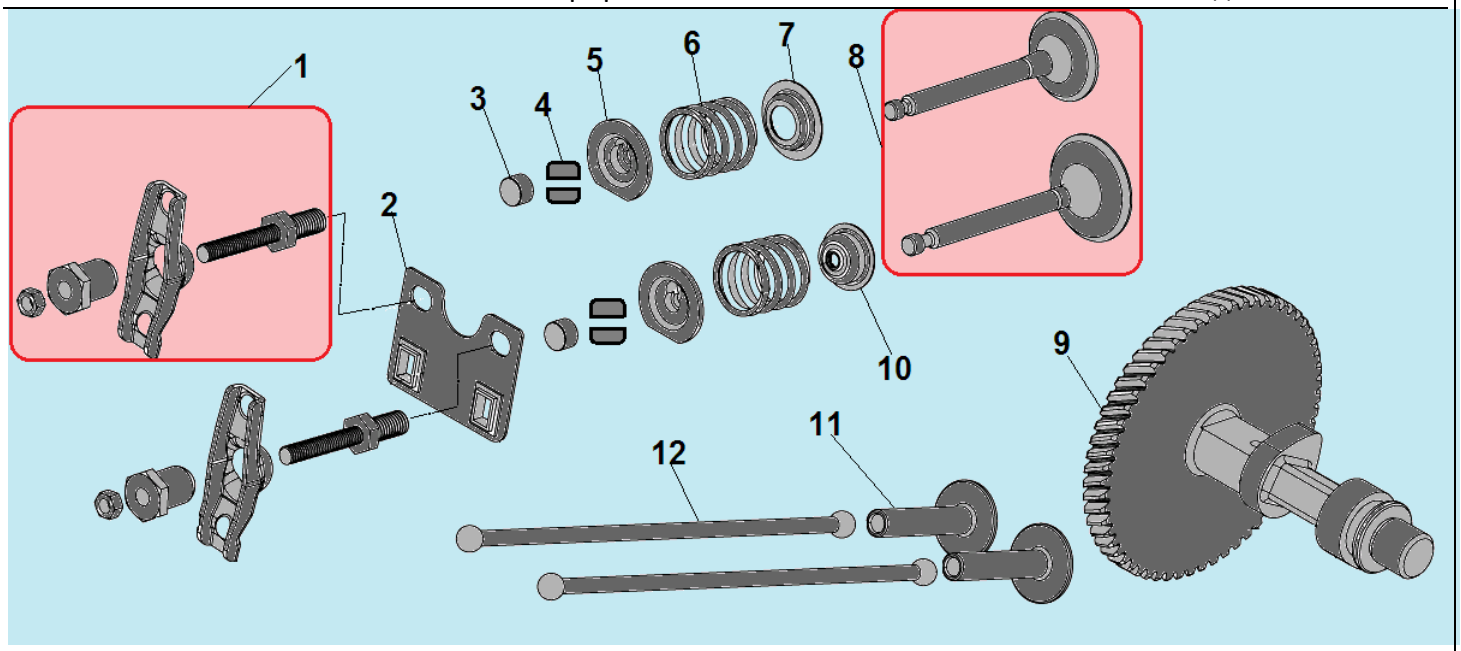

№	Артикул	Наименование	К-во	№	Артикул	Наименование	К-во
1	**DDF044**	**Коромысло клапана комплект**	**2**	7	DDF016	Тарелка под пружину клапана	1
2	DDF003	Направляющая толкателей	1	**8**	**500550030-0001**	**Клапана комплект**	**1**
3	DDF009	Колпачок клапана	2	9	DFF005	Распредвал	1
4	140390015-0001	Сухарь клапана	4	10	019990003400	Колпачек маслосъемный	1
5	140380021-0001	Тарелка пружины клапана	2	11	DDF010	Тарелка толкателя клапана	2
6	140340025-0001	Пружина клапана	2	12	140670006-0001	Толкатель (штанга) клапана	2

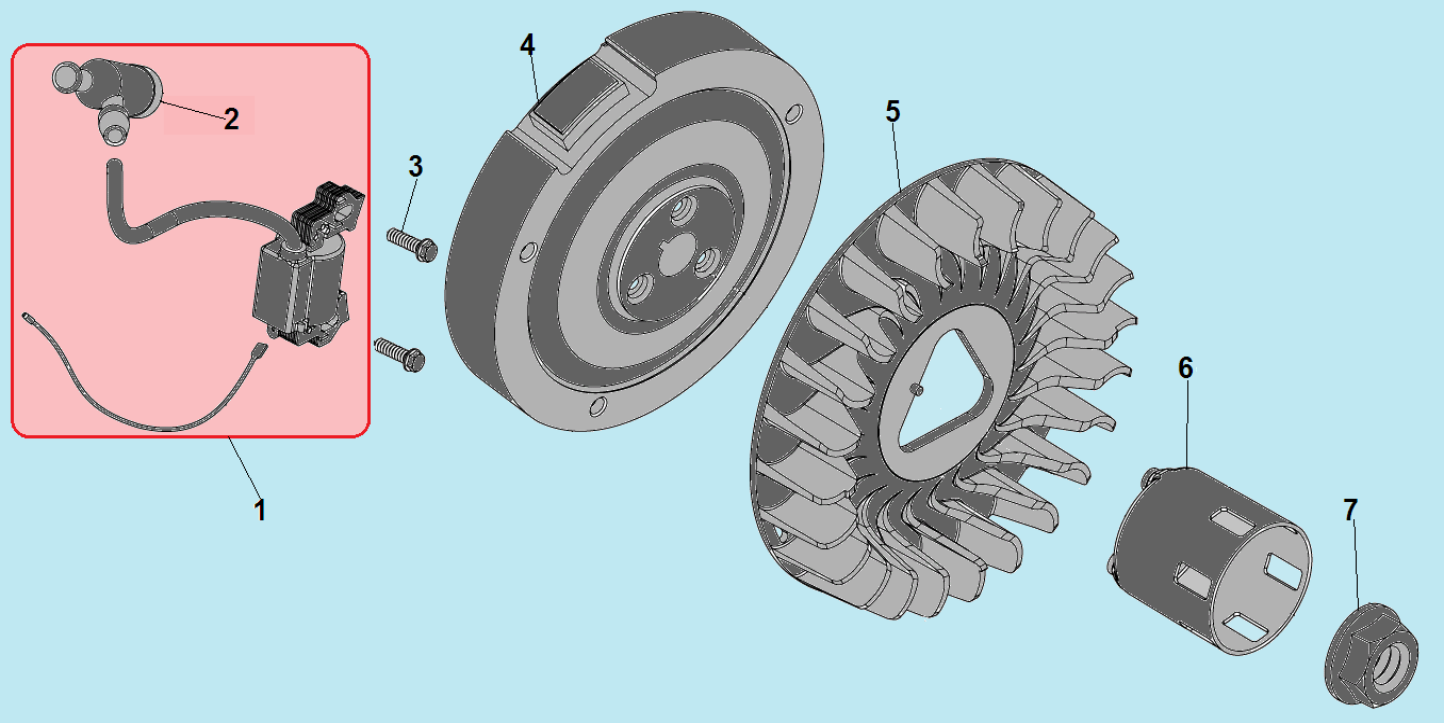

№	Артикул	Наименование	К-во	№	Артикул	Наименование	К-во
1	**270920170-0001**	**Магнето**	**1**	5	160180009-0001	Крыльчатка маховика	1
2	270950040-0001	Колпачок свечи зажигания	1	6	DFJ001	Стакан маховика	1
3	380140102-0004	Болт М6х25	2	7	380370050-0001	Гайка М16х1,5	1
4	DFD003	Маховик	1				

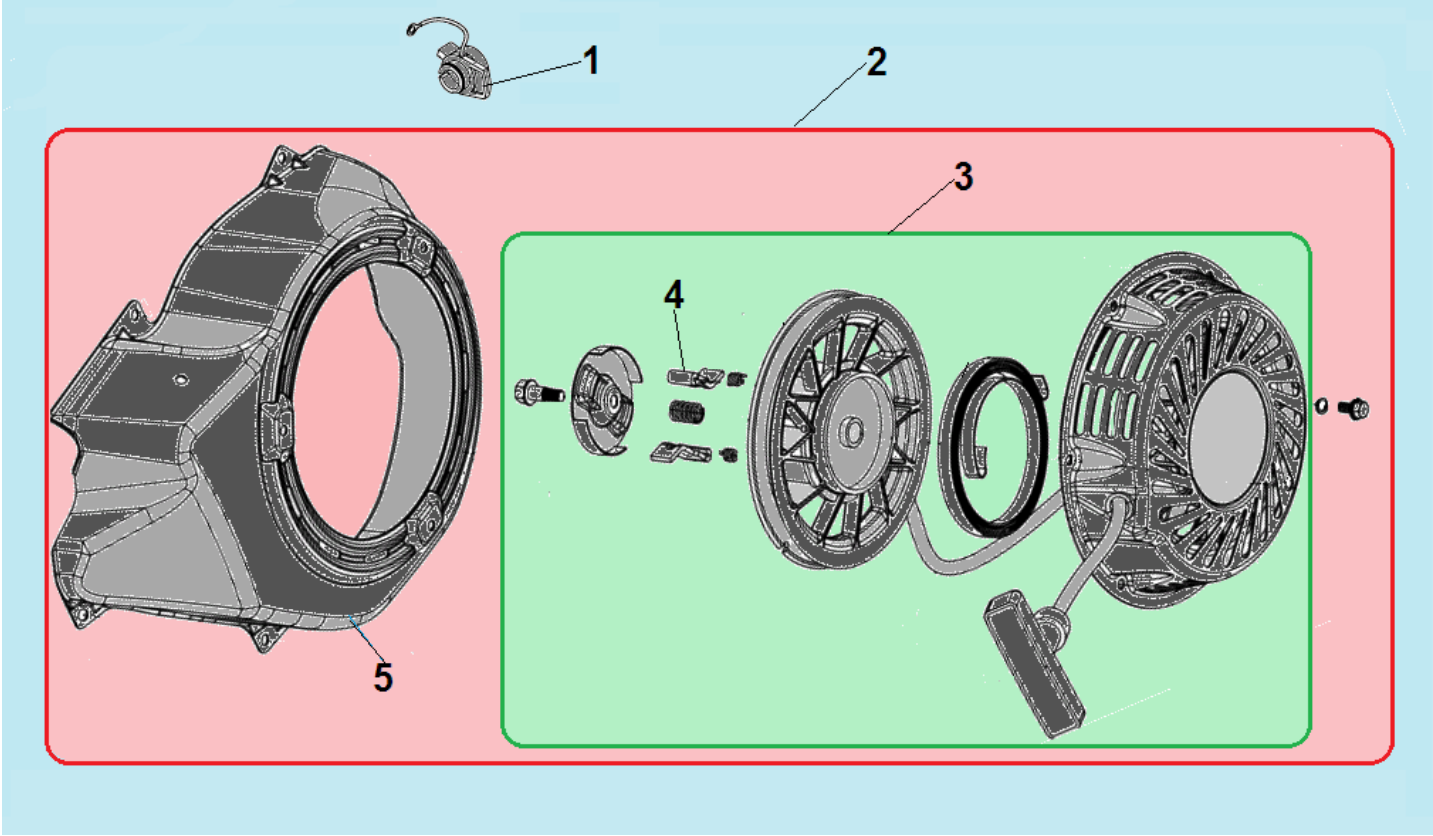

№	Артикул	Наименование	К-во	№	Артикул	Наименование	К-во
1	DAD002	Выключатель зажигания	1	4	193540003-0001	Собачка стартера	2
2	**193490042-0015**	**Стартер в сборе с кожухом**	**1**	5	DD00C020F02	Кожух маховика	1
3	**193500019-0011**	**Стартер в сборе**	**1**	6			

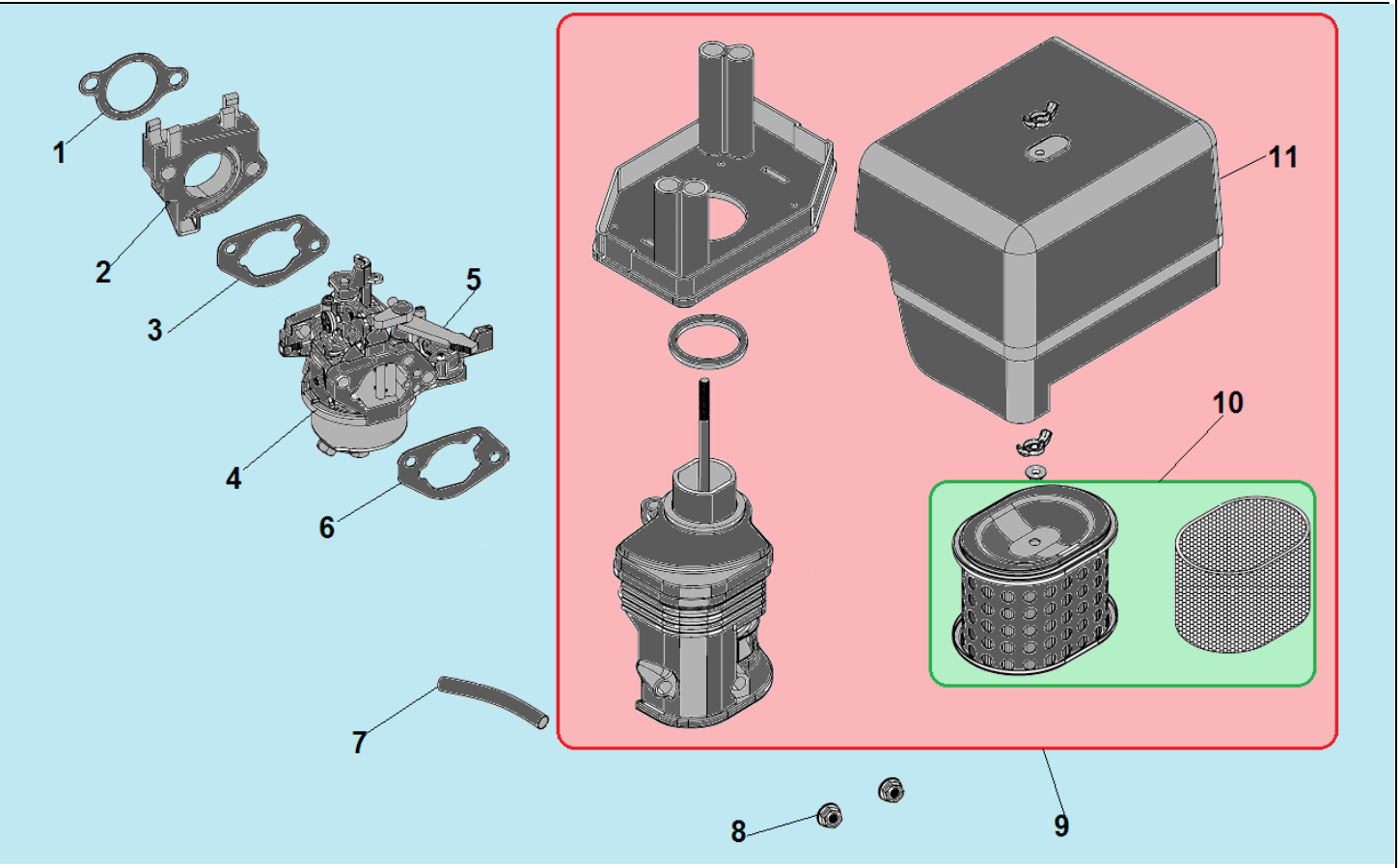

№	Артикул	Наименование	К-во	№	Артикул	Наименование	К-во
1	DFB007	Прокладка под теплоизолятор	1	7	380740454-0001	Шланг сапуна	1
2	170440041-0001	Теплоизолятор карбюратора	1	8	380370048-0001	Гайка М6	2
3	DGB006	Прокладка под карбюратор	1	**9**	**180020315-0001**	**Корпус фильтра комплект**	**1**
4	DGQ000	Карбюратор комплект с рычагом	1	**10**	**180100035-0001/ 15000012**	**Воздушный фильтр**	**1**
5	DBL012	Рычаг воздушной заслонки	1	11	180070091-0001	Крышка воздушного фильтра	1
6	DDB003	Прокладка под корпус фильтра	1				

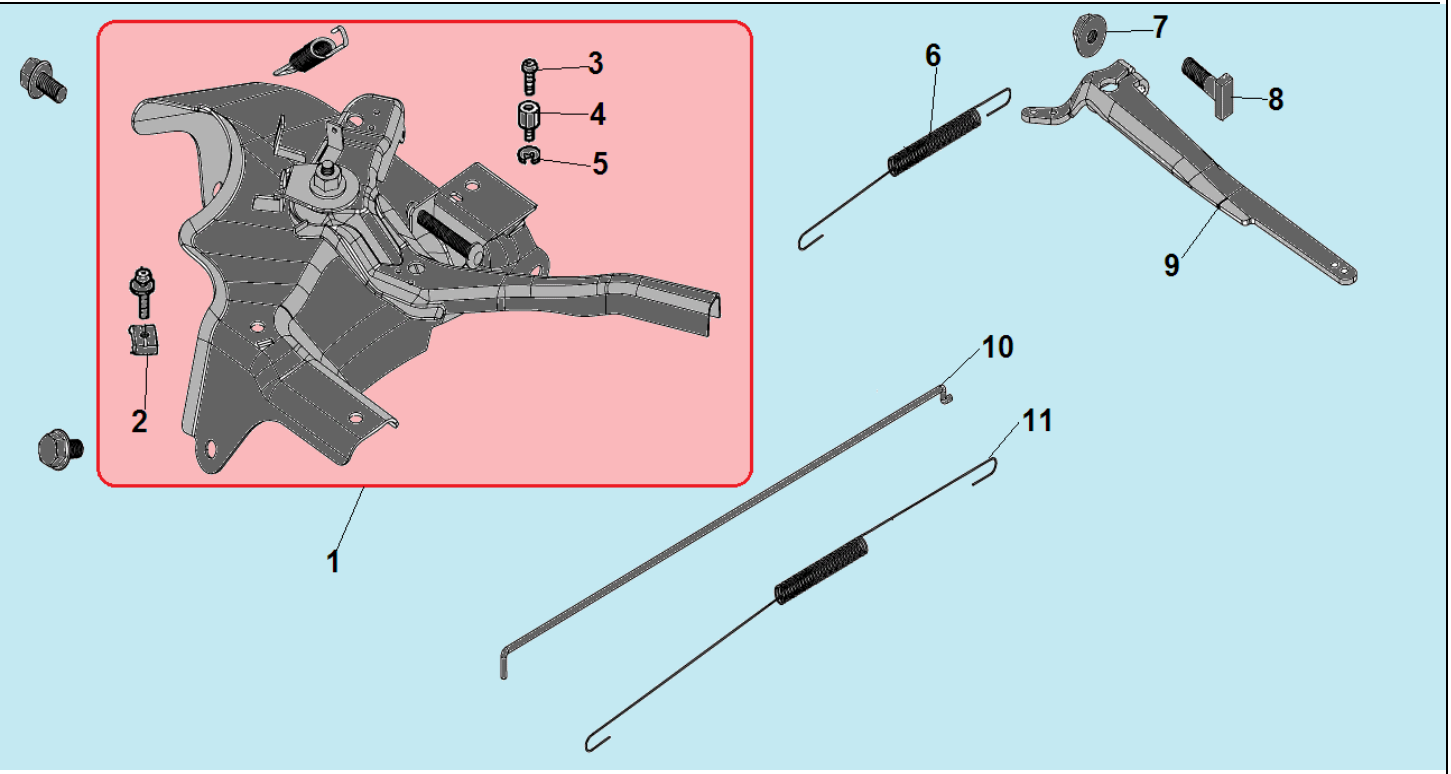

№	Артикул	Наименование	К-во	№	Артикул	Наименование	К-во
1	**171680013-0001**	**Рычаг регулировки оборотов**	**1**	7	380370048-0001	Гайка М6	1
2	171710004-0001	Зажимная скоба	1	8	380250002-0001	Болт М6х21	1
3	380200037-0003	Винт 4х6	1	9	DFL002	Рычаг вала регулятора оборотов	1
4	171720001-0001	Держатель троса газа	1	10	171590005-0001	Тяга рычага	1
5	380570018-0001	Стопорная шайба	1	11	171610001-0001	Пружина тяги	1
6	171600125-0001	Пружина рычага регулятора оборотов	1				

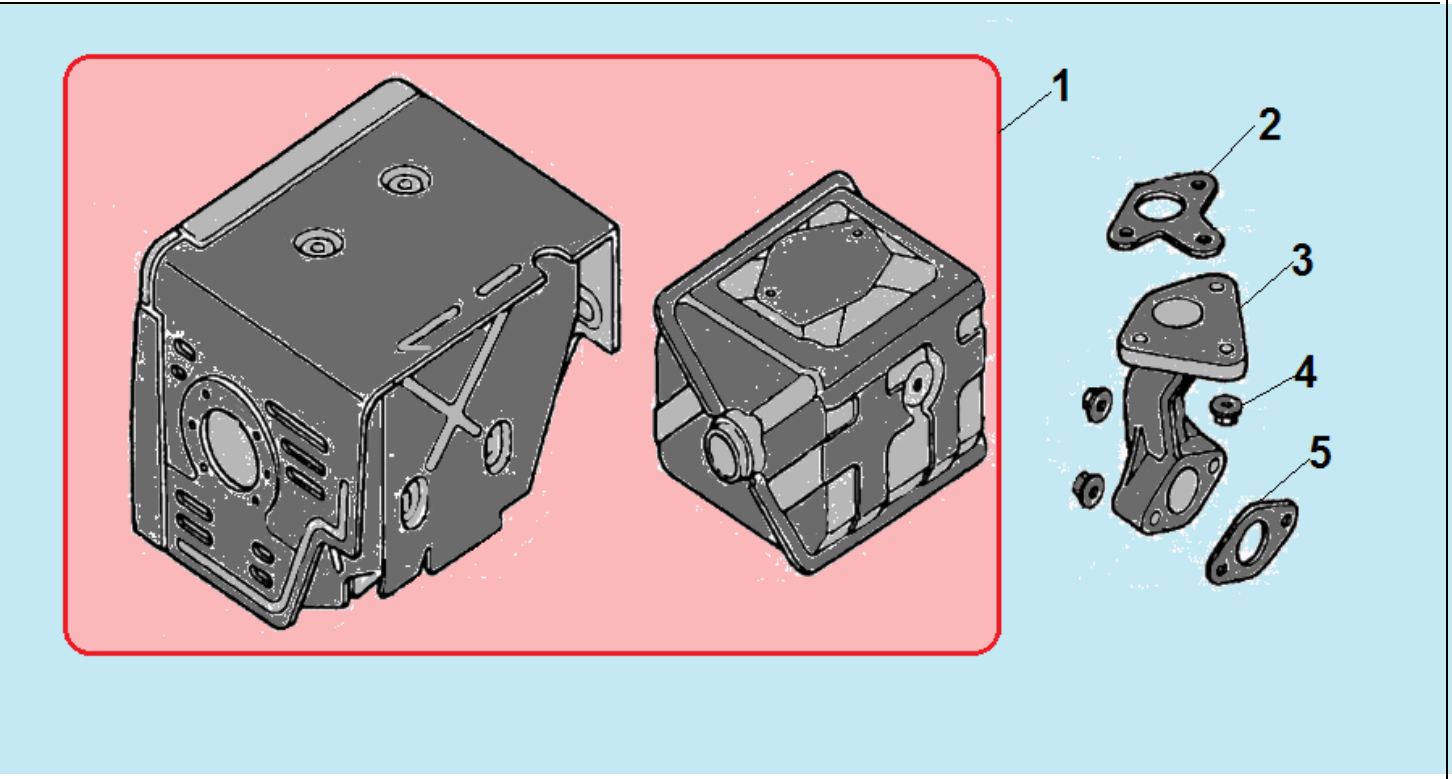

№	Артикул	Наименование	К-во	№	Артикул	Наименование	К-во
1	**180570770-0002**	**Глушитель**	**1**	4	380340005-0005	Гайка M8	5
2	180660033-0001	Прокладка коллектора к глушителю	1	5	180650090-0001	Прокладка коллектора к двигателю	1
3	DDF017	Коллектор выпускной	1				

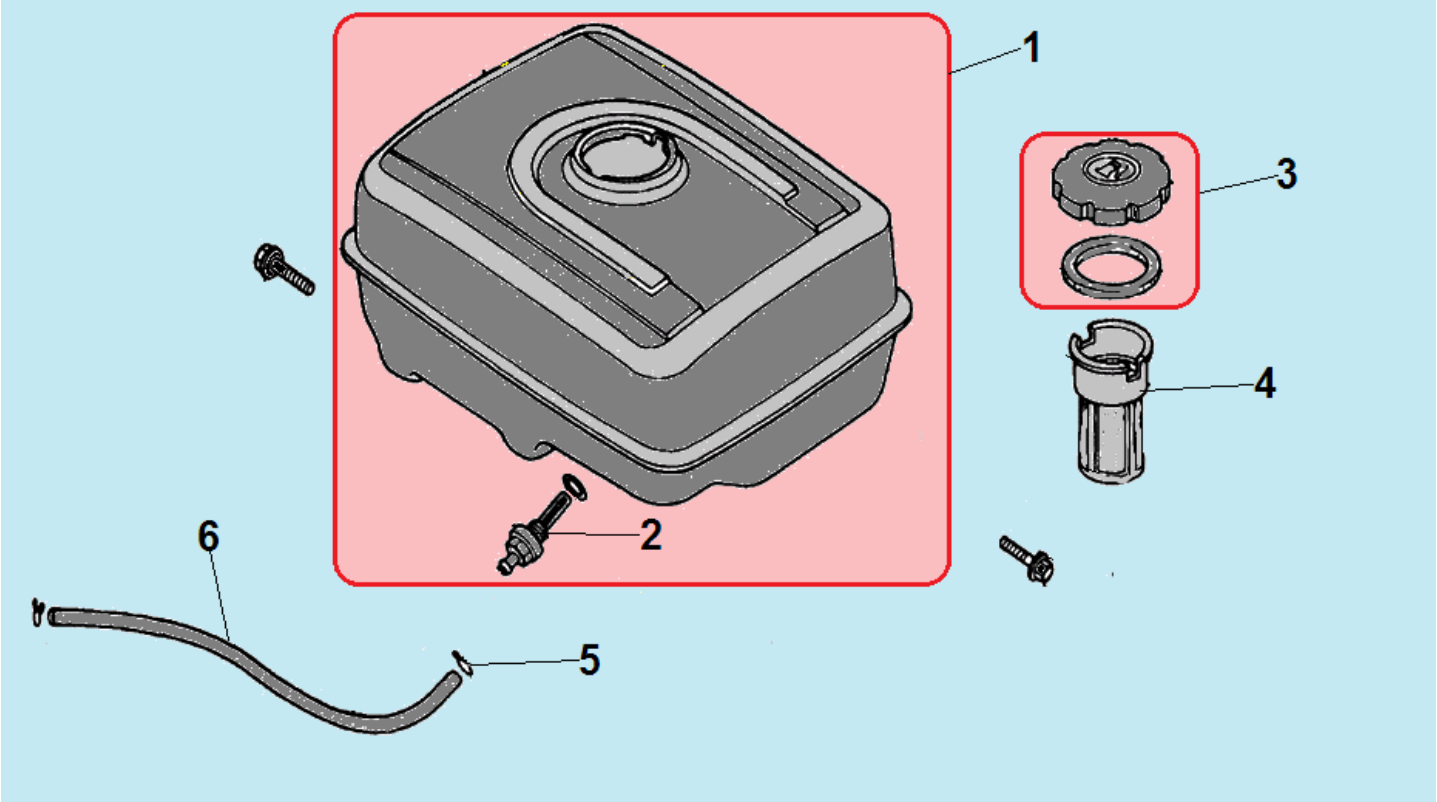

№	Артикул	Наименование	К-во	№	Артикул	Наименование	К-во
1	DD35P000F00CH	Топливный бак	1	4	170720001-0001	Сетчатый фильтр	1
2	DBC033	Штуцер шланга с фильтром	1	5	DAM004	Хомут шланга	2
3	**DA02P022**	**Крышка топливного бака**	**1**	6	029019900100	Шланг топливный	1