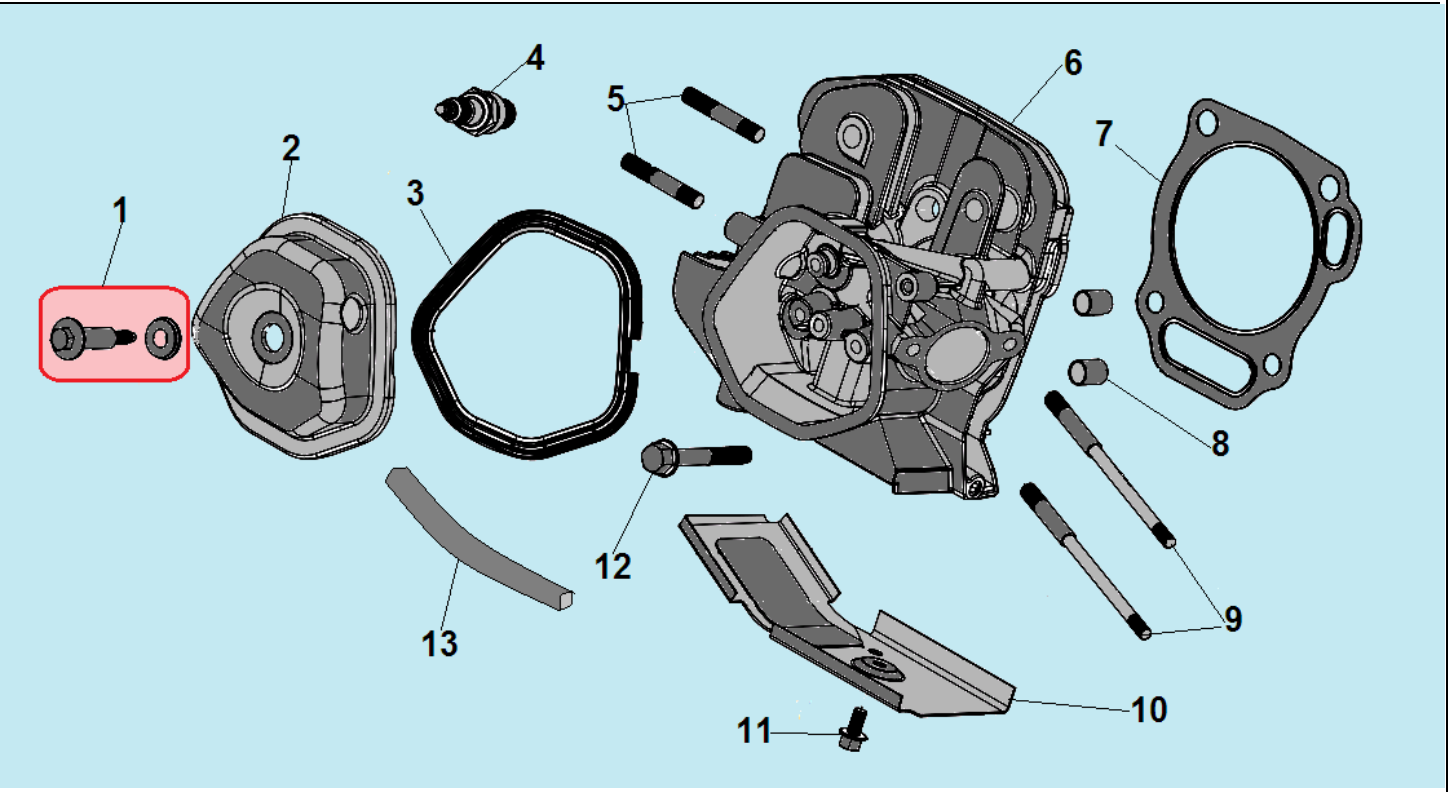

№	Артикул	Наименование	К-во	№	Артикул	Наименование	К-во
1	**120420011-0001**	**Болт крепления крышки клапанов**	**1**	8	120150020110	Штифт 12x12	2
2	120220009-0001	Крышка клапанов	1	9	380180092-0001	Шпилька крепления карбюратора	2
3	DDB000	Прокладка крышки клапанов	1	10	110100010201	Воздухонаправляющая пластина	1
4	F7RTC	Свеча зажигания	1	11	GBT5789	Болт M6x12	1
5	380180099-0001	Шпилька крепления глушителя	2	12	380140337-0001	Болт M10x80	4
6	120080284-0001	Головка цилиндра	1	13	380740460-0001	Шланг сапуна	1
7	110030140251/ DEB002	Прокладка головки цилиндра	1				

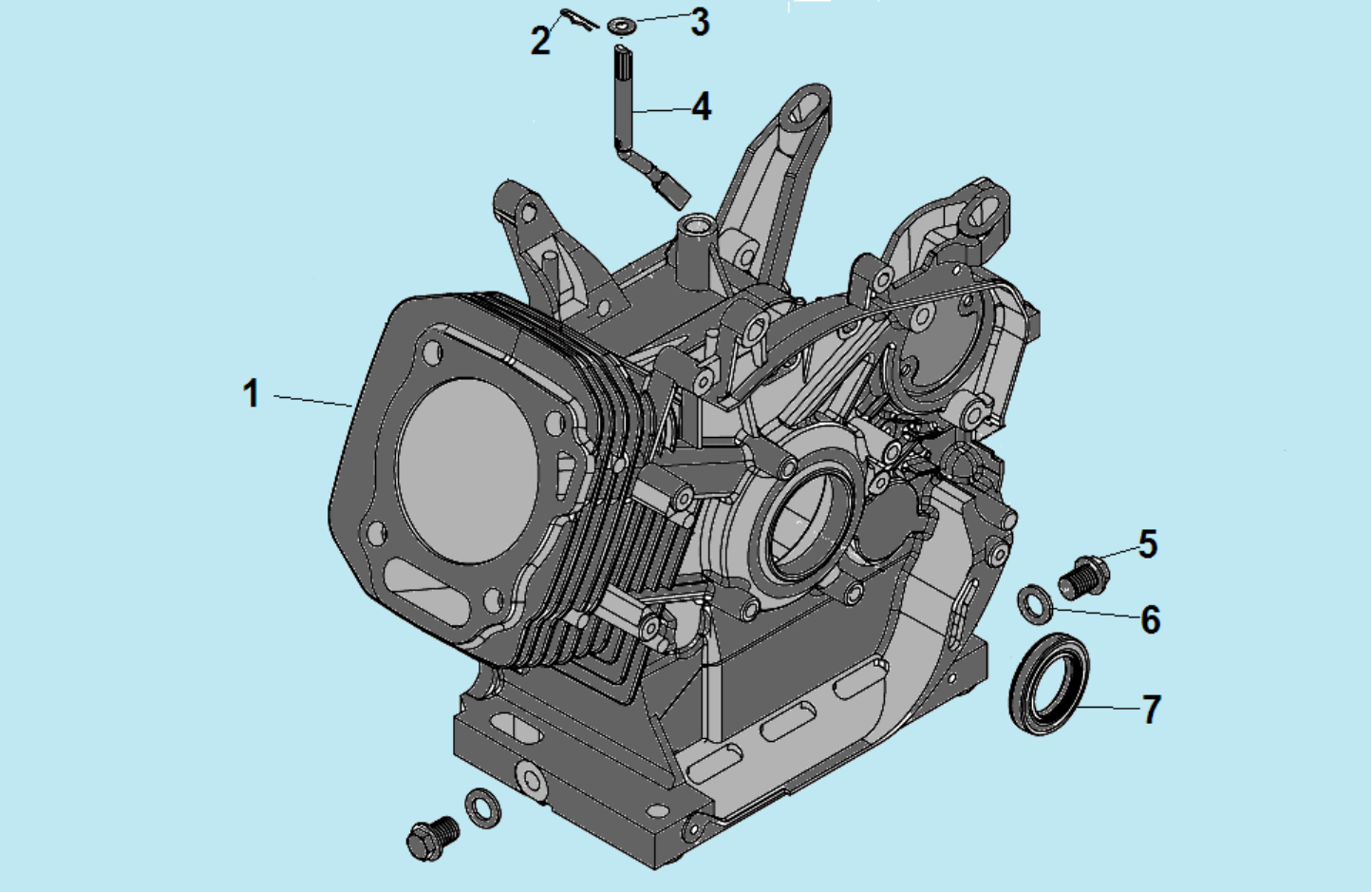

№	Артикул	Наименование	К-во	№	Артикул	Наименование	К-во
1	DE00A000CH	Картер	1	5	110260024-0001	Болт M12x15x1,5	2
2	381350004-0001	Шплинт	1	6	380450516-0001	Шайба болта	2
3	380450522-0001	Шайба 8x16x1,2	1	7	DD06C010	Сальник коленвала 30x46x8	1
4	DDL001	Вал рычага регулятора оборотов	1	8			

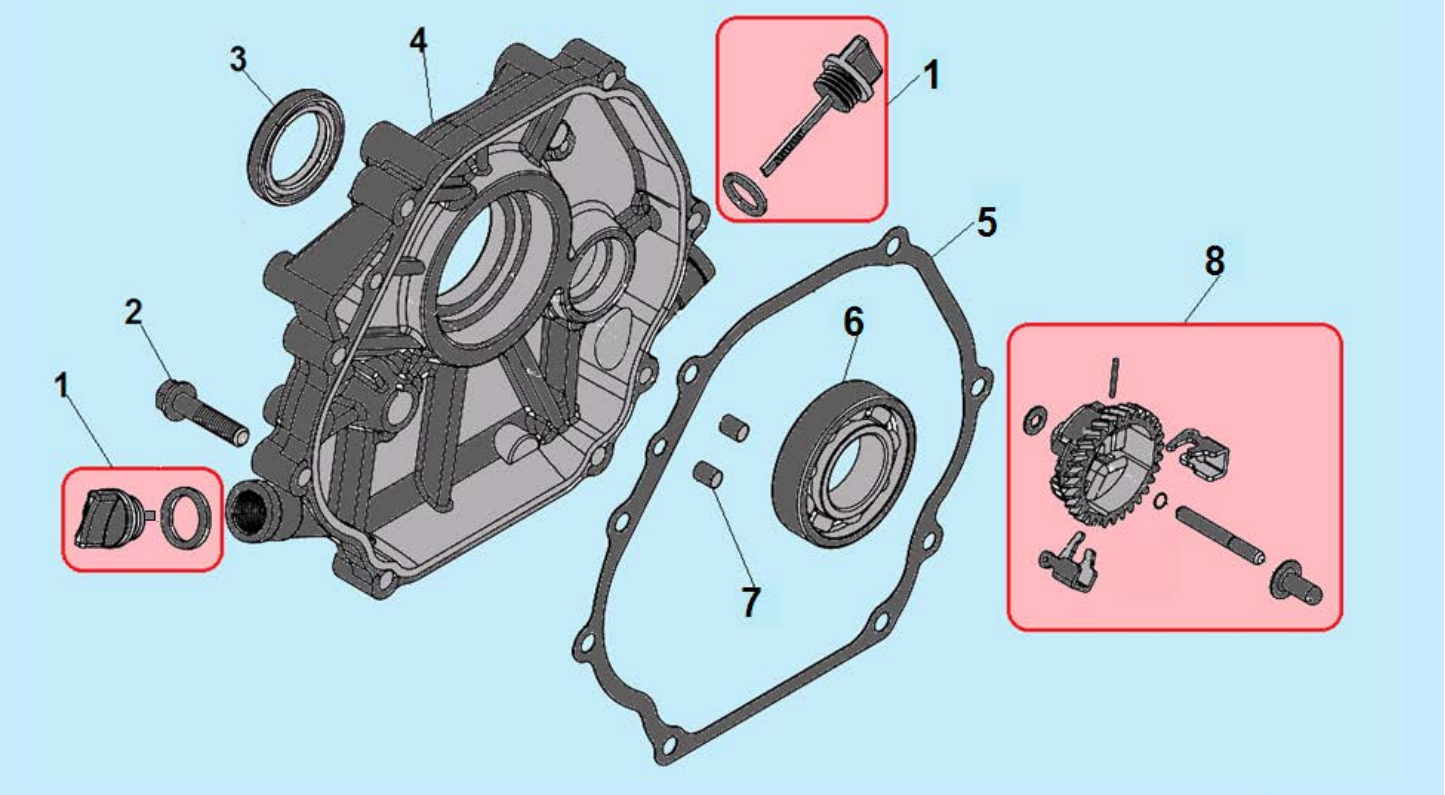

№	Артикул	Наименование	К-во	№	Артикул	Наименование	К-во
1	**110690097-0003**	**Щуп уровня масла**	**1**	5	DDB005	Прокладка крышки картера	1
2	380140051-0005	Болт M8x35	7	6	380630140-0002	Подшипник коленвала 6206	1
3	DD06C010	Сальник коленвала 30x46x8	1	7	380600119-0001	Штифт 8x12	2
4	DDA002	Крышка картера	1	**8**	**171750008-0001**	**Центробежный регулятор**	**1**

CHAMPION Power & force

Иллюстрированный каталог запасных частей Модель: G270HK

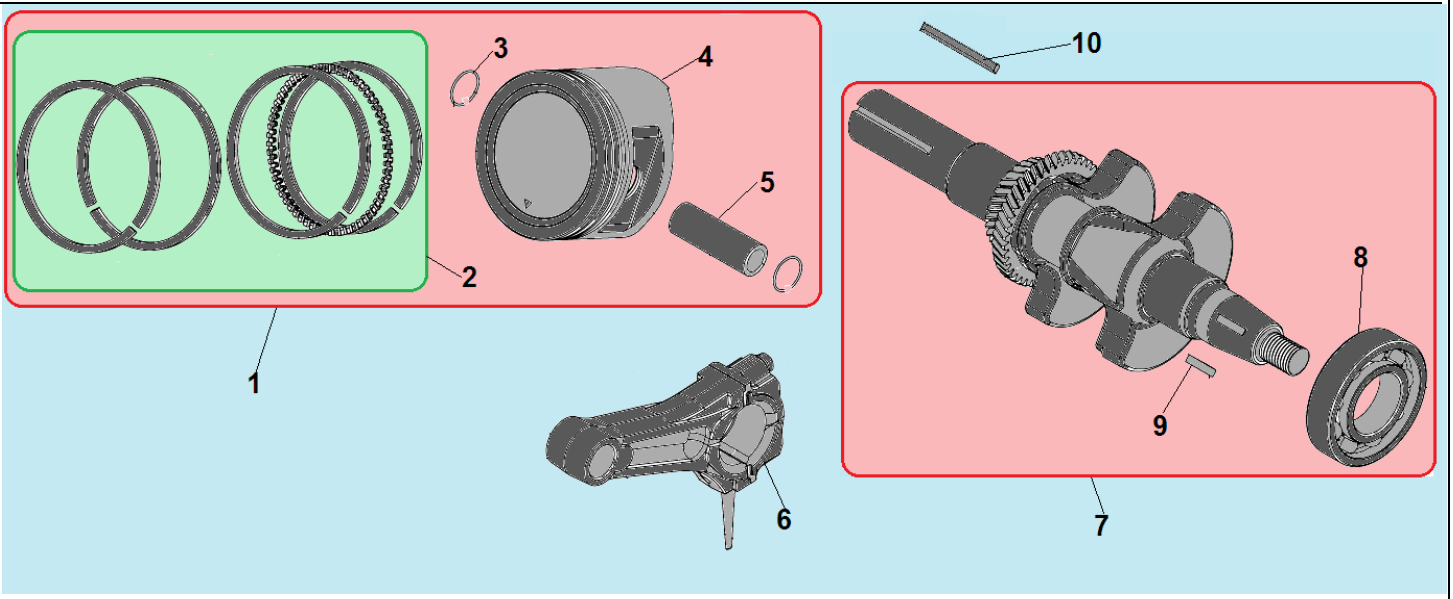

№	Артикул	Наименование	К-во	№	Артикул	Наименование	К-во
1	**1500002**	**Поршень 77x59 мм комплект**	**1**	6	110060070202/ DDK002	Шатун	1
2	**DEF001**	**Комплект поршневых колец 77x2,0 мм**	**1**	**7**	**DD23K001/ 130290061-0001**	**Коленвал**	**1**
3	DAM003	Стопорное кольцо	2	8	380630140-0002	Подшипник коленвала 6206	1
4	DEF002	Поршень	1	9	GFB08011	Шпонка маховика 4x5,5x18	1
5	DDF013	Палец поршня	1	10	519010101200	Шпонка коленвала 6,3x5,8x50	1

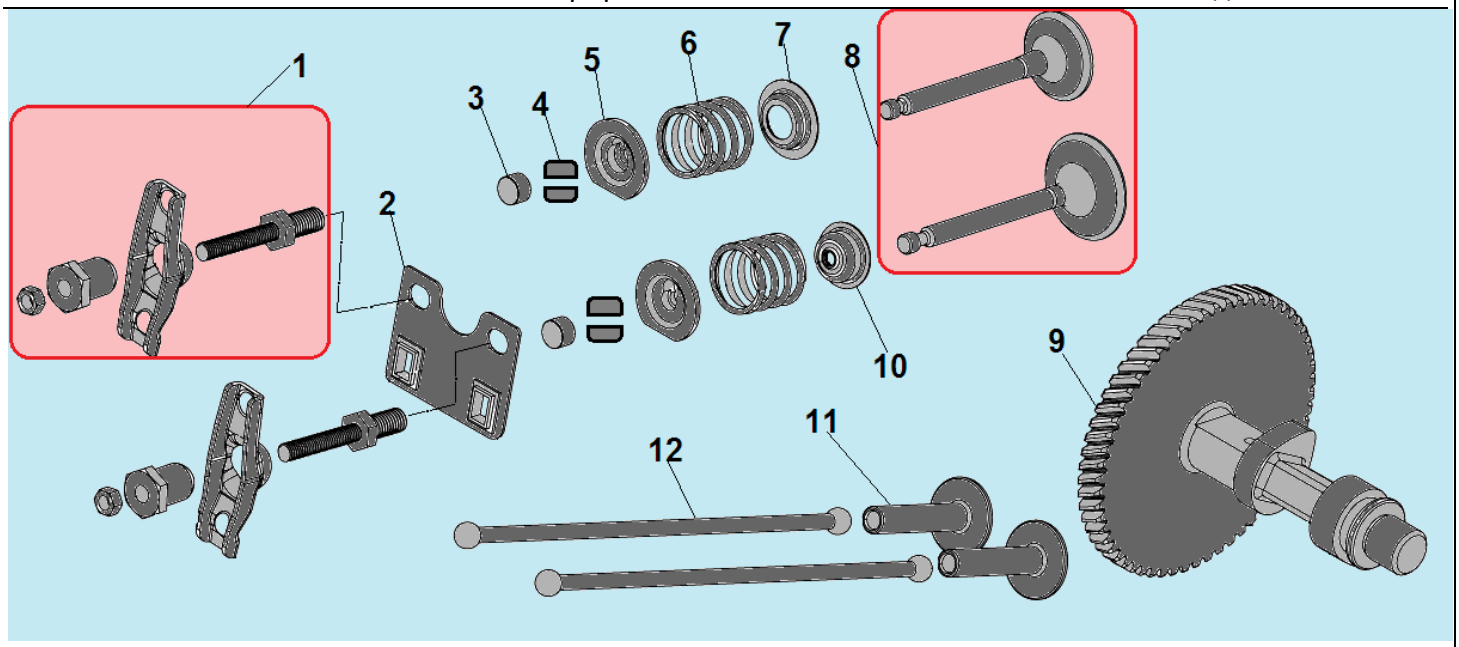

№	Артикул	Наименование	К-во	№	Артикул	Наименование	К-во
1	**DDF044**	**Коромысло клапана комплект**	**2**	7	DDF016	Тарелка под пружину клапана	1
2	DDF003	Направляющая толкателей	1	**8**	**500550031-0001**	**Клапана комплект**	**1**
3	DDF009/	Колпачок клапана	2	9	DDF005	Распредвал	1
4	140390015-0001	Сухарь клапана	4	10	019990003400	Колпачек маслосъемный	1
5	140380021-0001	Тарелка пружины клапана	2	11	DDF010	Тарелка толкателя клапана	2
6	140340025-0001	Пружина клапана	2	12	DDF015	Толкатель (штанга) клапана	2

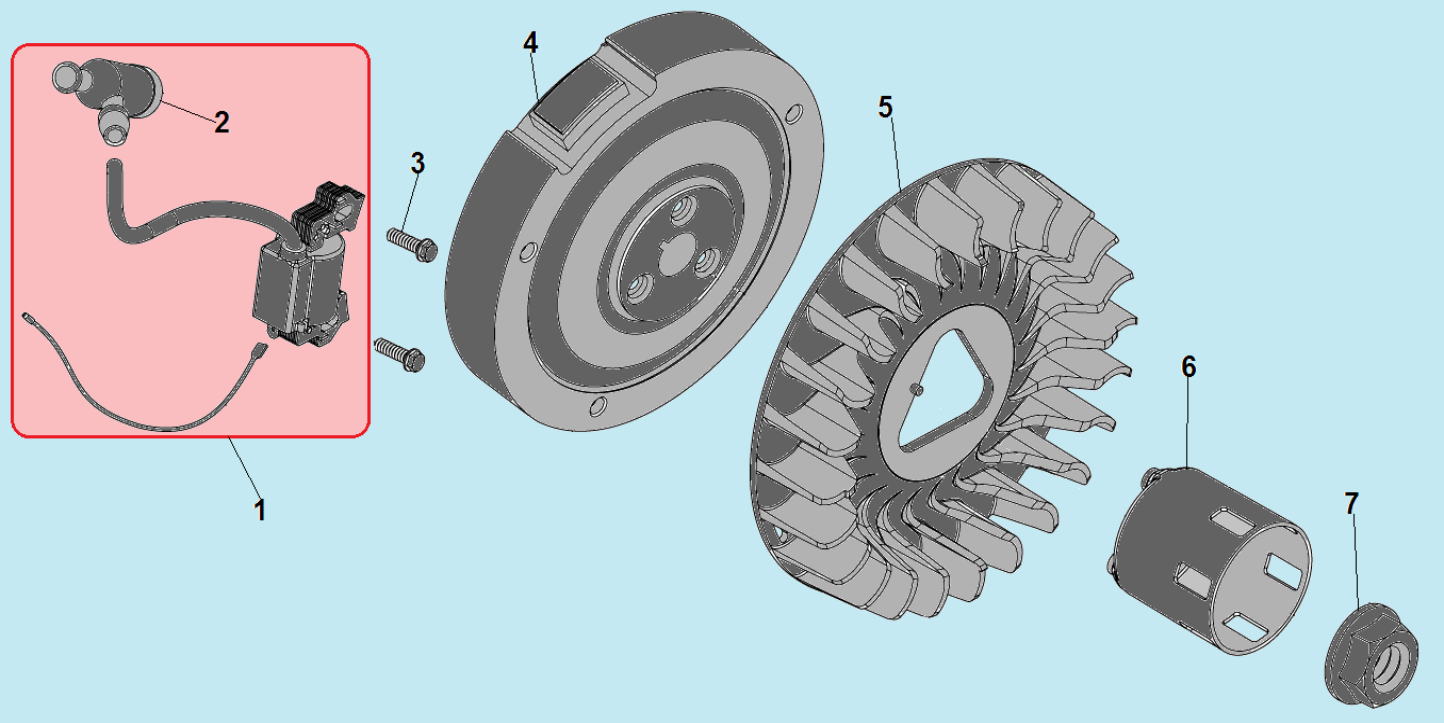

№	Артикул	Наименование	К-во	№	Артикул	Наименование	К-во
1	**110080040151/ 270920170-0001**	**Магнето**	**1**	5	160180040-0001	Крыльчатка маховика	1
2	270950040-0001	Колпачок свечи	1	6	DDJ001	Стакан маховика	1
3	380140102-0004	Болт М6х25	2	7	380370050-0001	Гайка М16х1,5	1
4	DDD003	Маховик	1				

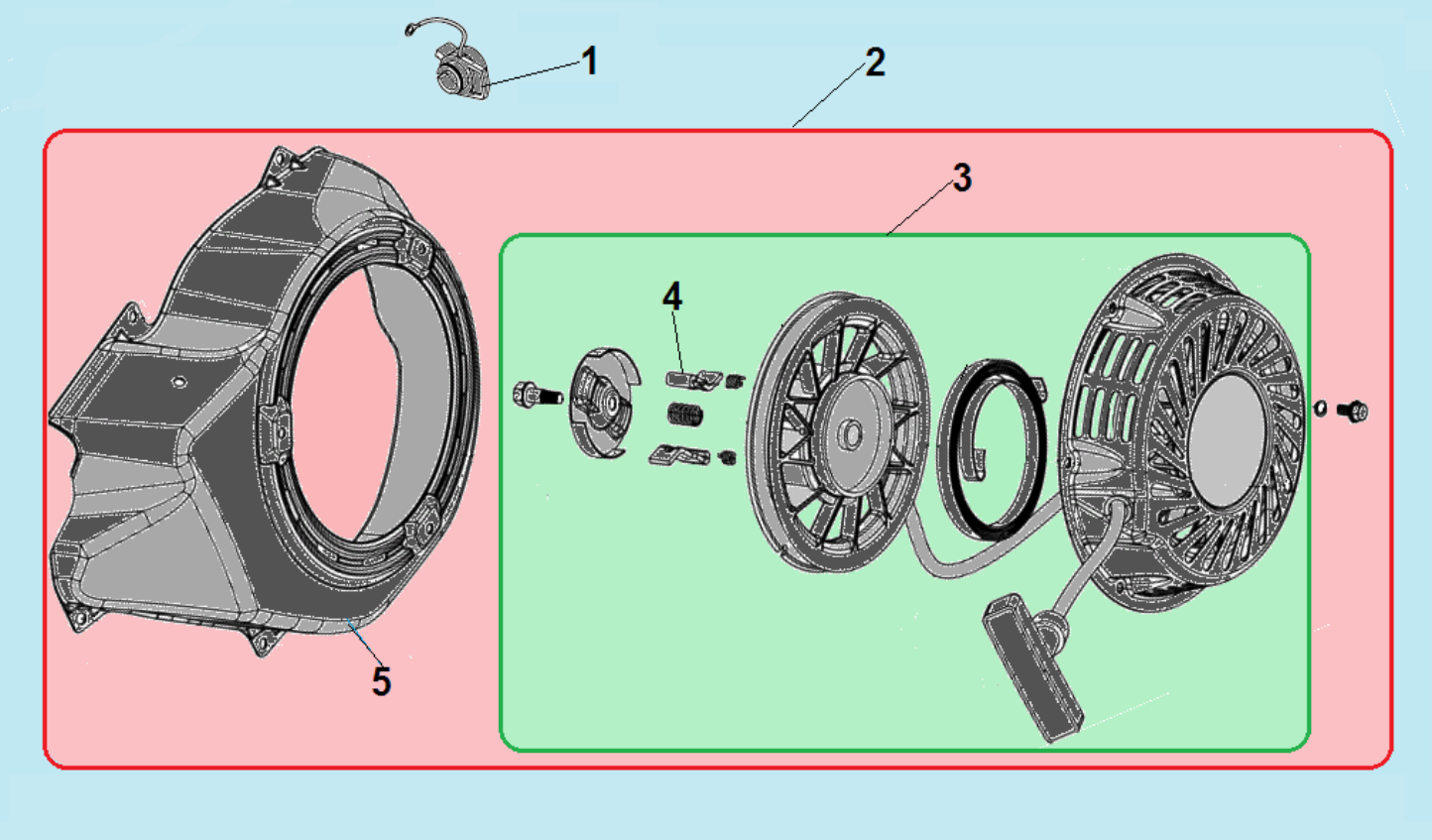

№	Артикул	Наименование	К-во	№	Артикул	Наименование	К-во
1	DAD002	Выключатель зажигания	1	4	193540003-0001	Собачка стартера	2
2	**193490032-0016**	**Стартер в сборе с кожухом**	**1**	5	160210009-T080	Кожух маховика	1
3	**193500015-0007**	**Стартер в сборе**	**1**				

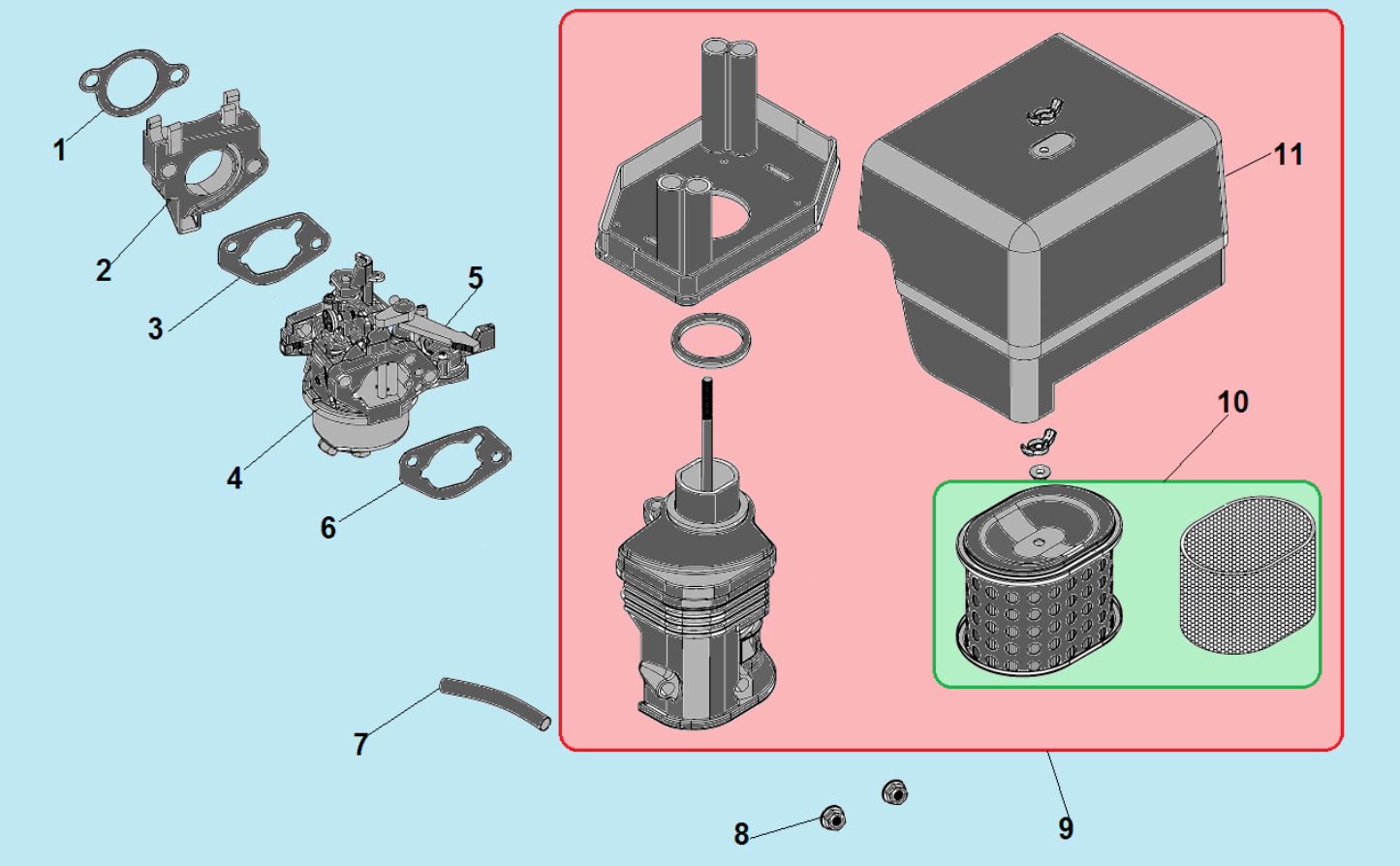

№	Артикул	Наименование	К-во	№	Артикул	Наименование	К-во
1	DDB007	Прокладка под теплоизолятор	1	7	380740460-0001	Шланг сапуна	1
2	170440039-0001	Теплоизолятор	1	8	617706000BX	Гайка М6	2
3	DDB006	Прокладка под карбюратор	1	**9**	**180020314-0001**	**Корпус фильтра комплект**	**1**
4	DEQ000	Карбюратор	1	**10**	**DDP025/ 1500011**	**Фильтр воздушный**	**1**
5	DBL012	Рычаг воздушной заслонки		11	DDP055	Крышка воздушного фильтра	1
6	DDB003	Прокладка под корпус фильтра	1				

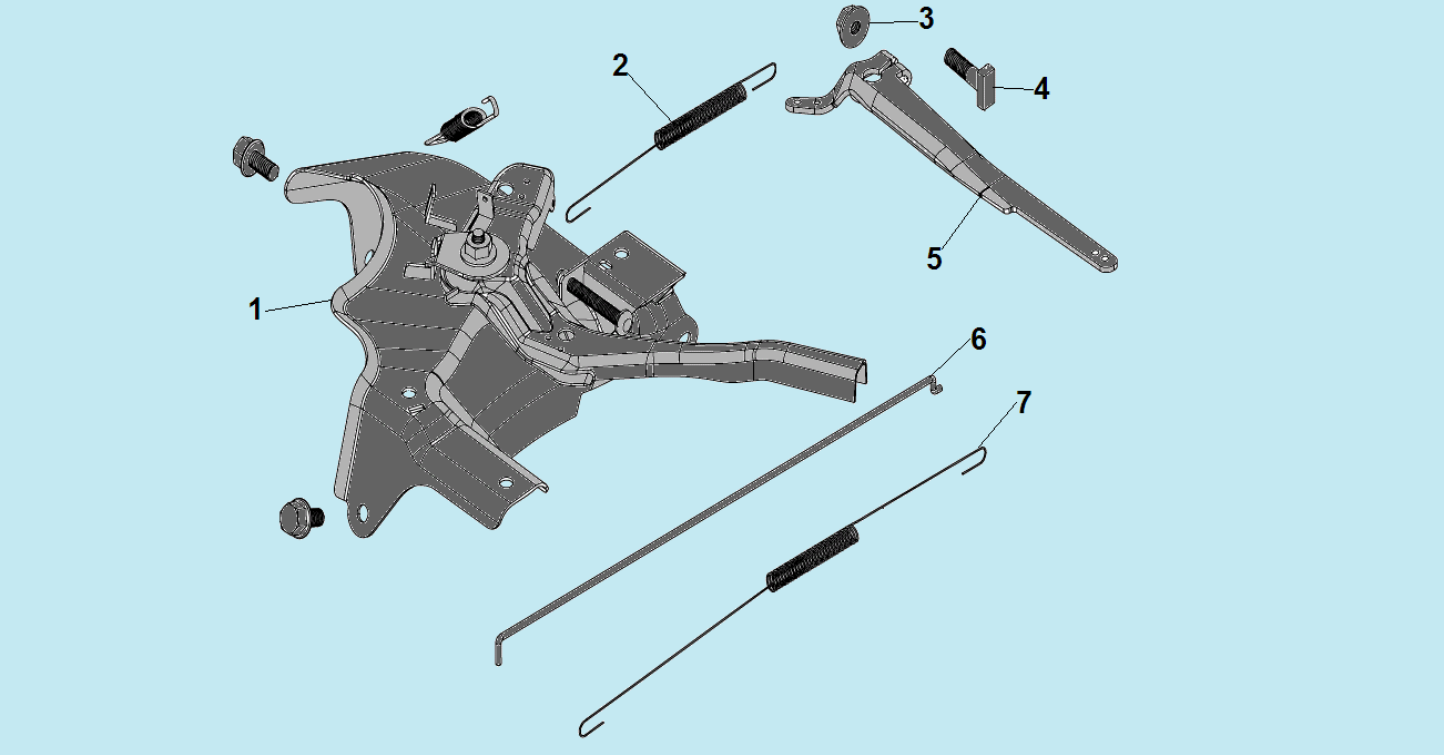

№	Артикул	Наименование	К-во	№	Артикул	Наименование	К-во
1	DDL000	Рычаг регулировки оборотов	1	5	171620002-0001	Рычаг регулятора оборотов	1
2	171600006-0001	Пружина рычага регулятора оборотов	1	6	171590003-0001	Тяга рычага регулятора оборотов	1
3	380370048-0001	Гайка М6	1	7	171610001-0001	Пружина тяги рычага	1
4	380250002-0001	Болт М6х21	1	8			

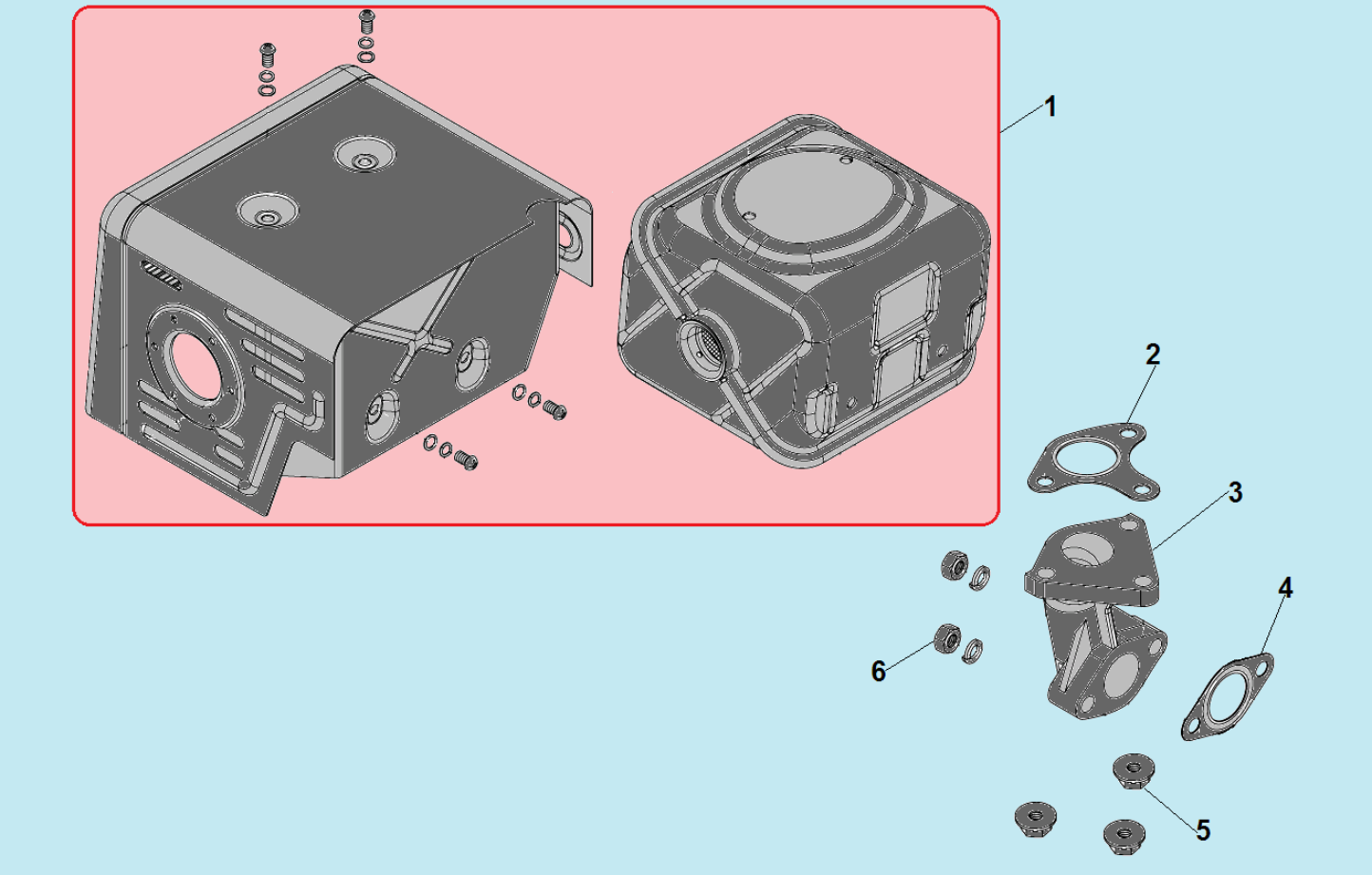

№	Артикул	Наименование	К-во	№	Артикул	Наименование	К-во
1	**180570769-0001**	**Глушитель комплект**	**1**	4	180650090-0001/ DDB001	Прокладка коллектора к двигателю	1
2	180660033-0001/ DDB008	Прокладка коллектора к глушителю	1	5	380340005-0005	Гайка M8	3
3	DDF017	Коллектор выпускной	1	6	GB/T6170 M8	Гайка M8	2

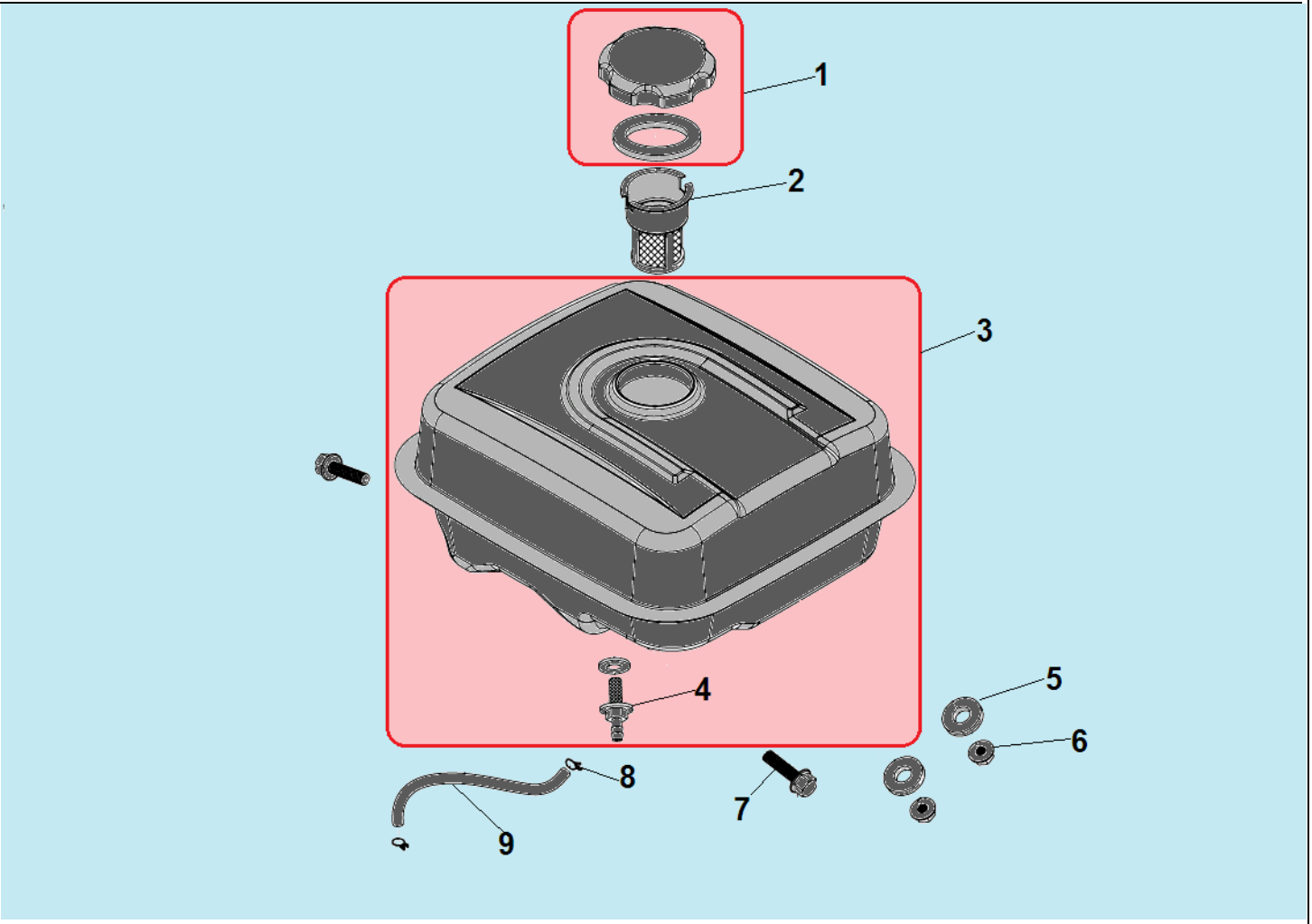

№	Артикул	Наименование	К-во	№	Артикул	Наименование	К-во
1	**DA02P022**	**Крышка топливного бака**	**1**	6	380370007-0004	Гайка M8	2
2	170720001-0001	Фильтр сетчатый бака	1	7	380140091-0005	Болт M8x25	2
3	**DD35P000F00CH**	**Топливный бак**	**1**	8	DAM004	Хомут шланга	2
4	DBC033	Штуцер топливного бака	1	9	029019900100	Шланг топливный	1
5	380920086-0001	Кольцо уплотнительное	2				