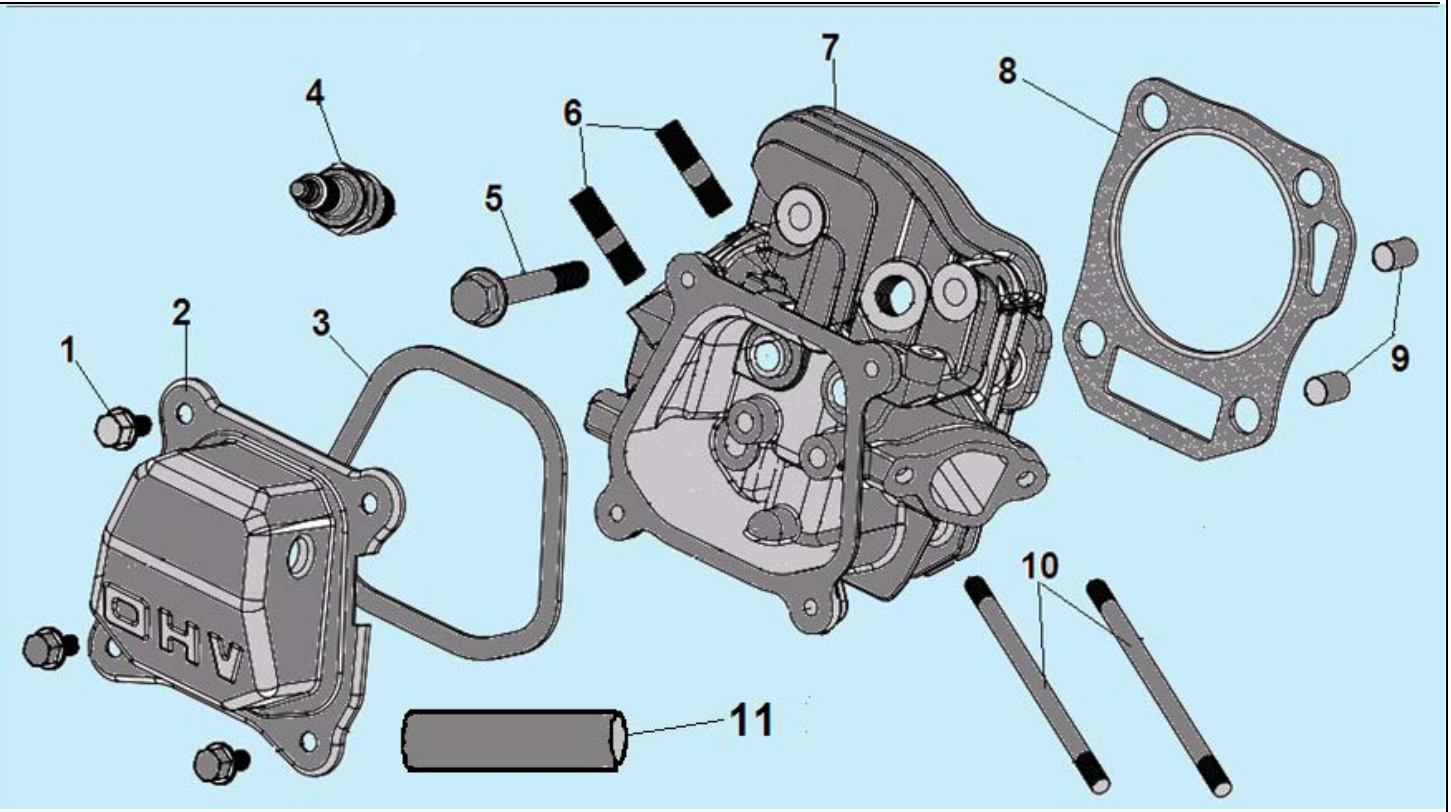

№	Артикул	Наименование	К-во	№	Артикул	Наименование	К-во
1	380140215-0003	Болт M6x14	4	7	DBA001	Головка цилиндра	1
2	DAA003	Крышка клапанов	1	8	012020008100	Прокладка головки цилиндра	1
3	DA03B000/ 012020001100	Прокладка крышки клапанов	1	9	97008014	Штифт 10x16	2
4	F7RTC	Свеча зажигания	1	10	380180093-0001	Шпилька крепления карбюратора M6x113,5 мм	2
5	380140336-0001	Болт M8x60	4	11	DBC004	Шланг сапуна	1
6	380180098-0001	Шпилька крепления глушителя M8x34	2	12			

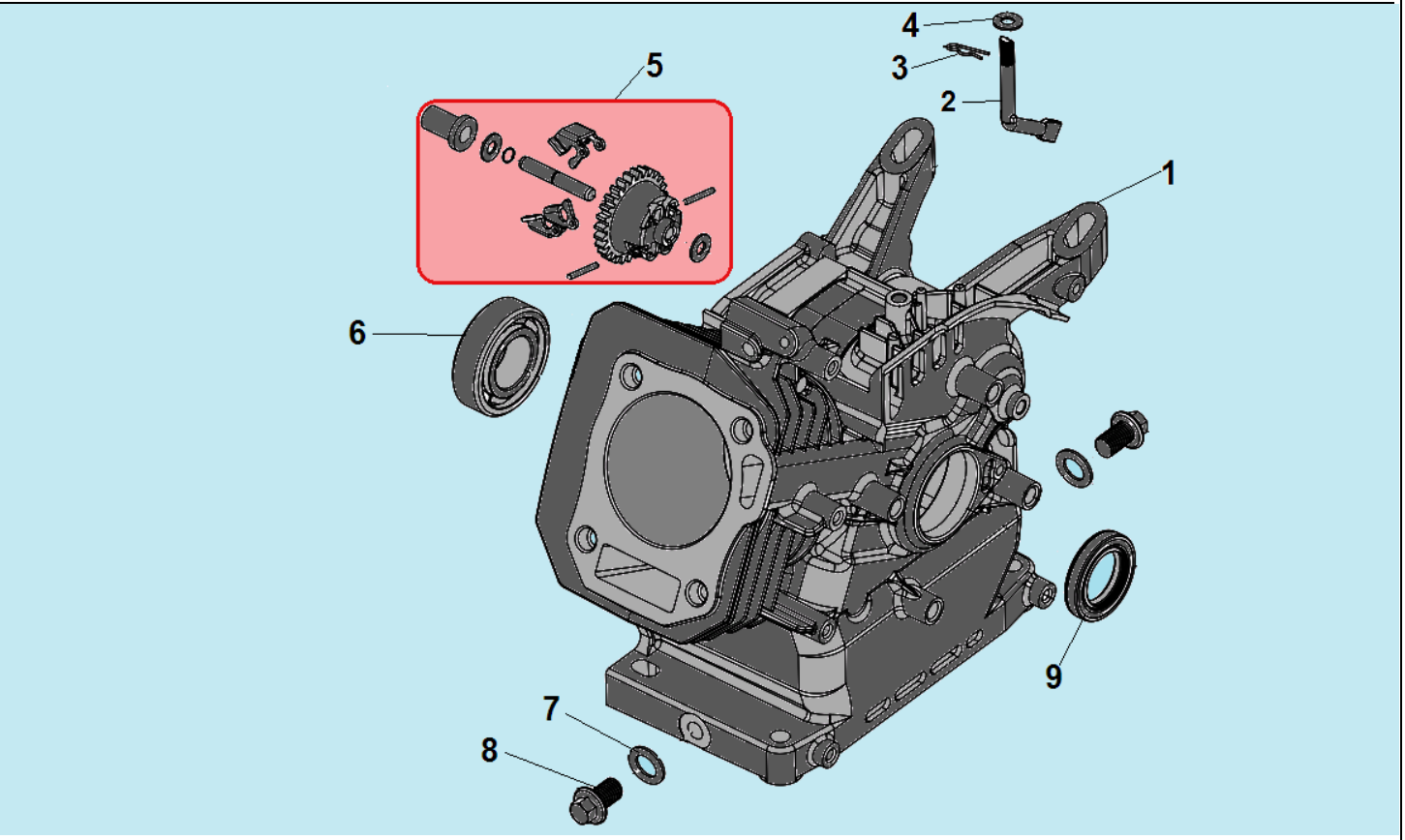

№	Артикул	Наименование	К-во	№	Артикул	Наименование	К-во
1	DB07A000CH	Картер	1	6	521010010501	Подшипник коленвала 6205	1
2	171630001-0001	Вал рычага регулятора оборотов	1	7	GFB02000	Шайба уплотнительная	2
3	381350004-0001	Шплинт	1	8	578910015BX	Болт сливного отверстия M10x15	2
4	380450531-0001	Шайба	1	9	DAC010	Сальник коленвала 41,25x25x6	1
5	**FAK000**	**Центробежный регулятор оборотов**	**1**				

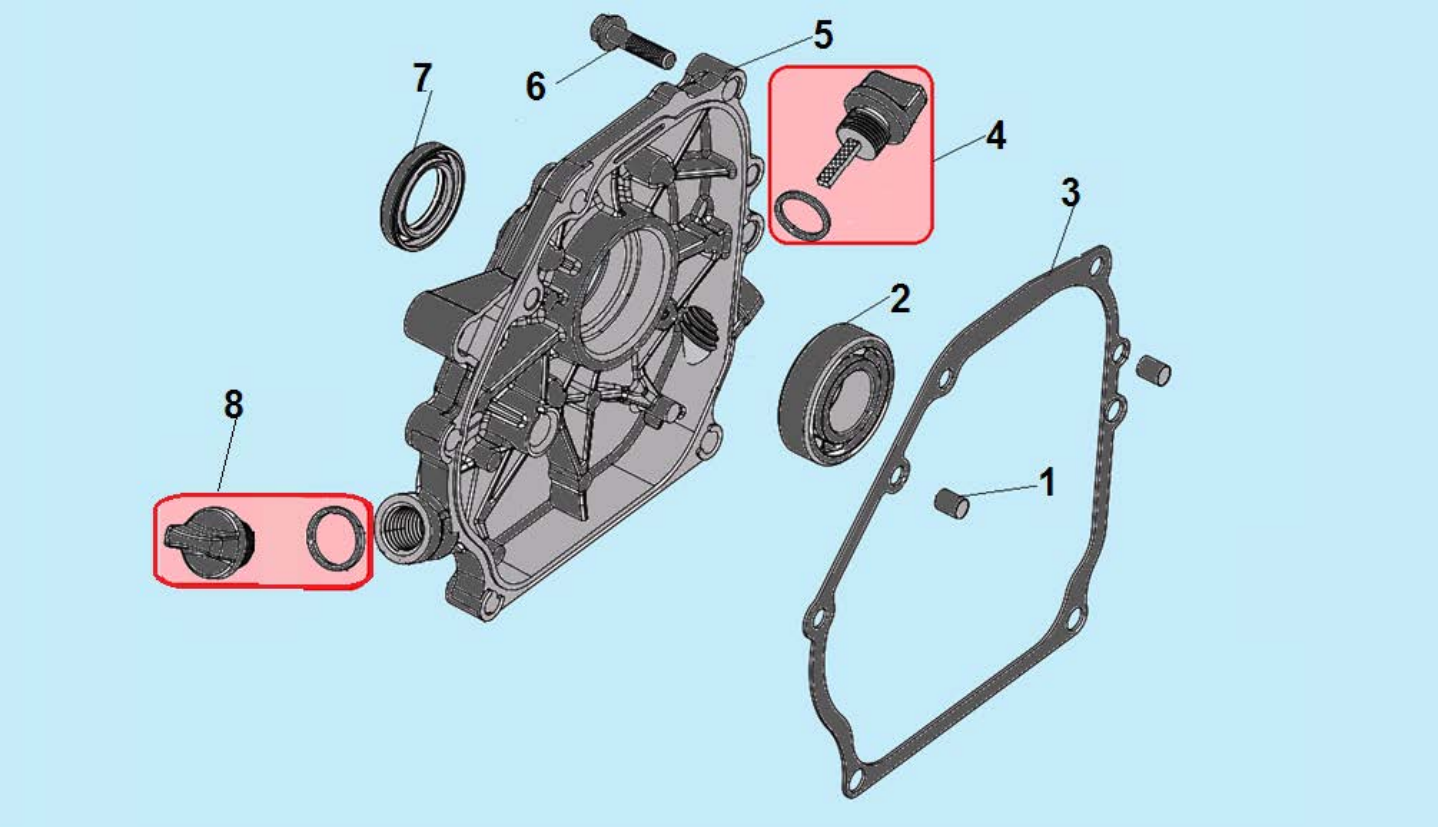

№	Артикул	Наименование	К-во	№	Артикул	Наименование	К-во
1	120150020051	Штифт 8x14	2	5	DAA002	Крышка картера	1
2	521010010501	Подшипник 6205	1	6	GB/T5789 M8×32	Болт M8x32	5
3	DAB005	Прокладка крышки картера	1	7	DAC010/ 380650347-0001	Сальник 25x41,25x6	1
4	**110690096-0004**	**Щуп уровня масла**	**1**	**8**	**110050130001**	**Крышка маслозаливной горловины**	**1**

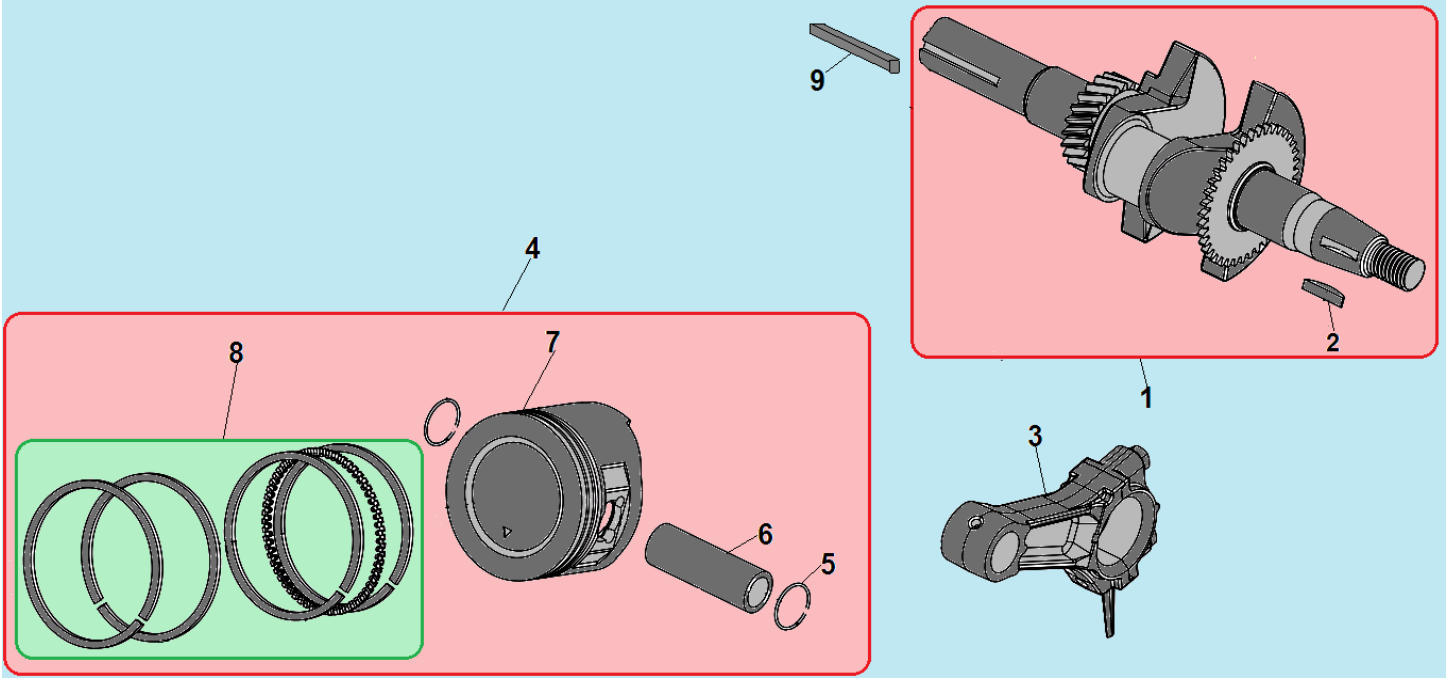

№	Артикул	Наименование	К-во	№	Артикул	Наименование	К-во
1	**DB49K001**	**Коленвал**	**1**	6	DAF013	Палец поршня 18x54 мм	1
2	380620050-0001	Шпонка маховика	1	7	DBF002	Поршень 68x49 мм	1
3	DCK002	Шатун	1	8	**DAF001**	**Комплект поршневых колец**	**1**
4	**1500005**	**Поршень 68x49 комплект**	**1**	9	380620031-0001	Шпонка 4,78x4,78x43	1
5	DAM003	Кольцо стопорное пальца	2				

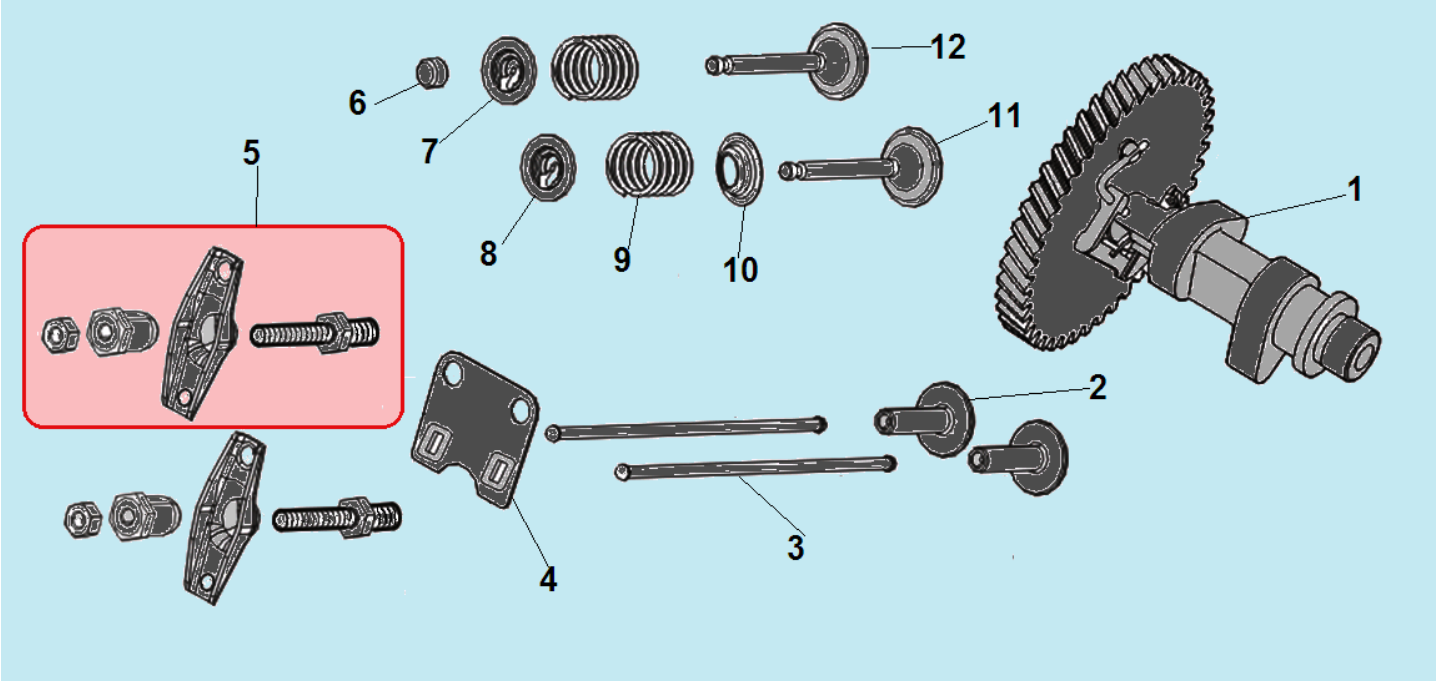

№	Артикул	Наименование	К-во	№	Артикул	Наименование	К-во
1	140020114-0001	Распредвал	1	7	DAF008	Сухарь выпускного клапана	1
2	DAF010	Тарелка толкателей клапанов	1	8	DAF011	Сухарь впускного клапана	1
3	DAF015	Толкатель клапана	1	9	DAF012	Пружина клапана	2
4	DAF003	Направляющая толкателей	1	10	DAA004	Колпачек маслосъемный	1
5	**DAF004/ 140450022-0001**	**Коромысло клапанов комплект**	**1**	11	DAF007	Клапан впускной	1
6	DAF009	Колпачек клапана	1	12	DAF006	Клапан выпускной	1

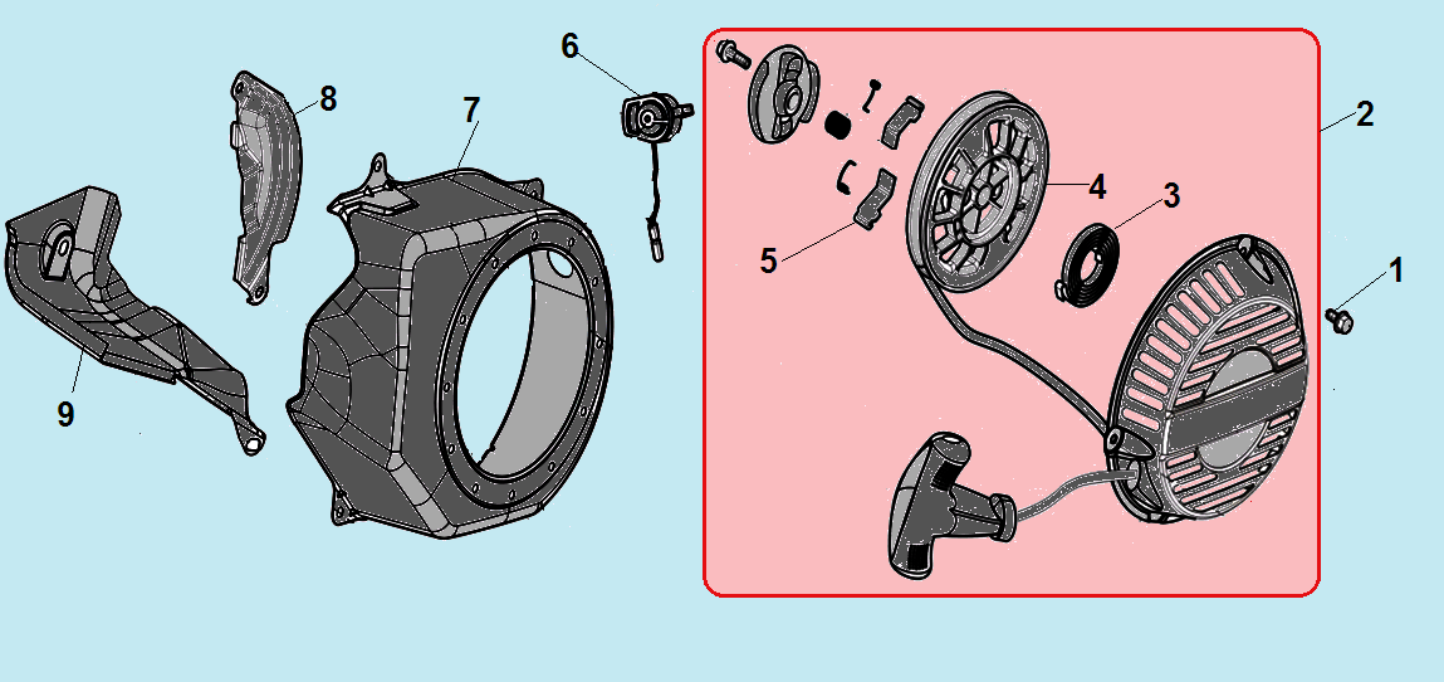

№	Артикул	Наименование	К-во	№	Артикул	Наименование	К-во
1	578706010BX	Болт M6x10	3	6	DAD002	Выключатель зажигания	1
2	**DA04J011E31**	**Стартер в сборе**	**1**	7	28110-Z300510-YH00	Кожух маховика	1
3	110070099001	Возвратная пружина	1	8	DAP003	Накладка цилиндра	1
4	DBJ003	Барабан стартера	1	9	DAP002	Накладка цилиндра	1
5	193540003-0001	Собачка стартера	2				

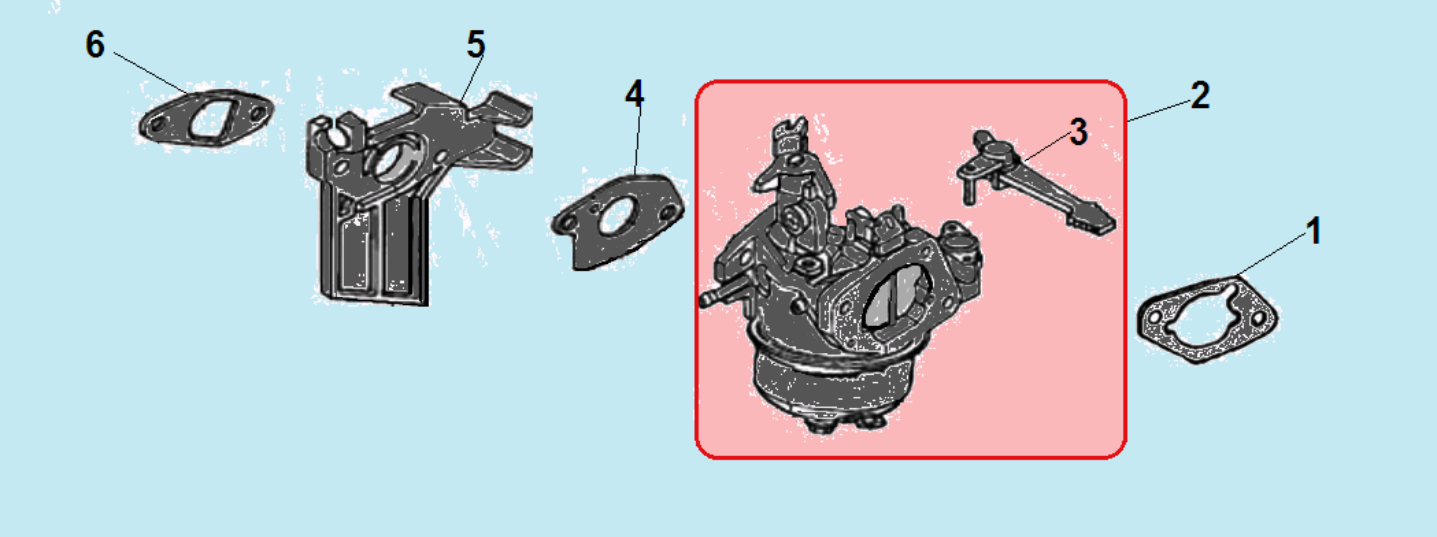

№	Артикул	Наименование	К-во	№	Артикул	Наименование	К-во
1	DAB003	Прокладка под корпус фильтра	1	4	DAB006	Прокладка под карбюратор	1
2	**DBQ000/ 170020405-0004**	**Карбюратор**	**1**	5	FBC005	Теплоизолятор	1
3	DBL012	Рычаг воздушной заслонки	1	6	DAB007	Прокладка под теплоизолятор	1

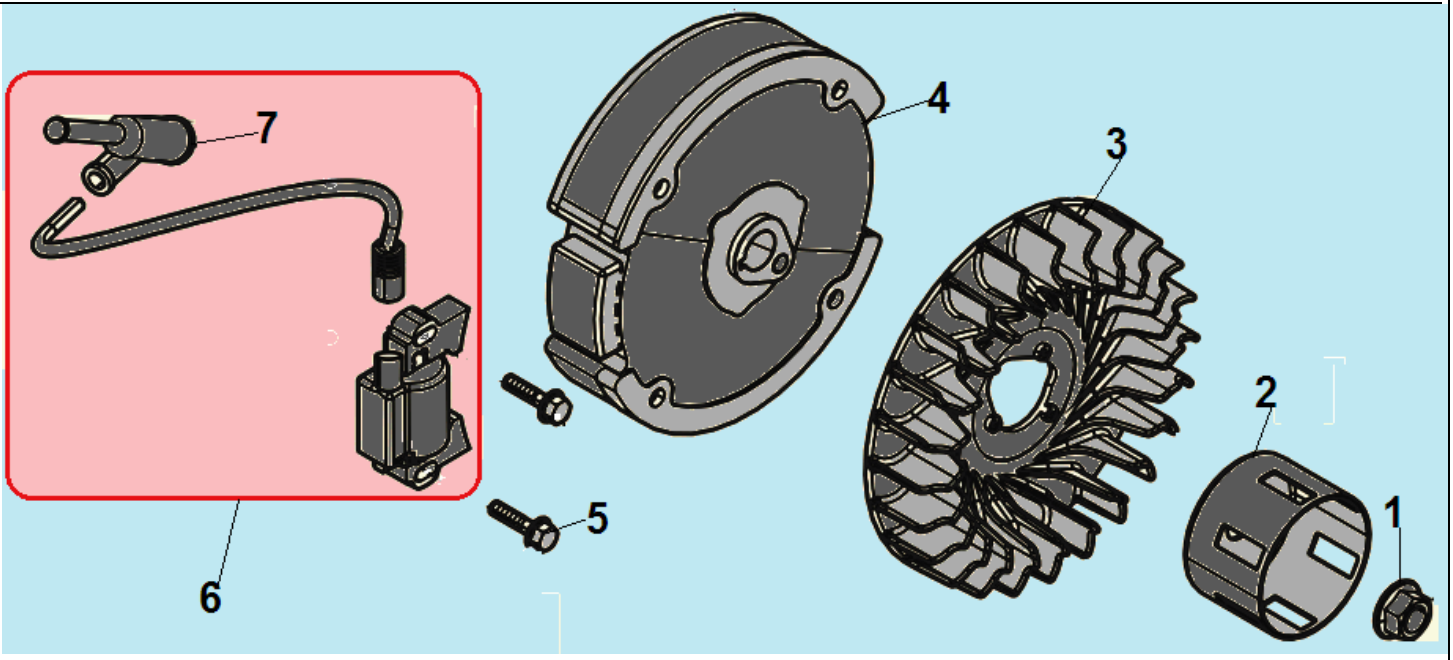

№	Артикул	Наименование	К-во	№	Артикул	Наименование	К-во
1	617714000BX	Гайка M14x1,25	1	5	578906025BX	Болт M6x25	2
2	DAJ001	Стакан маховика	1	6	DA00D000	Магнето	1
3	DA05C008	Крыльчатка маховика	1	7	270950040-0001	Колпачок свечи зажигания	1
4	270020097-0001	Маховик	1				

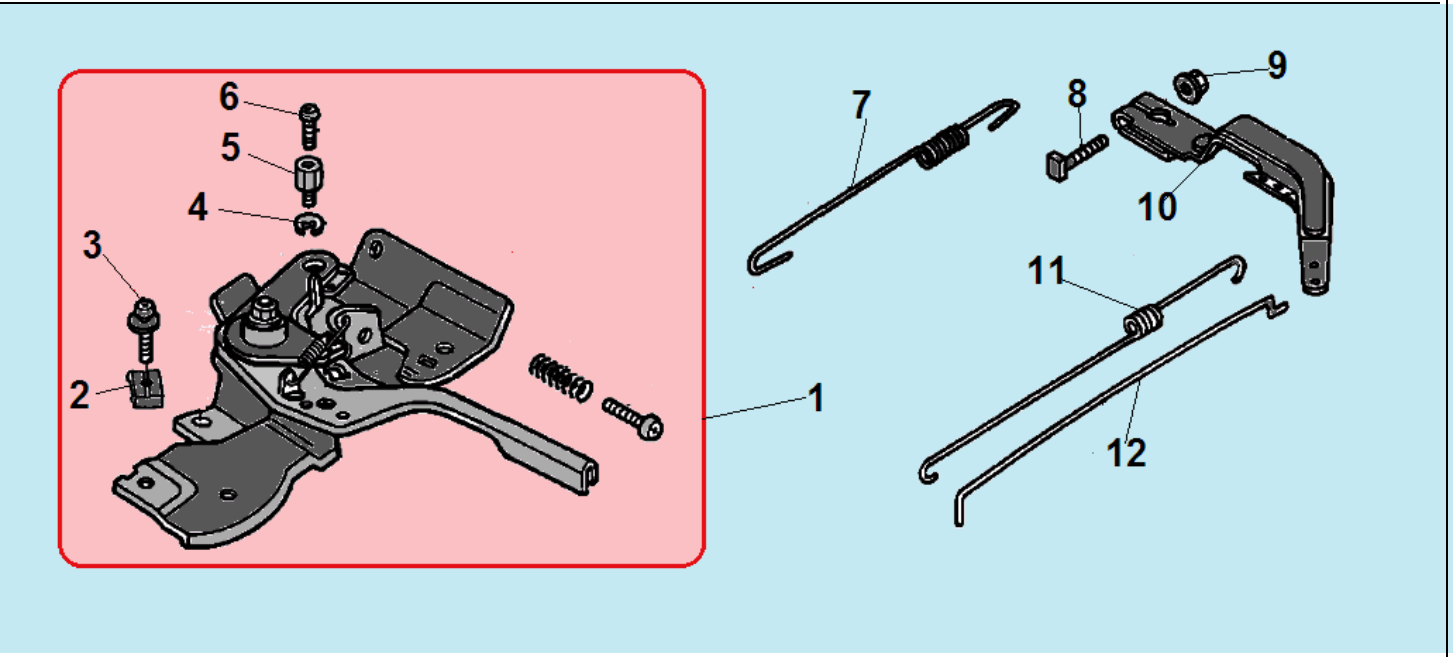

№	Артикул	Наименование	К-во	№	Артикул	Наименование	К-во
1	**DA00L000**	**Рычаг регулировки оборотов**	**1**	7	DAH000	Пружина рычага регулятора	1
2	171710004-0001	Зажимная скоба	1	8	390006021BX	Болт M6x21	1
3	380200010-0005	Винт 5x25	1	9	617706000BX	Гайка M6	1
4	380570018-0001	Стопорная шайба	1	10	DJL002	Рычаг регулятора оборотов	1
5	171720001-0001	Держатель троса	1	11	DAH001	Пружина тяги регулятора	1
6	380200037-0003	Винт 4x6	1	12	DAL003	Тяга регулятора	1

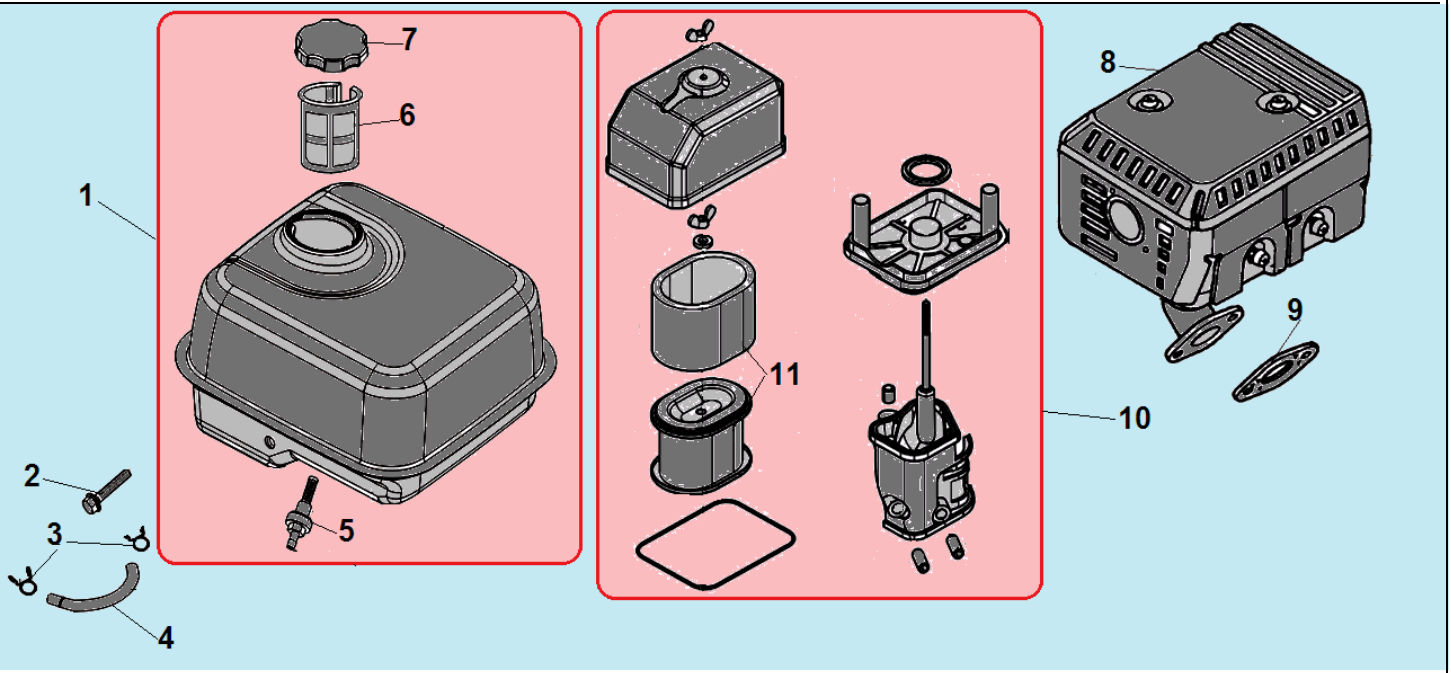

№	Артикул	Наименование	К-во	№	Артикул	Наименование	К-во
1	**DA73P000F00CH**	**Бак топливный комплект**	**1**	7	DA02P022	Крышка топливного бака	1
2	578906028BX	Болт M6x28	1	8	DA45F000	Глушитель	1
3	DAM004	Хомут шланга	2	9	180650065-0001	Прокладка глушителя	1
4	029019900100	Шланг топливный 200x4,5	1	**10**	**DA02Q001**	**Корпус фильтра комплект**	**1**
5	DBC033	Штуцер шланга с топливным фильтром	1	11	DAP025	Фильтр воздушный	1
6	170720001-0001	Фильтр сетчатый топливного бака	1				