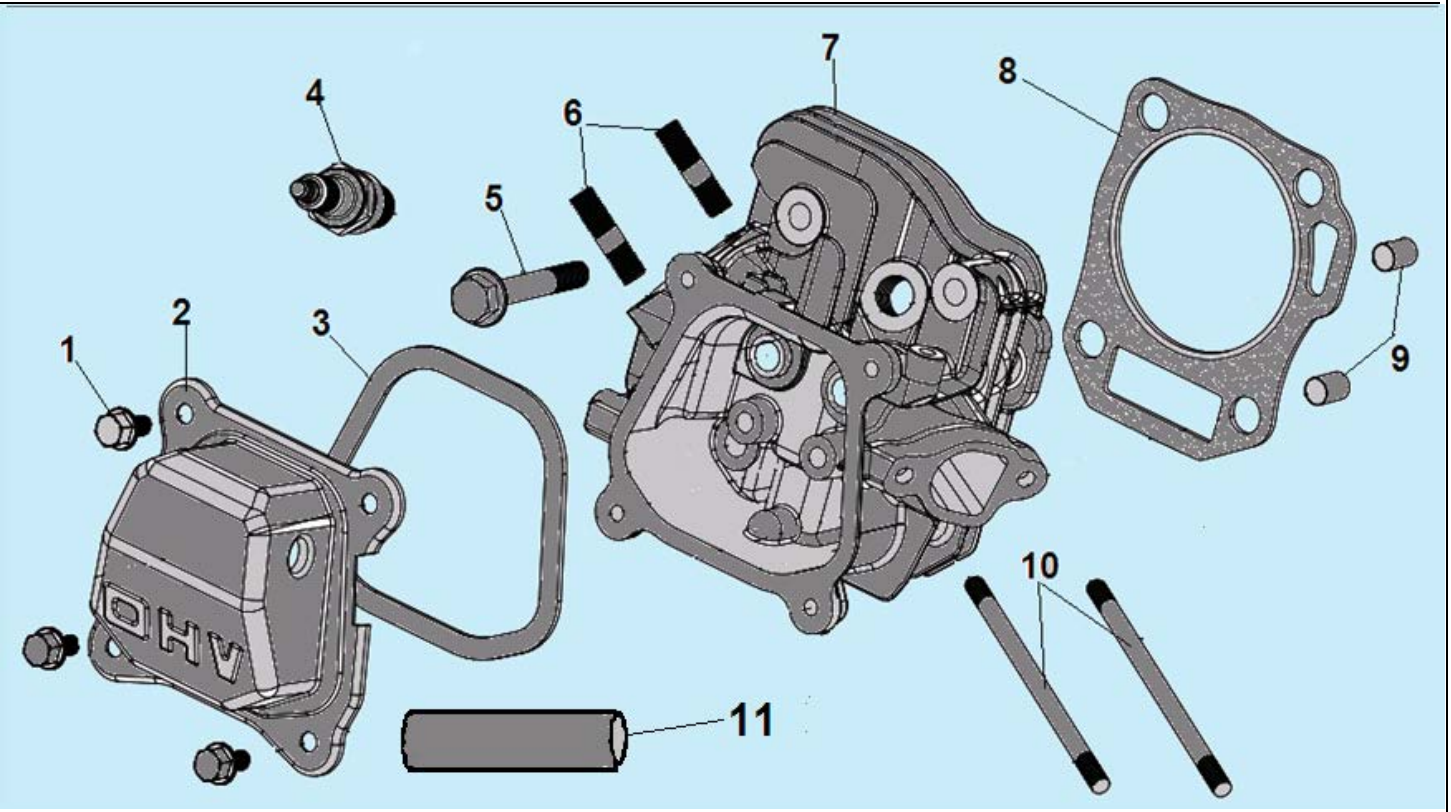

№	Артикул	Наименование	К-во	№	Артикул	Наименование	К-во
1	380140215-0003	Болт M6x14	4	7	DBA001	Головка цилиндра	1
2	DAA003	Крышка клапанов	1	8	012020008100	Прокладка головки цилиндра	1
3	DA03B000/ 012020001100	Прокладка крышки клапанов	1	9	97008014	Штифт 10x16	2
4	F7RTC	Свеча зажигания	1	10	380180093-0001	Шпилька крепления карбюратора M6x113,5 мм	2
5	380140336-0001	Болт M8x60	4	11	DBC004	Шланг сапуна	1
6	380180098-0001	Шпилька крепления глушителя M8x34	2	12			

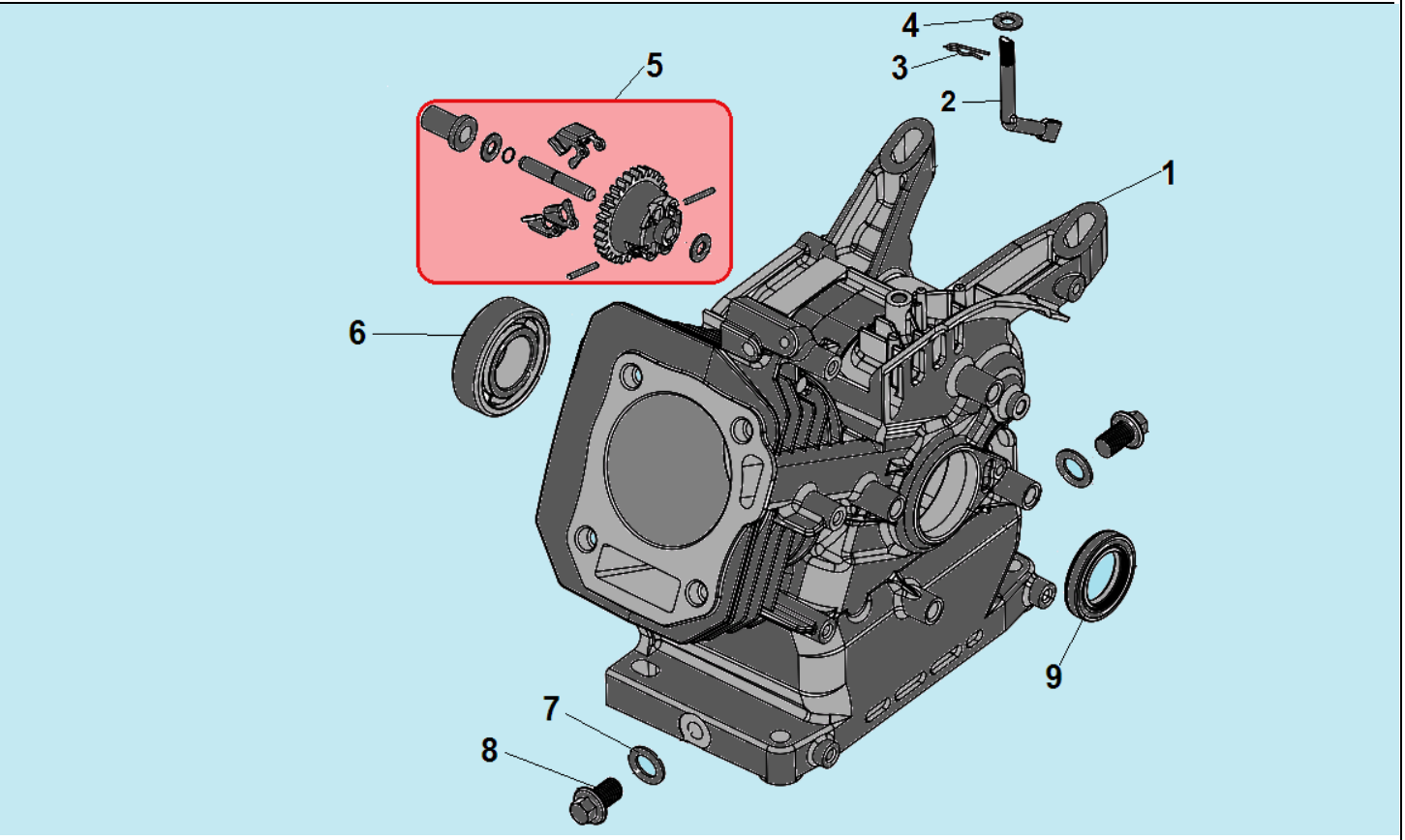

№	Артикул	Наименование	К-во	№	Артикул	Наименование	К-во
1	DB07A000CH	Картер	1	6	521010010501	Подшипник коленвала 6205	1
2	171630001-0001	Вал рычага регулятора оборотов	1	7	GFB02000	Шайба уплотнительная	2
3	381350004-0001	Шплинт	1	8	578910015BX	Болт сливного отверстия M10x15	2
4	380450531-0001	Шайба	1	9	380650347-0001/ DAC010	Сальник коленвала 41,25x25x6	1
5	**171750002-0001/ FAK000**	**Центробежный регулятор оборотов**	**1**				

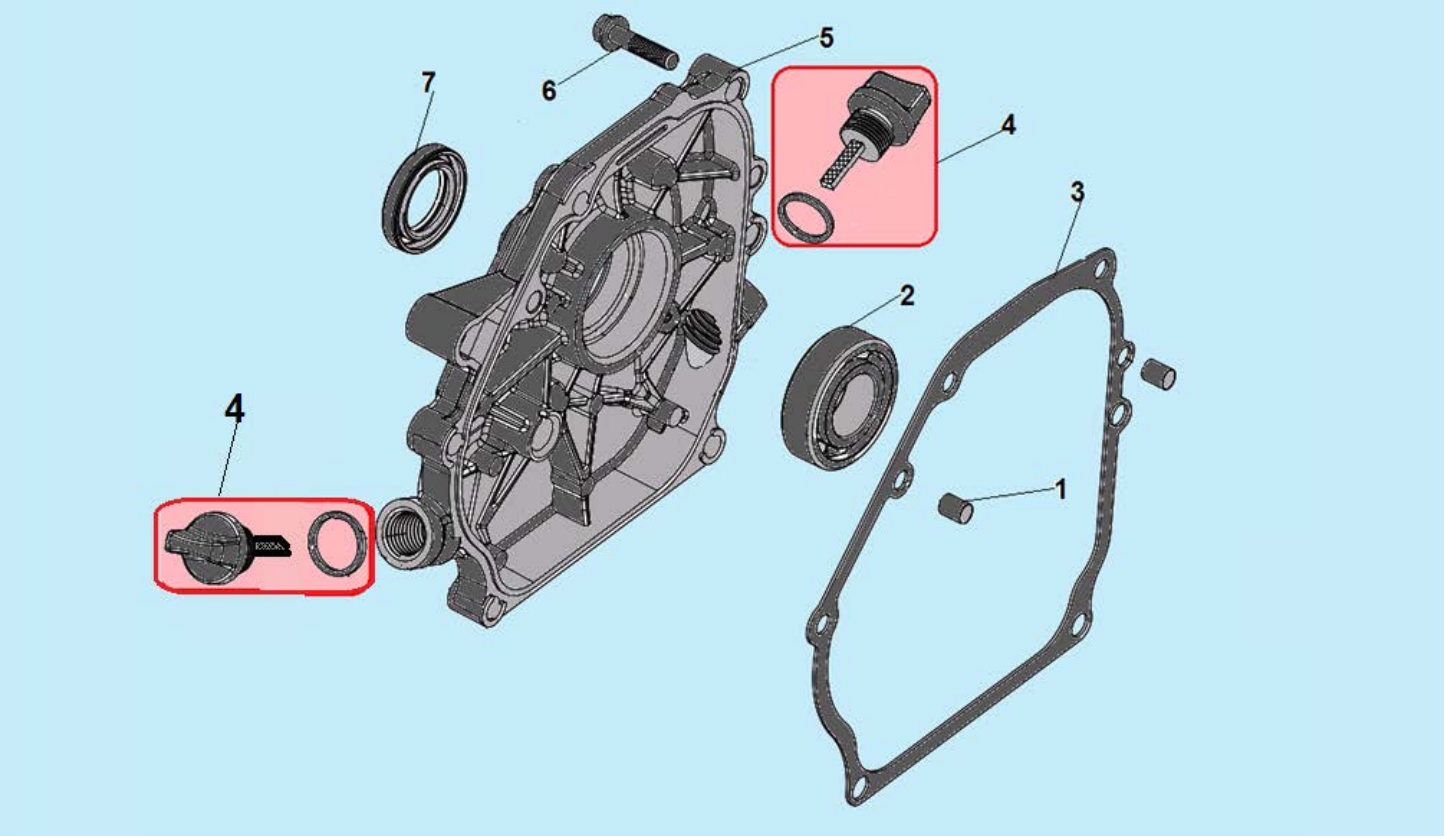

№	Артикул	Наименование	К-во	№	Артикул	Наименование	К-во
1	380600120-0001	Штифт 8x14	2	5	DAA002	Крышка картера	1
2	521010010501	Подшипник 6205	1	6	380140028-0004	Болт M8x32	5
3	DAB005	Прокладка крышки картера	1	7	DAC010/ 380650347-0001	Сальник 25x41,25x6	1
4	**110690096-0004**	**Щуп уровня масла**	**1**				

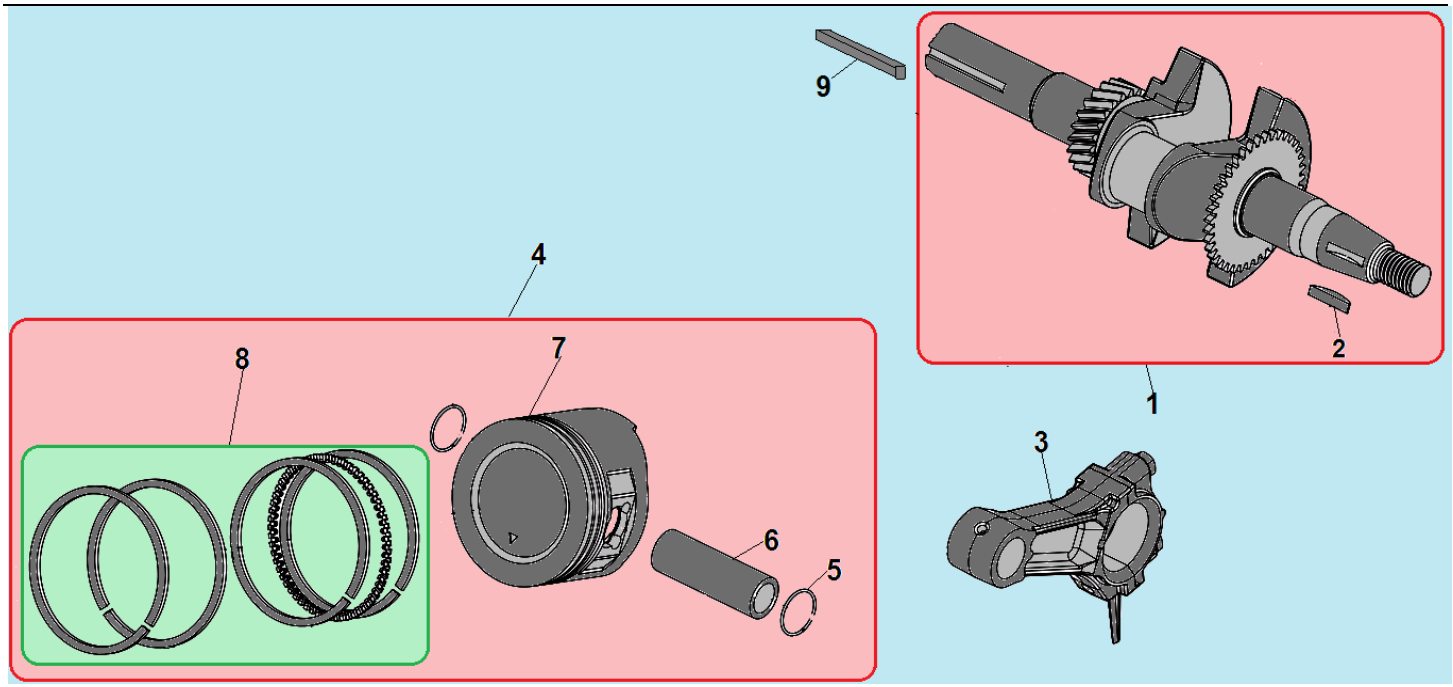

№	Артикул	Наименование	К-во	№	Артикул	Наименование	К-во
1	**DB49K001**	**Коленвал**	**1**	6	130060031-0001	Палец 18x54 мм	1
2	380620050-0001	Шпонка маховика 4x5,5x12	1	7	DBF002	Поршень 68x49 мм	1
3	DCK002	Шатун	1	**8**	**DAF001**	**Комплект колец 68x1,5 мм**	**1**
4	**1500005**	**Поршень 68x49 мм комплект**	**1**	9	380620031-0001	Шпонка 4,78x4,78x43	1
5	380560056-0001	Стопорное кольцо	2	10			

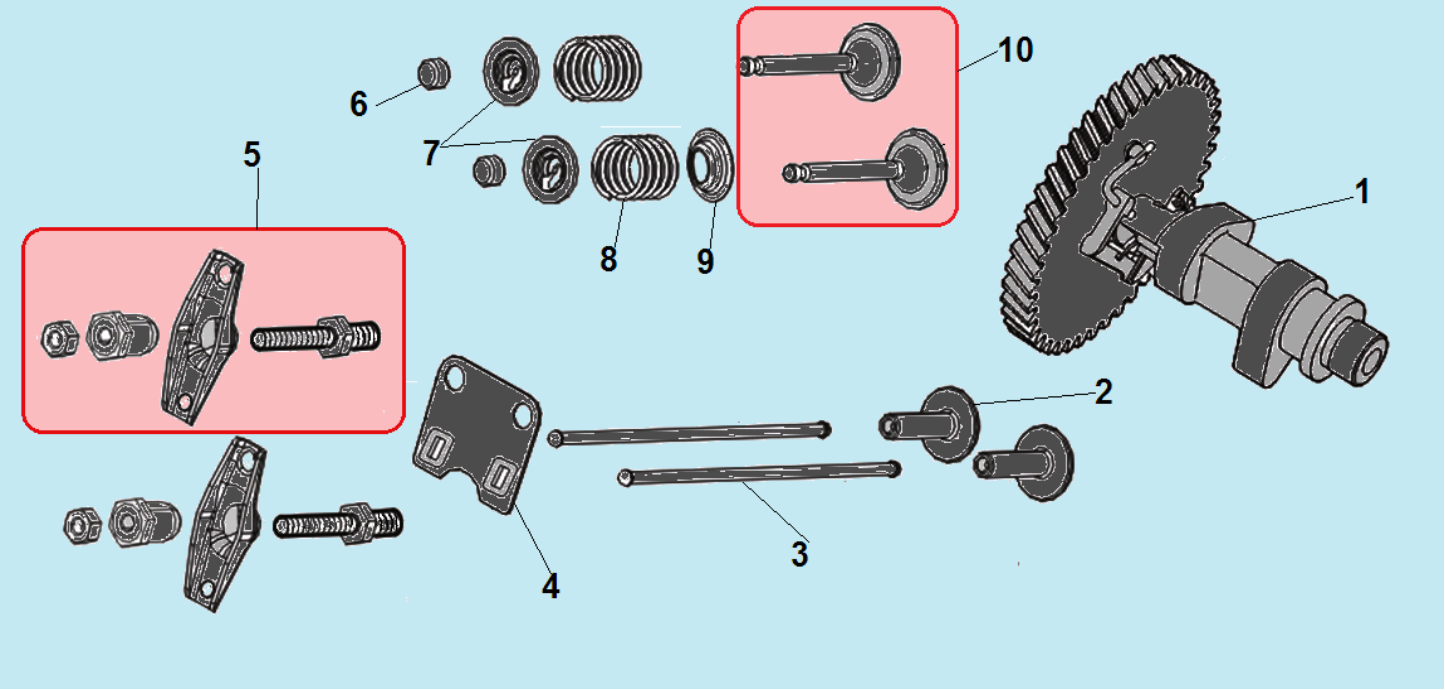

№	Артикул	Наименование	К-во	№	Артикул	Наименование	К-во
1	140020114-0001	Распредвал	1	8	140320001-0001	Колпачек клапана	2
2	140690003-0001	Тарелка толкателя клапана	2	9	140380017-0001	Сухарь клапана	2
3	DAF015	Толкатель (штанга) клапана	2	10	140340022-0001	Пружина клапана	2
4	DAF003	Направляющая толкателей	1	11	DAA004	Колпачек маслосъемный	1
5	**140450022-0001**	**Коромысло клапана комплект**	**2**	**12**	**500550024-0001**	**Клапана комплект**	**1**

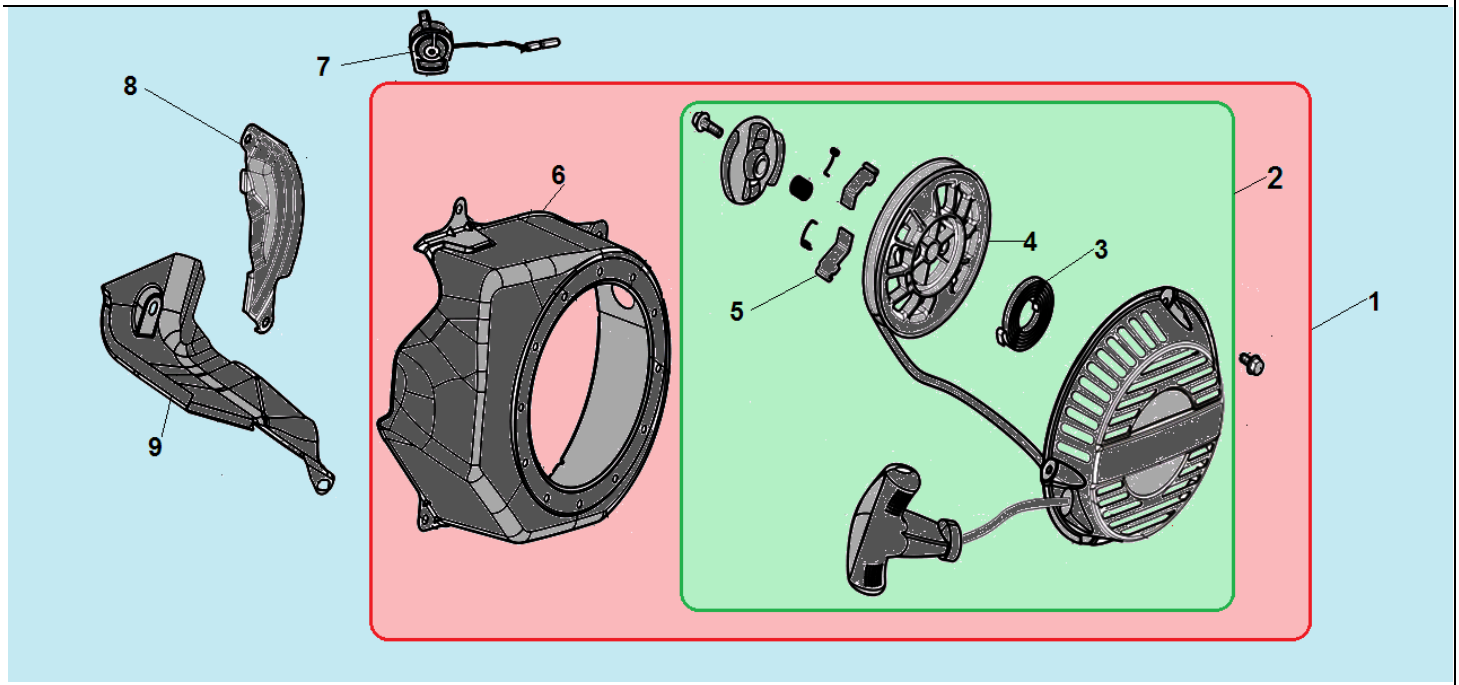

№	Артикул	Наименование	К-во	№	Артикул	Наименование	К-во
1	**193490016-0032**	**Стартер в сборе с кожухом**	**1**	6	28110-Z300510-YH00	Кожух маховика	1
2	**DA04J011E31**	**Стартер в сборе**	**1**	7	DAD002	Выключатель зажигания	1
3	110070099001	Возвратная пружина	1	8	160200012-0001	Накладка цилиндра	1
4	DBJ003	Барабан стартера	1	9	160190009-0001	Накладка цилиндра	1
5	193540003-0001	Собачка стартера	2	10			

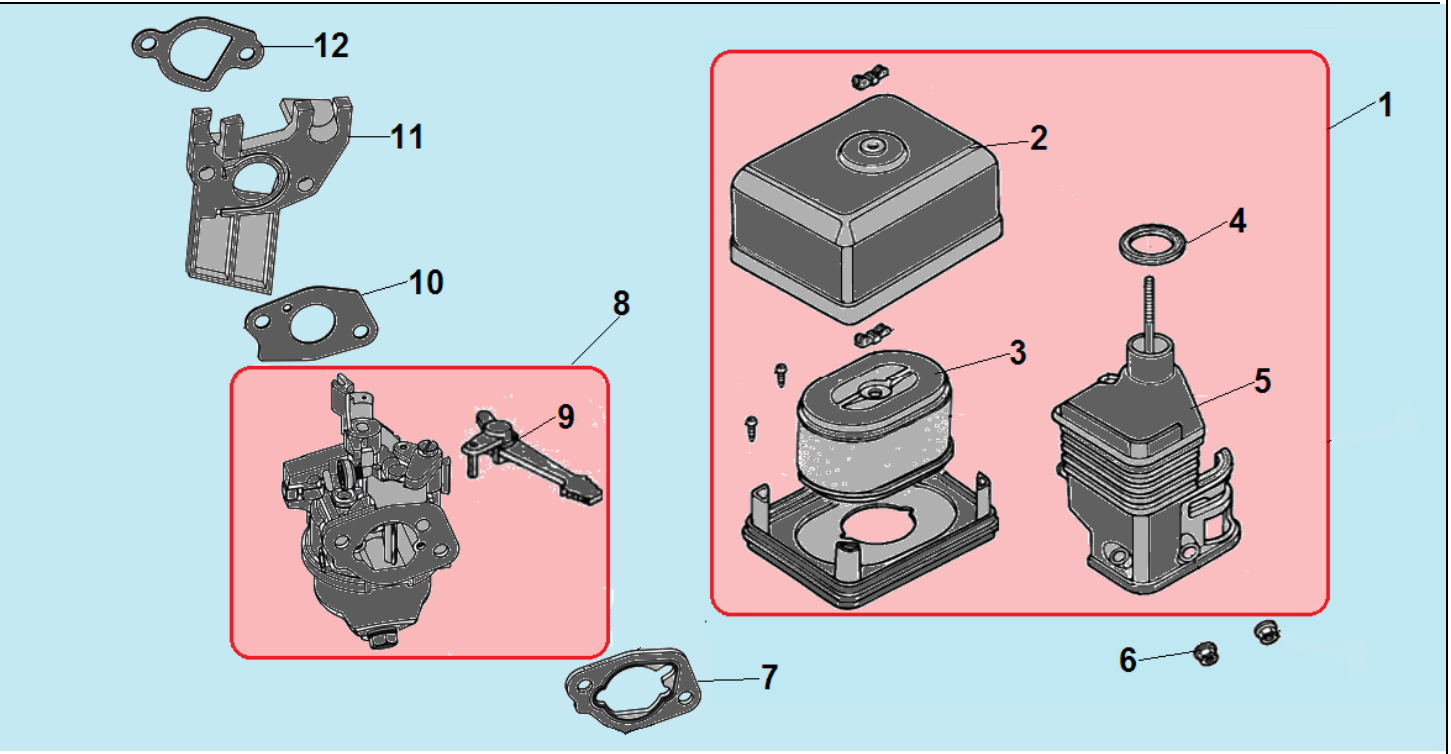

№	Артикул	Наименование	К-во	№	Артикул	Наименование	К-во
1	**180020313-0001/ DA02Q001**	**Корпус фильтра комплект**	**1**	7	170430065-0001	Прокладка под корпус фильтра	1
2	180070087-0001	Крышка воздушного фильтра	1	**8**	**170020405-0004/ DBQ000**	**Карбюратор комплект с рычагом**	**1**
3	DAP025	Воздушный фильтр	1	9	DBL012	Рычаг воздушной заслонки	1
4	380840437-0001	Уплотнительное кольцо	1	10	DAB006	Прокладка под карбюратор	1
5	180280001-0001	Держатель фильтра	1	11	FBC005	Теплоизолятор карбюратора	1
6	380370048-0001	Гайка М6	2	12	DAB007	Прокладка под теплоизолятор	1

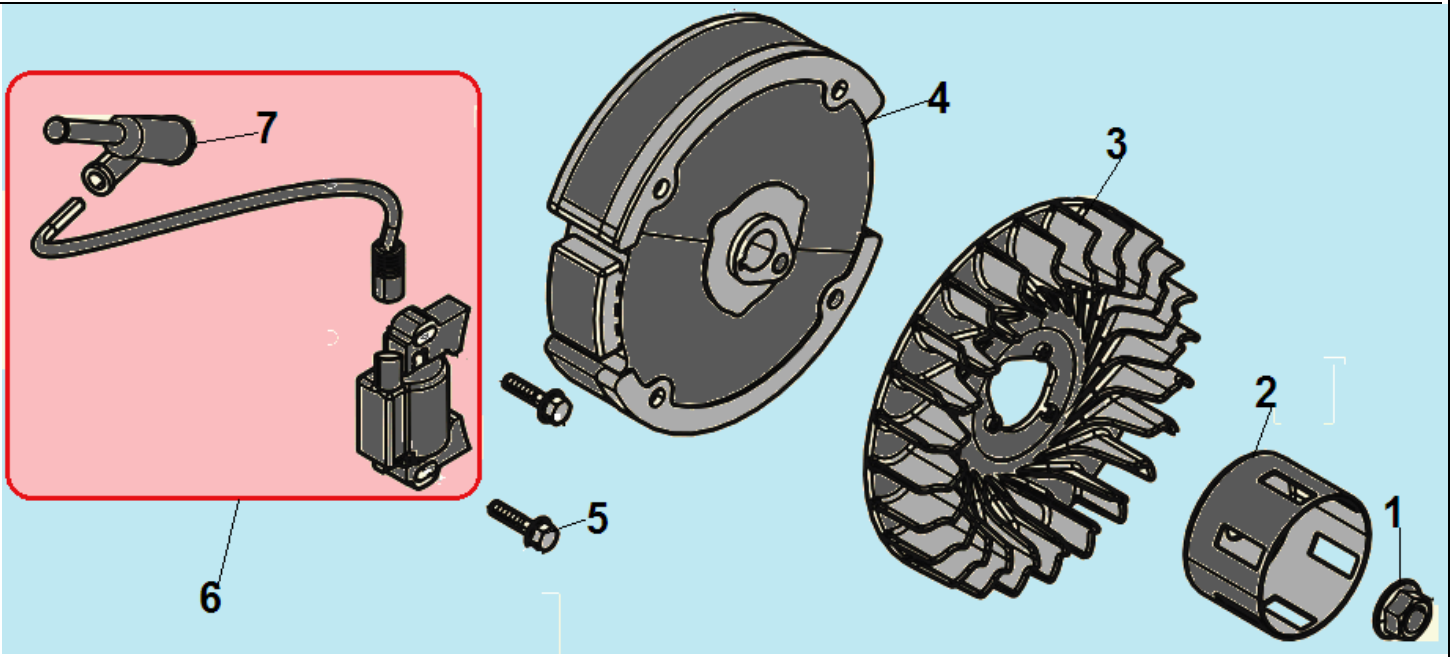

№	Артикул	Наименование	К-во	№	Артикул	Наименование	К-во
1	380370051-0001	Гайка M14x1,5	1	5	380140102-0004	Болт M6x25	2
2	DAJ001	Стакан маховика	1	**6**	**DA00D000**	**Магнето**	**1**
3	DA05C008	Крыльчатка маховика	1	7	270950040-0001	Колпачок свечи зажигания	1
4	270020097-0001	Маховик	1				

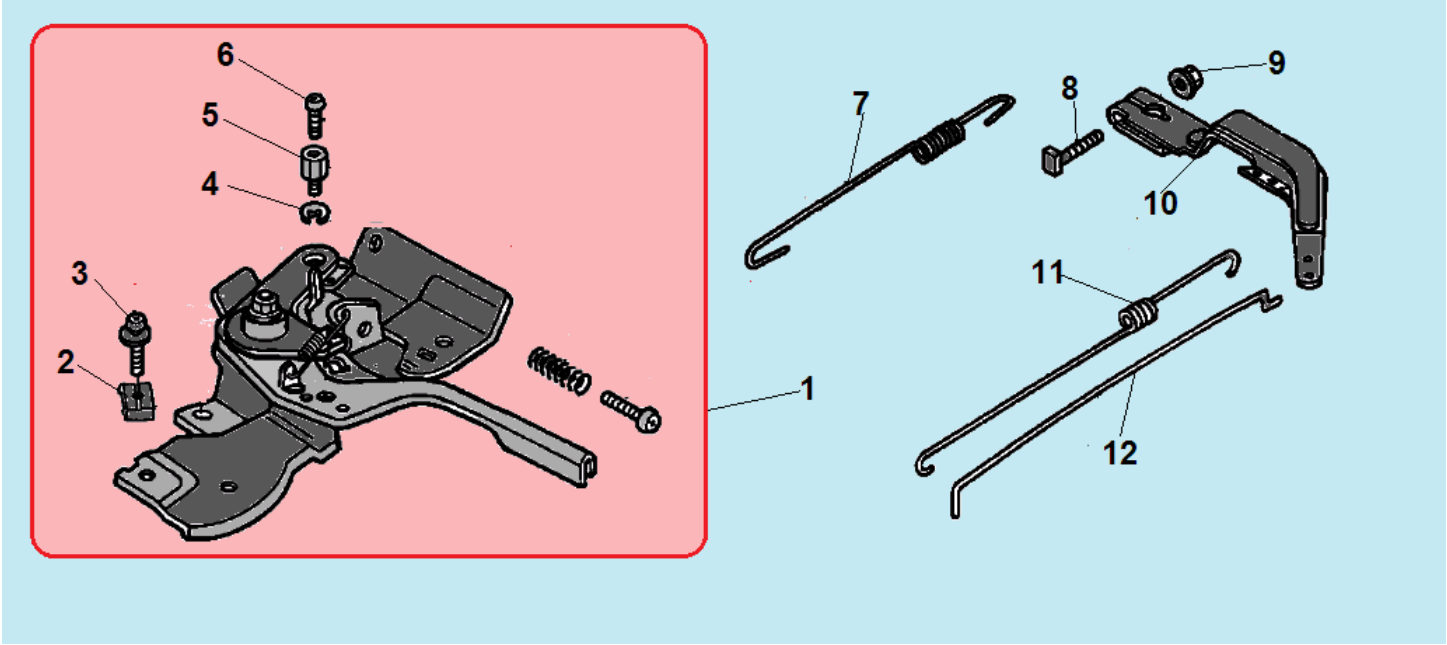

№	Артикул	Наименование	К-во	№	Артикул	Наименование	К-во
1	**171680150-0001**	**Рычаг регулировки оборотов**	**1**	7	171600036-0001	Пружина рычага	1
2	171710004-0001	Зажимная скоба	1	8	380250002-0001	Болт М6х21	1
3	380200010-0005	Винт 5х25	1	9	380370066-0001	Гайка М6	1
4	380570018-0001	Стопорная шайба	1	10	171620001-0003	Рычаг регулятора оборотов	1
5	171720001-0001	Держатель троса	1	11	171610002-0001	Пружина тяги	1
6	380200037-0003	Винт 4х6	1	12	171590002-0001	Тяга рычага	1

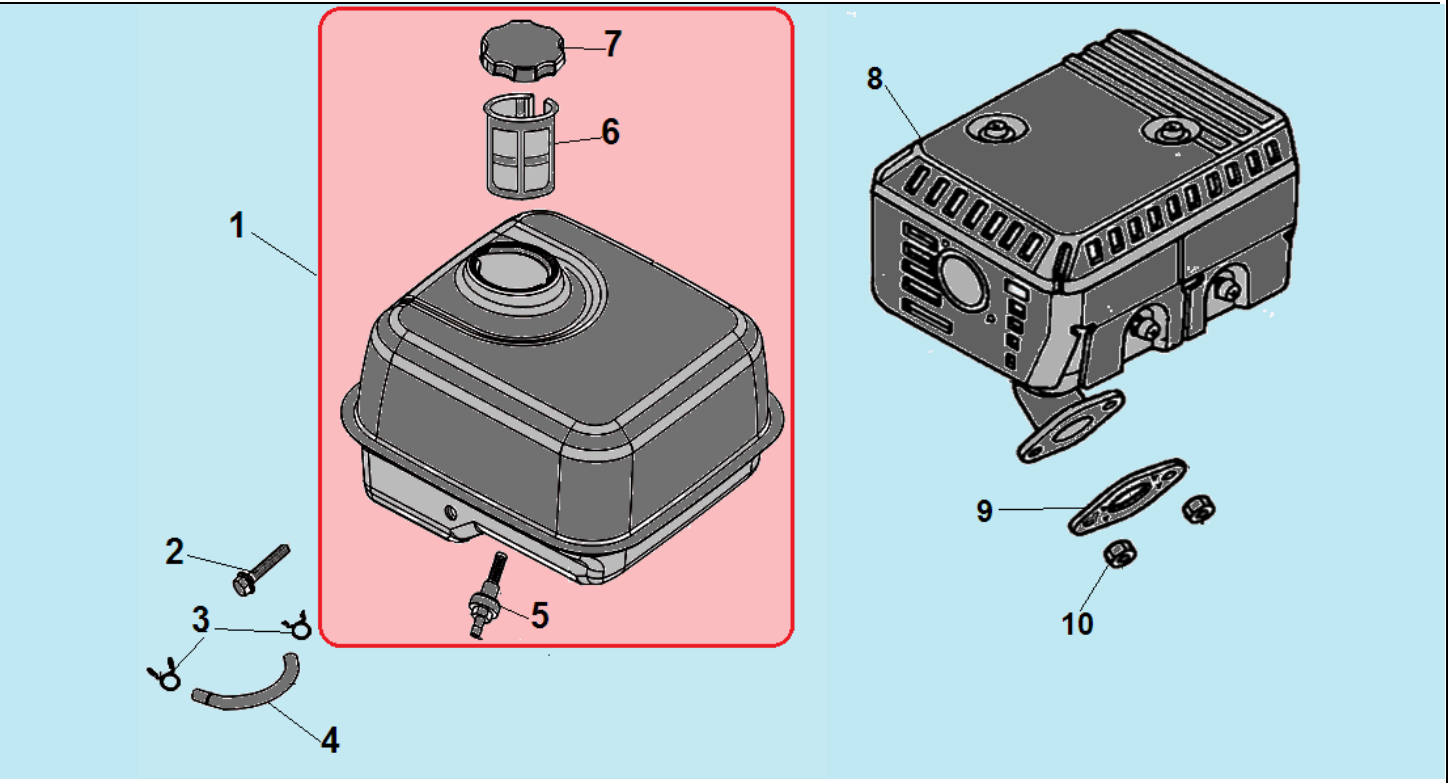

№	Артикул	Наименование	К-во	№	Артикул	Наименование	К-во
1	**DA73P000F00CH**	**Топливный бак**	**1**	6	170720001-0001	Сетчатый фильтр	1
2	380140102-0004	Болт M6x25	1	7	DA02P022	Крышка топливного бака	1
3	380950188-0001	Хомут шланга	2	8	DA45F000	Глушитель	1
4	029019900100	Топливный шланг	1	9	180650065-0001	Прокладка глушителя	1
5	DBC033	Штуцер бака с фильтром	1	10	380340005-0005	Гайка M8	2