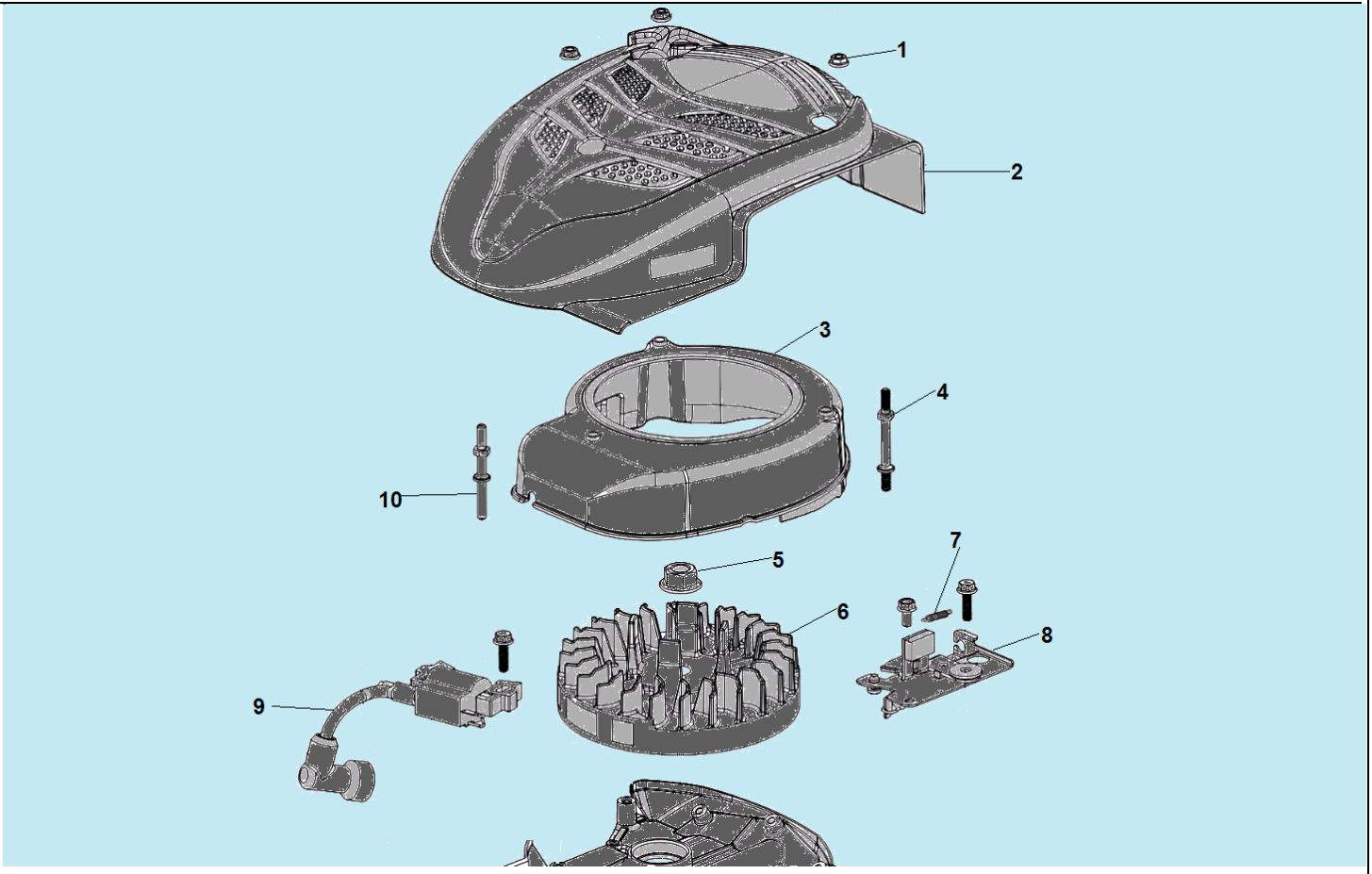


| № | Артикул | Наименование | К-во | № | Артикул | Наименование | К-во |
|---|---|---|---|---|---|---|---|
| 1 | 380370066-0001 | Гайка | 3 | 6 | 270020232-0001 | Маховик | 1 |
| 2 | 193490246-0002 | Стартер в сборе | 1 | 7 | 381140532-0001 | Пружина | 1 |
| 3 | 160210109-0001 | Кожух маховика | 1 | 8 | 293030015-0001 | Выключатель зажигания с механизмом тормоза маховика | 1 |
| 4 | 380850010-0001 | Шпилька | 2 | 9 | DN01D000 | Магнето | 1 |
| 5 | 380370051-0001 | Гайка крепления маховика | 1 | 10 | 380850016-0001 | Шпилька | 1 |

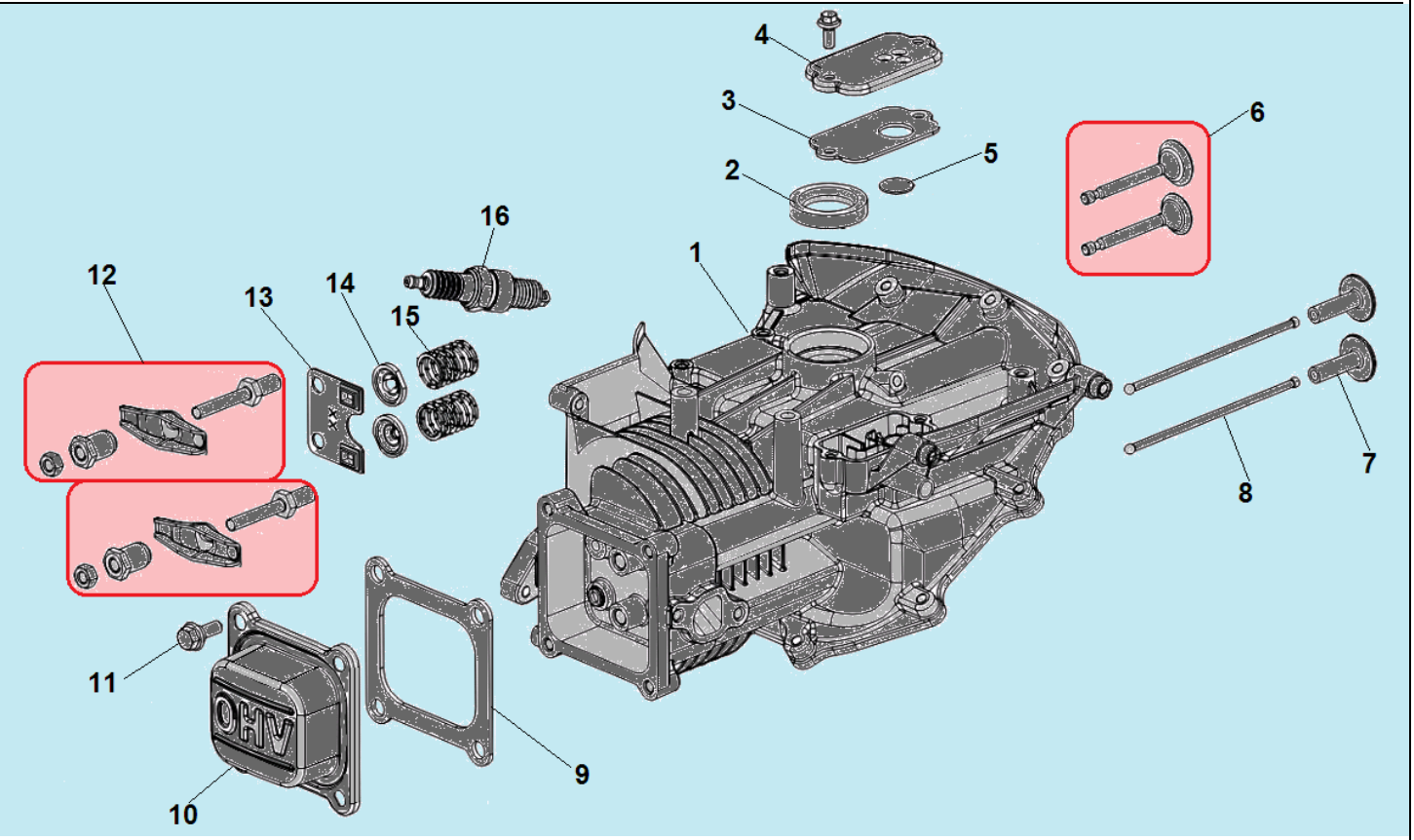


| № | Артикул | Наименование | К-во | № | Артикул | Наименование | К-во |
|---|---|---|---|---|---|---|---|
| 1 | 110810224-0001 | Картер | 1 | 9 | 120250045-0001 | Прокладка крышки клапанов | 1 |
| 2 | 380650335-0001 | Сальник коленвала 25x38x7 | 1 | 10 | 120230118-0001 | Крышка клапанов | 1 |
| 3 | 110850019-0001 | Прокладка крышки сапуна | 1 | 11 | 380020070-0001 | Болт | 4 |
| 4 | 110840027-0001 | Крышка клапана сапуна | 1 | **12** | **140450022-0001** | **Коромысло клапана комплект** | **2** |
| 5 | 110860005-0001 | Клапан сапуна | 1 | 13 | 140710013-0002 | Направляющая толкателя клапана | 1 |
| **6** | **500550034-0001** | **Комплект клапанов** | **1** | 14 | 140380020-0001 | Сухарь клапана | 2 |
| 7 | 140690002-0001 | Тарелка толкателя клапана | 2 | 15 | 140340039-0001 | Пружина клапана | 2 |
| 8 | 140670029-0001 | Толкатель (штанга) клапана | 2 | 16 | F7RTC | Свеча зажигания | |

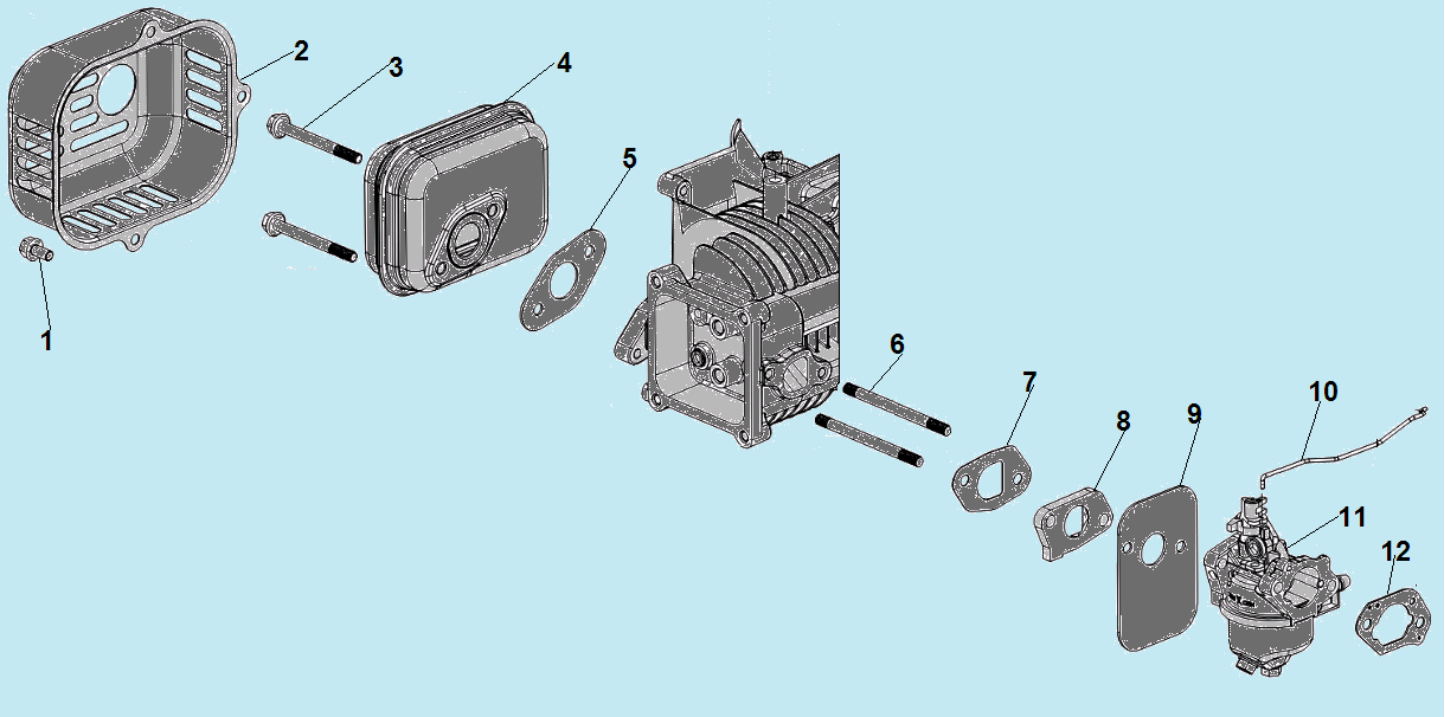


| № | Артикул | Наименование | К-во | № | Артикул | Наименование | К-во |
|---|---|---|---|---|---|---|---|
| 1 | 380140209-0001 | Болт | 4 | 7 | 170430148-0001 | Прокладка под теплоизолятор | 1 |
| 2 | 180960128-0001 | Крышка глушителя | 1 | 8 | 170440055-0001 | Теплоизолятор | 1 |
| 3 | 380140173-0002 | Болт | 2 | 9 | 170450006-0001 | Прокладка под карбюратор | 1 |
| 4 | 180571658-0001 | Глушитель | 1 | 10 | 171590025-0001 | Тяга рычага регулятора оборотов | 1 |
| 5 | 180660077-0001 | Прокладка глушителя | 1 | 11 | 170021321-0001 | Карбюратор | 1 |
| 6 | 380180124-0001 | Шпилька крепления карбюратора | 2 | 12 | 170430162-0001 | Прокладка под корпус фильтра | 1 |

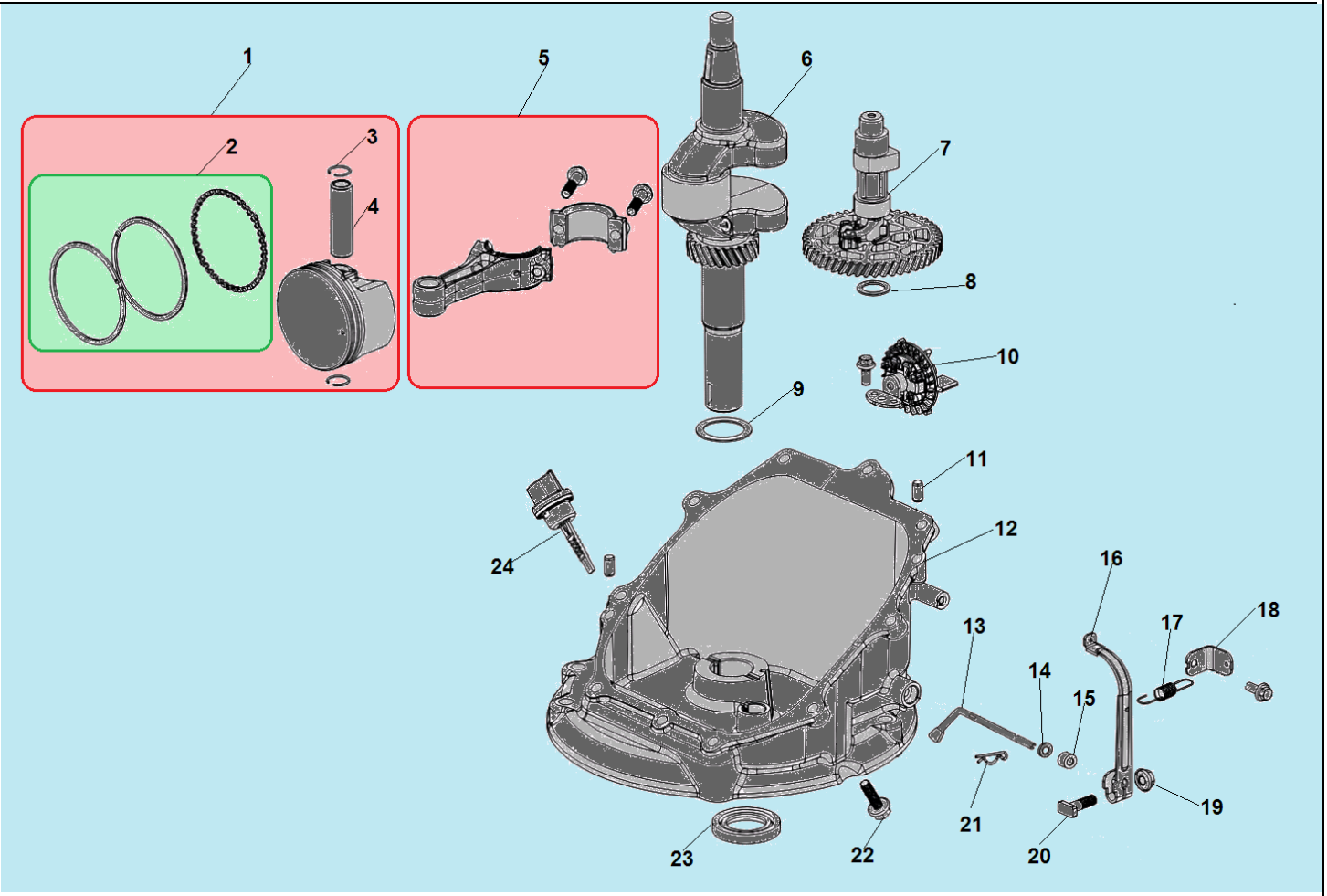


| № | Артикул | Наименование | К-во | № | Артикул | Наименование | К-во |
|---|---|---|---|---|---|---|---|
| **1** | **TW00040009** | **Поршень 65х38 мм комплект** | **1** | 13 | 171630010-0001 | Вал регулятора оборотов | 1 |
| **2** | **130070197-0001** | **Комплект колец 65х1,2х1,5 мм** | **1** | 14 | 380450527-0001 | Шайба | 1 |
| 3 | 380560055-0001 | Стопорное кольцо | 2 | 15 | 60360080000 | Сальник вала 6х11х4 | 1 |
| 4 | 130060030-0001 | Палец поршня | 1 | 16 | 171620033-0001 | Рычаг регулятора оборотов | 1 |
| **5** | **130150099-0001** | **Шатун комплект** | **1** | 17 | 171600064-0001 | Пружина рычага | 1 |
| 6 | 130290413-0001 | Коленвал | 1 | 18 | 171680099-0001 | Кронштейн | 1 |
| 7 | 140020117-0001 | Распредвал | 1 | 19 | 380370048-0001 | Гайка М6 | 1 |
| 8 | 380450534-0001 | Шайба распредвала | 1 | 20 | 380250002-0001 | Болт М6х21 | 1 |
| 9 | 380450518-0001 | Шайба коленвала | 1 | 21 | 381350004-0001 | Шплинт | 1 |
| 10 | 171750024-0001 | Центробежный регулятор оборотов | 1 | 22 | 380140086-0002 | Болт | 12 |
| 11 | 380600184-0001 | Направляющий штифт | 1 | 23 | 380650347-0001 | Сальник коленвала 25х41,25х6 | 1 |
| 12 | 110820117-0001 | Крышка картера | 1 | 24 | 110690067-0001 | Щуп уровня масла | 1 |

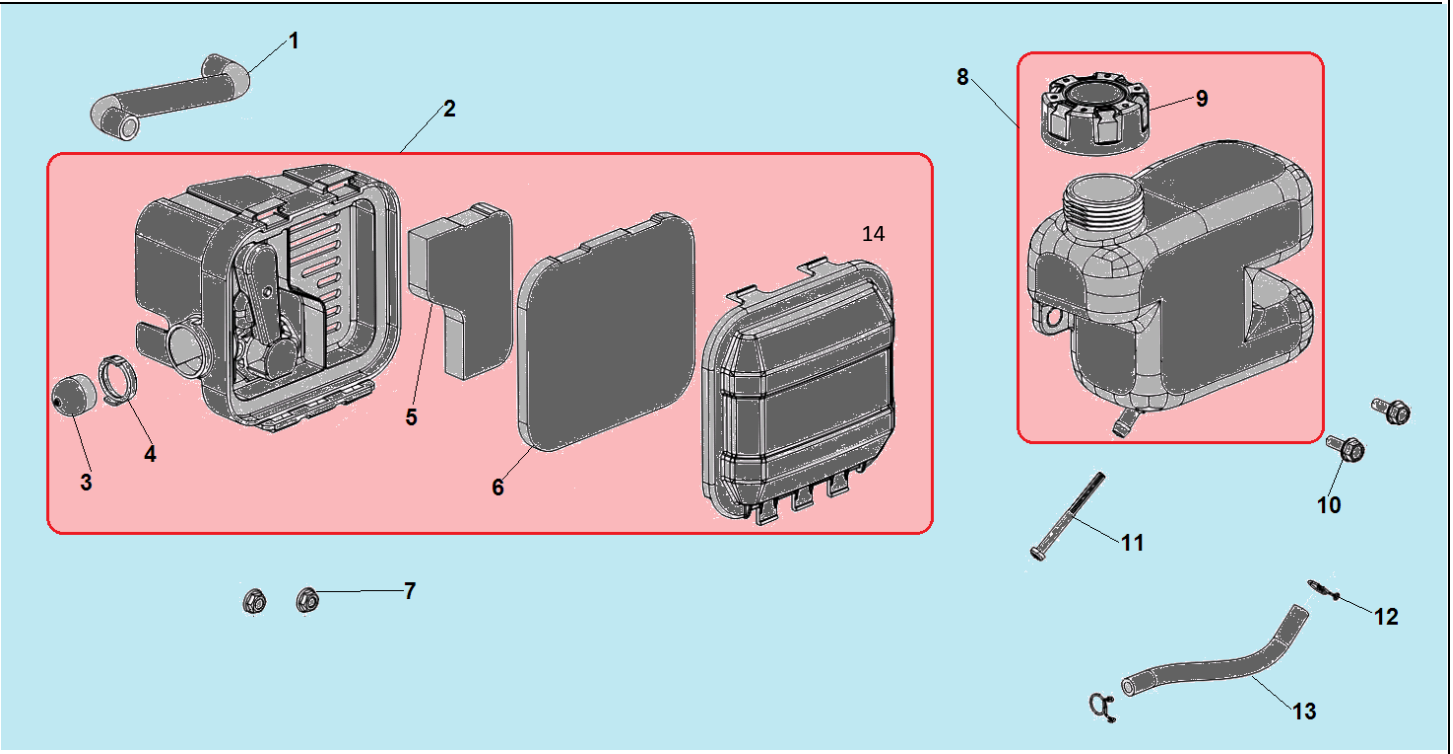


| № | Артикул | Наименование | К-во | № | Артикул | Наименование | К-во |
|---|---|---|---|---|---|---|---|
| 1 | 380741094-0001 | Шланг сапуна | 1 | **8** | **170490156-0001** | **Бак топливный комплект** | **1** |
| **2** | **180020732-0001** | **Корпус фильтра комплект** | **1** | 9 | 170870094-0001 | Крышка топливного бака | 1 |
| 3 | 170260008-0001 | Праймер | 1 | 10 | 380020071-0001 | Болт | 2 |
| 4 | 173270002-0001 | Фиксатор | 1 | 11 | 170010017-0001 | Топливный фильтр | 1 |
| 5 | 180130251-0001 | Основной фильтр | 1 | 12 | 380950190-0001 | Хомут шланга | 2 |
| 6 | 180130250-0001 | Предварительный фильтр | 1 | 13 | 380750633-0001 | Топливный шланг | 1 |
| 7 | 380370066-0001 | Гайка | 2 | 14 | 180070204-0001 | Крышка воздушного фильтра | 1 |