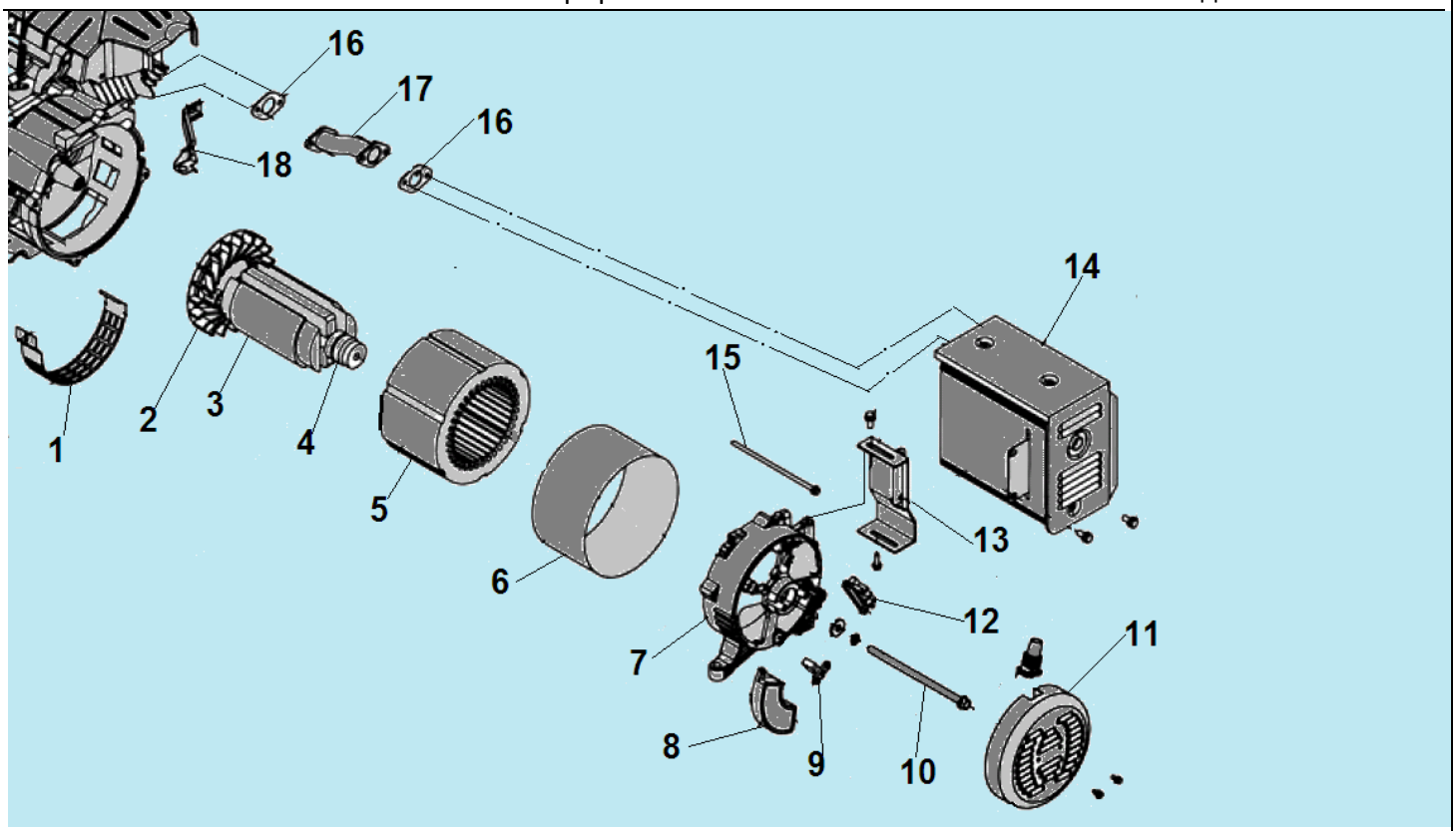

№	Артикул	Наименование	К-во	№	Артикул	Наименование	К-во
1	306340220100	Крышка воздухозаборника	1	10	304034028401	Болт крепления ротора	1
2	304018019000	Крыльчатка ротора	1	11	304024019017	Крышка альтернатора	1
3	204402316004	Ротор	1	12	304053000000	Соединительная колодка	1
4	304067020402	Подшипник ротора	1	13	306360240700	Кронштейн крепления глушителя	1
5	204332305002	Статор	1	14	306460240600	Глушитель	1
6	304030155000	Защита статора	1	15	304038019500	Болт крепления крышки	4
7	304023019000	Крышка генератора сторона AVR	1	16	301221000100	Прокладка коллектора	2
8	304026107002	Блок AVR	1	17	306340240200	Выпускной коллектор	1
9	304020019000	Коллекторные щетки	1	18	306340210101	Кронштейн крепления корпуса фильтра	1

Глушитель нового образца

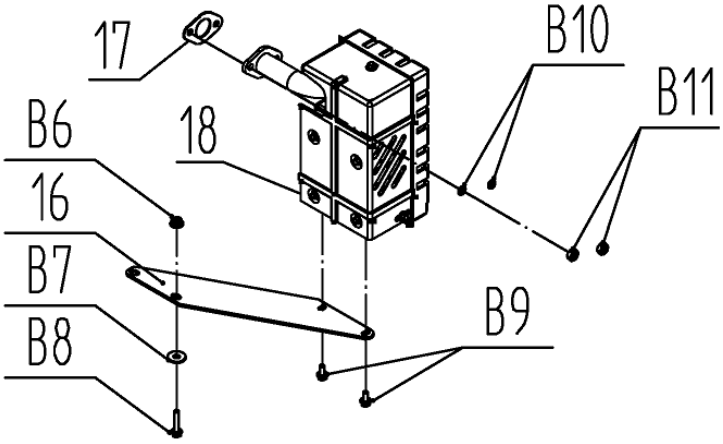

№	Артикул	Наименование	Σ
16	3055000000189	Кронштейн	1
17	3048081000100	Прокладка глушителя	1
18	3055000000186	Глушитель	1
B6	3037004001015	Гайка M8	2
B7	3037005003007	Шайба D8	2
B8	3037001007104	Болт M8x40	2
B9	3037001007161	Болт M6x16	2
B10	3037005004016	Шайба гроверная M8	2
B11	3037004001015	Гайка M8	2

CHAMPION Power & force

Иллюстрированный каталог запасных частей Модель: GG7501E

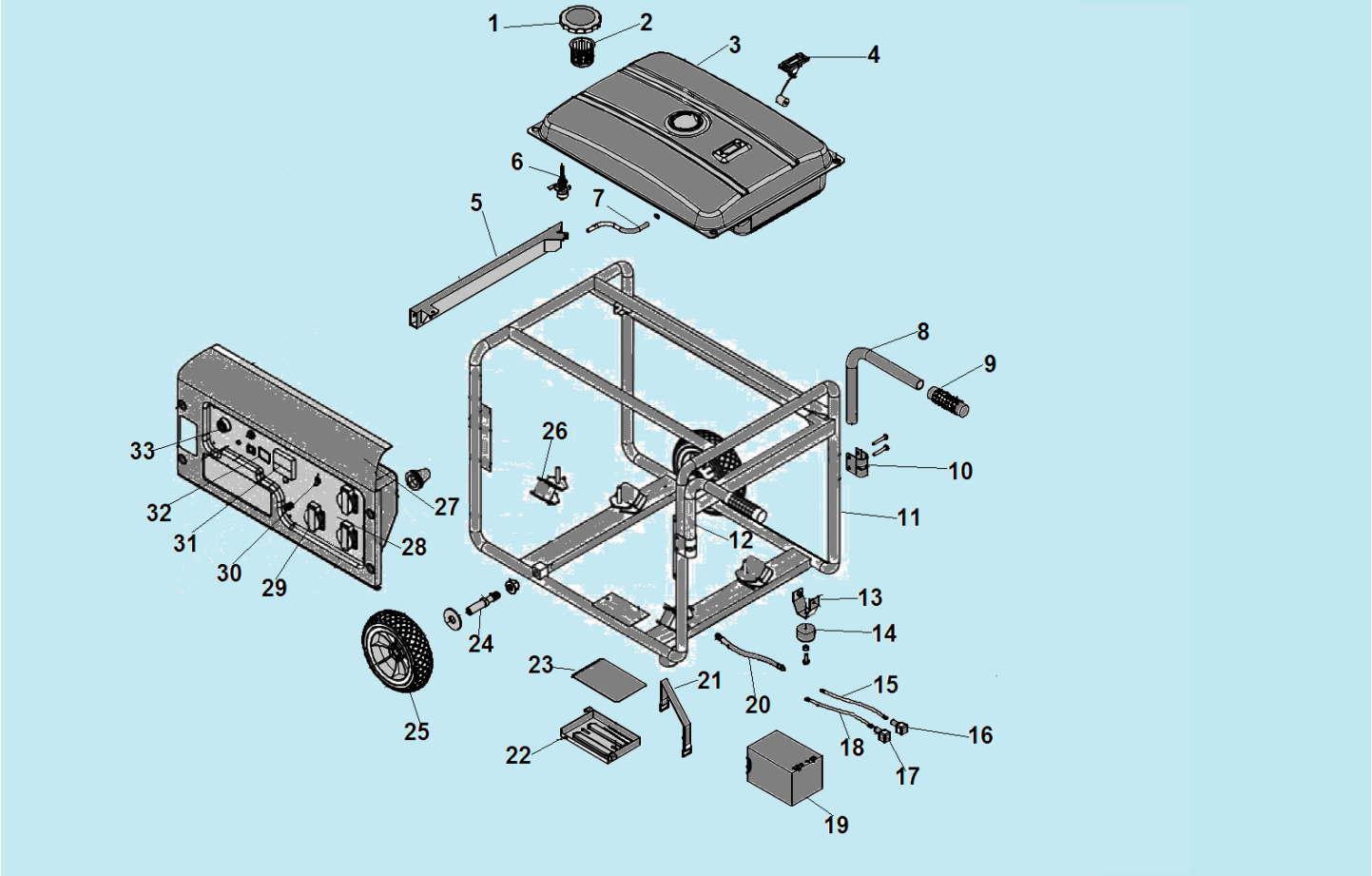

№	Артикул	Наименование	К-во	№	Артикул	Наименование	К-во
1	307030230200	Крышка топливного бака	1	18	285061504014	Провод подключения АКБ черный,290 мм	1
2	306020070300	Фильтр топливного бака	3	19	306000300600	АКБ	1
3	306360230152	Бак топливный	1	20	304042016006	Заземляющий провод	1
4	307030230300	Указатель уровня топлива	1	21	306140310200	Скоба крепления АКБ	1
5	306350120104	Накладка рамы	1	22	306590250705	Опора АКБ	1
6	306020071100	Топливный кран	1	23	211065900100	Прокладка	1
7	301061100400	Шланг топливный	1	24	306000112800	Ось колеса	2
8	306000109703	Левая транспортировочная рукоятка	1	25	306000200322	Колесо	2
9	306000105800	Ручка рукоятки	2	26	211066100200	Виброизолятор	4
10	306000106209	Кронштейн крепления рукоятки	2	27	305495001505	Корпус панели	1
11	306470117203	Рама	1	28	2050112490016	Панель	1
12	306000109603	Правая транспортировочная рукоятка	1	29	305022501601	Розетка 220В/16А	3
13	306000112904	Кронштейн опоры	2	30	305170530281	Автомат выключения 13А	1
14	311020003700	Опора рамы	2	31	305160045302	Вольтметр	1
15	285061504015	Провод подключения АКБ красный,350 мм	1	32	305140000107	Счетчик моточасов	1
16	285061503000	Клемма подключения провода	1	33	305260500101	Замок зажигания с ключами	1
17	285061503001	Клемма подключения провода	1	34			

CHAMPION Power & force

Иллюстрированный каталог запасных частей Модель: GG7501E

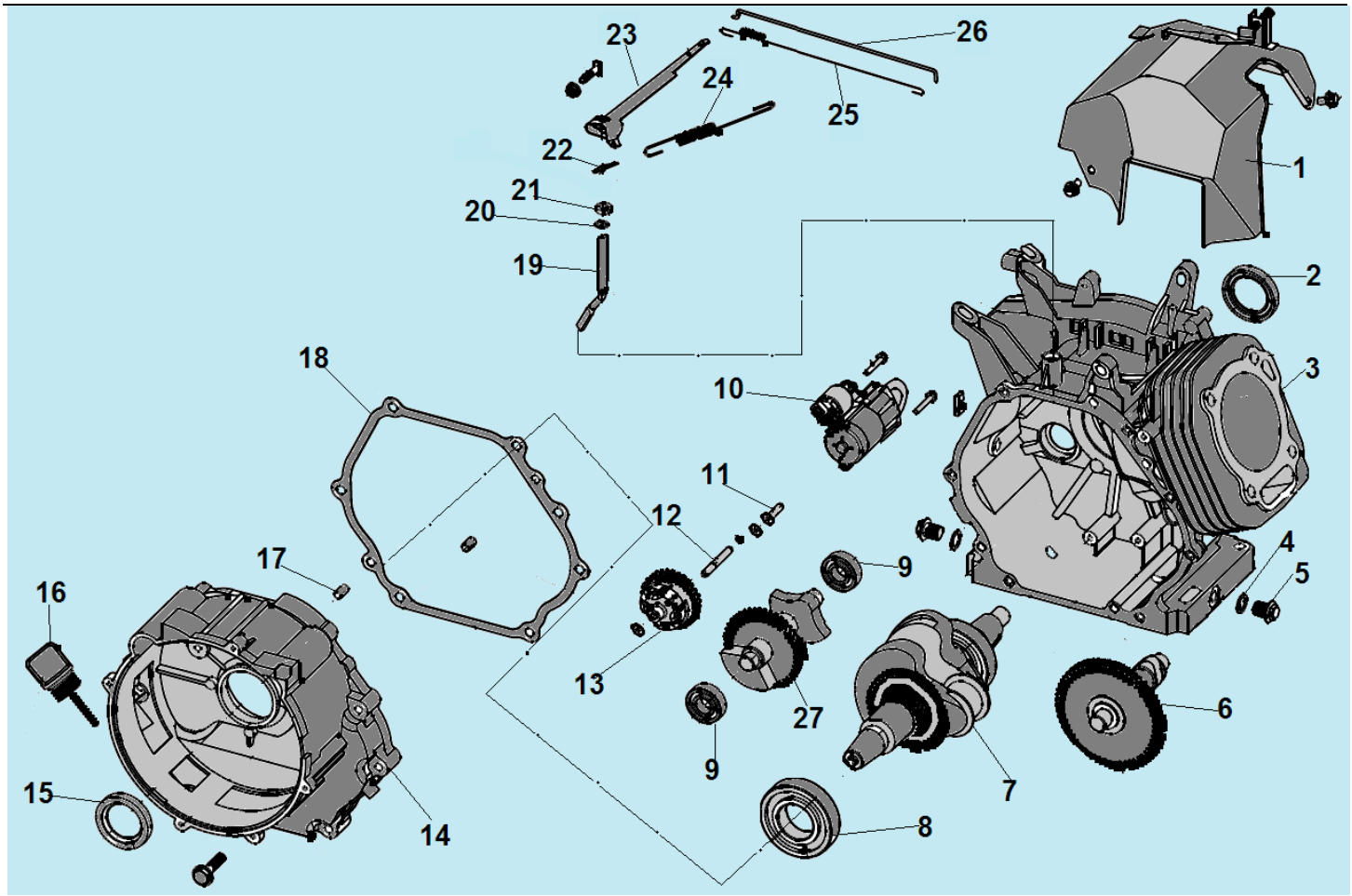

№	Артикул	Наименование	К-во	№	Артикул	Наименование	К-во
1	301220920001	Рычаг газа комплект	1	15	462355208200	Сальник коленвала 35x52x8	1
2	462355208200	Сальник коленвала 35x52x8	1	16	301180210000	Крышка щуп уровня масла	2
3	301250100200	Картер	1	17	448080014050	Штифт 8x14	2
4	439120000101	Прокладка болта	2	18	301220200400	Прокладка крышки картера	1
5	301180101001	Болт M12x15	2	19	301220100200	Ось регулятора оборотов	1
6	301250510001	Распредвал	1	20	301180100400	Шайба	2
7	301250311103	Коленвал	1	21	462081404200	Сальник 8x14x4	1
8	463620760000	Подшипник коленвала 6207	1	22	301180100300	Шплинт	1
9	463620260000	Подшипник вала балансира 6202	2	23	301220900400	Рычаг оси регулятора	1
10	301221220000	Стартер электрический	1	24	301220900301	Пружина рычага	1
11	301180100800	Толкатель регулятора	1	25	301220900200	Пружина тяги рычага	1
12	301180100600	Вал регулятора	1	26	301220900100	Тяга рычага	1
13	301220110000	Центробежный регулятор	1	27	301250330800	Вал балансира	1
14	301220200101	Крышка картера	1				

CHAMPION Power & force

Иллюстрированный каталог запасных частей Модель: GG7501E

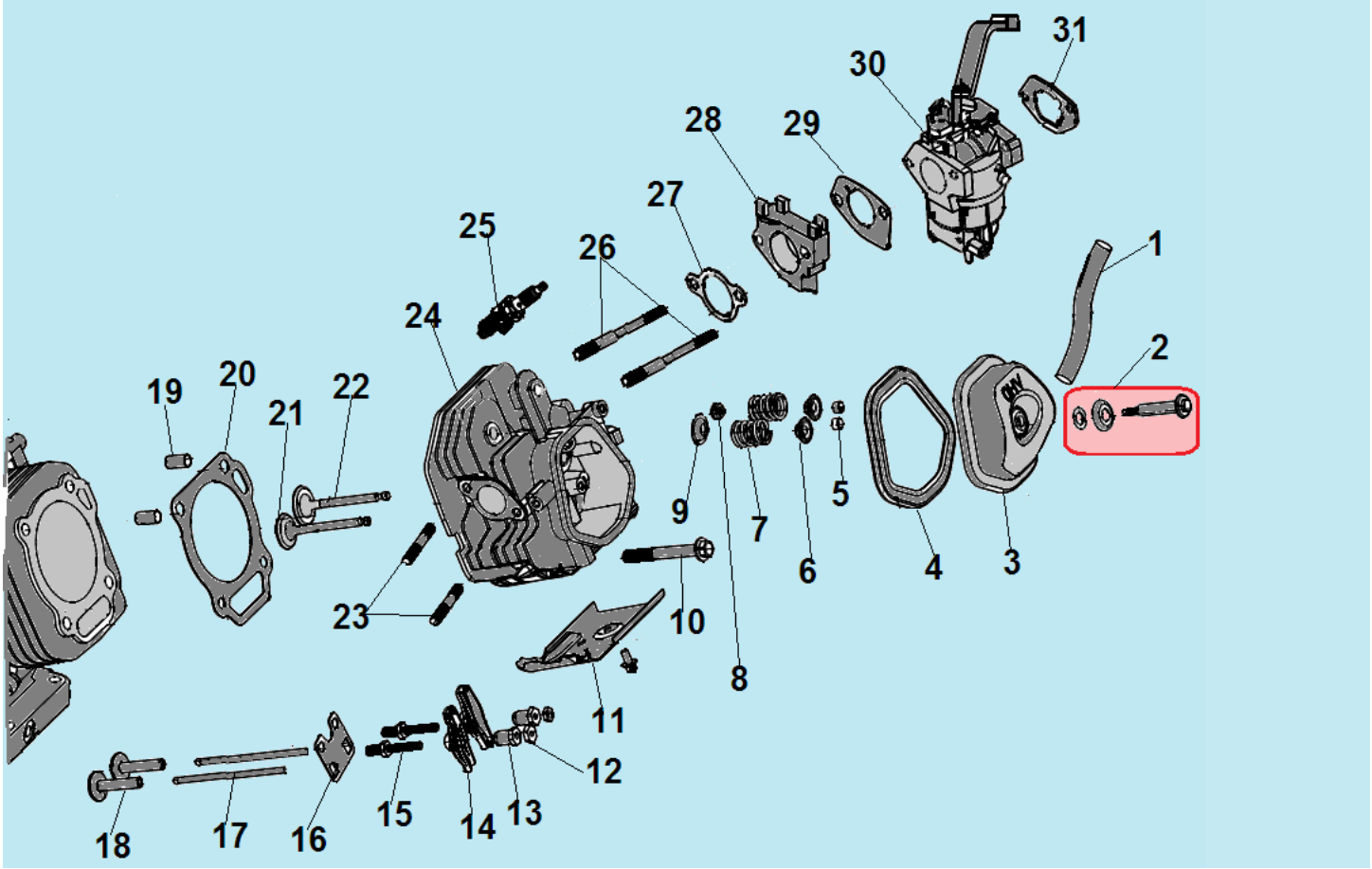

№	Артикул	Наименование	К-во	№	Артикул	Наименование	К-во
1	301250400301	Шланг сапуна	1	17	301220500200	Толкатель клапана (штанга)	2
2	**301180410900**	**Болт крепления крышки клапанов**	**1**	18	301180500100	Тарелка толкателя	2
3	301180430000	Крышка клапанов	1	19	448120020050	Штифт	2
4	301180400200	Прокладка крышки клапанов	1	20	301250400100	Прокладка головки цилиндра	1
5	301180500900	Колпачок клапана под коромысло	2	21	DFF006	Клапан выпускной	1
6	301180500800	Сухарь клапана	2	22	DFF007	Клапан впускной	1
7	301180500600	Пружина клапана	2	23	301180411400	Шпилька крепления глушителя	2
8	301220501100	Колпачек маслосъемный	1	24	301250410000	Головка цилиндра	1
9	301180501000	Тарелка под пружину клапана	1	25	F7RTC	Свеча зажигания	1
10	301180400400	Болт М10х80	4	26	301180411400	Шпилька крепления карбюратора	2
11	301220400500	Охлаждающий лист	1	27	301220700400	Прокладка под теплоизолятор	1
12	301060520400	Контргайка	2	28	301240700301	Теплоизолятор	1
13	301060520200	Регулировочная гайка	2	29	301240700200	Прокладка под карбюратор	1
14	301180520100	Коромысло клапана	2	30	301250730000	Карбюратор	1
15	301060520300	Шпилька крепления коромысла	2	31	301180700101	Прокладка под корпус фильтра	1
16	301180500301	Направляющая толкателей	1	32			

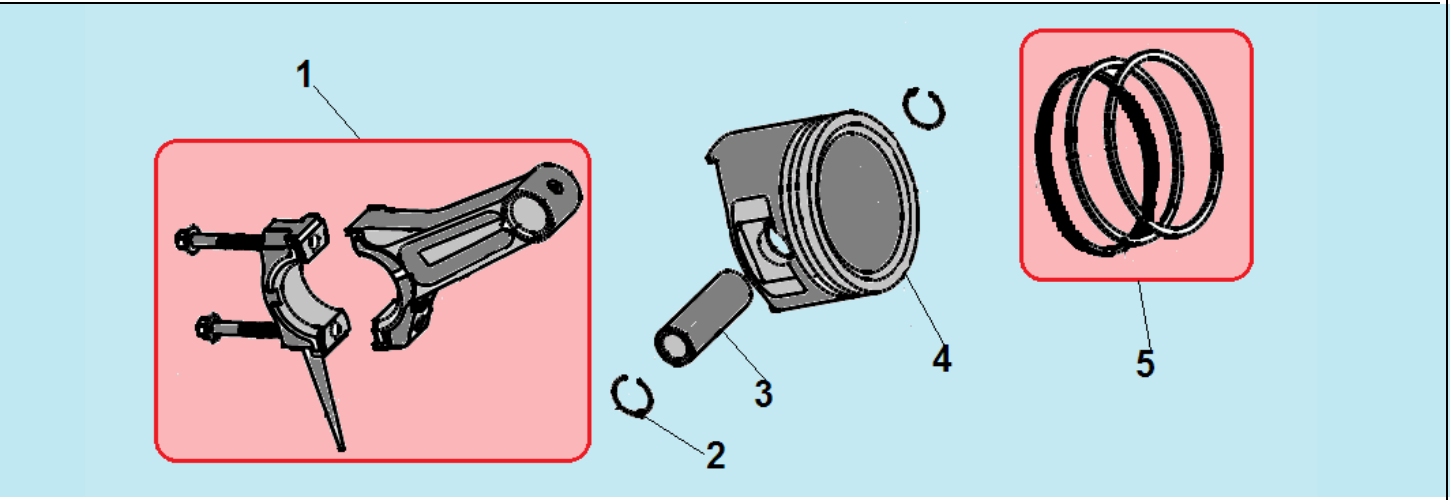

№	Артикул	Наименование	К-во	№	Артикул	Наименование	К-во
1	**301250320000**	**Шатун**	**1**	4	301250300400	Поршень	1
2	301220300600	Стопорное кольцо	2	**5**	**301250330000**	**Кольцо поршневое комплект 90 мм**	**1**
3	301220300500	Палец поршня	1				

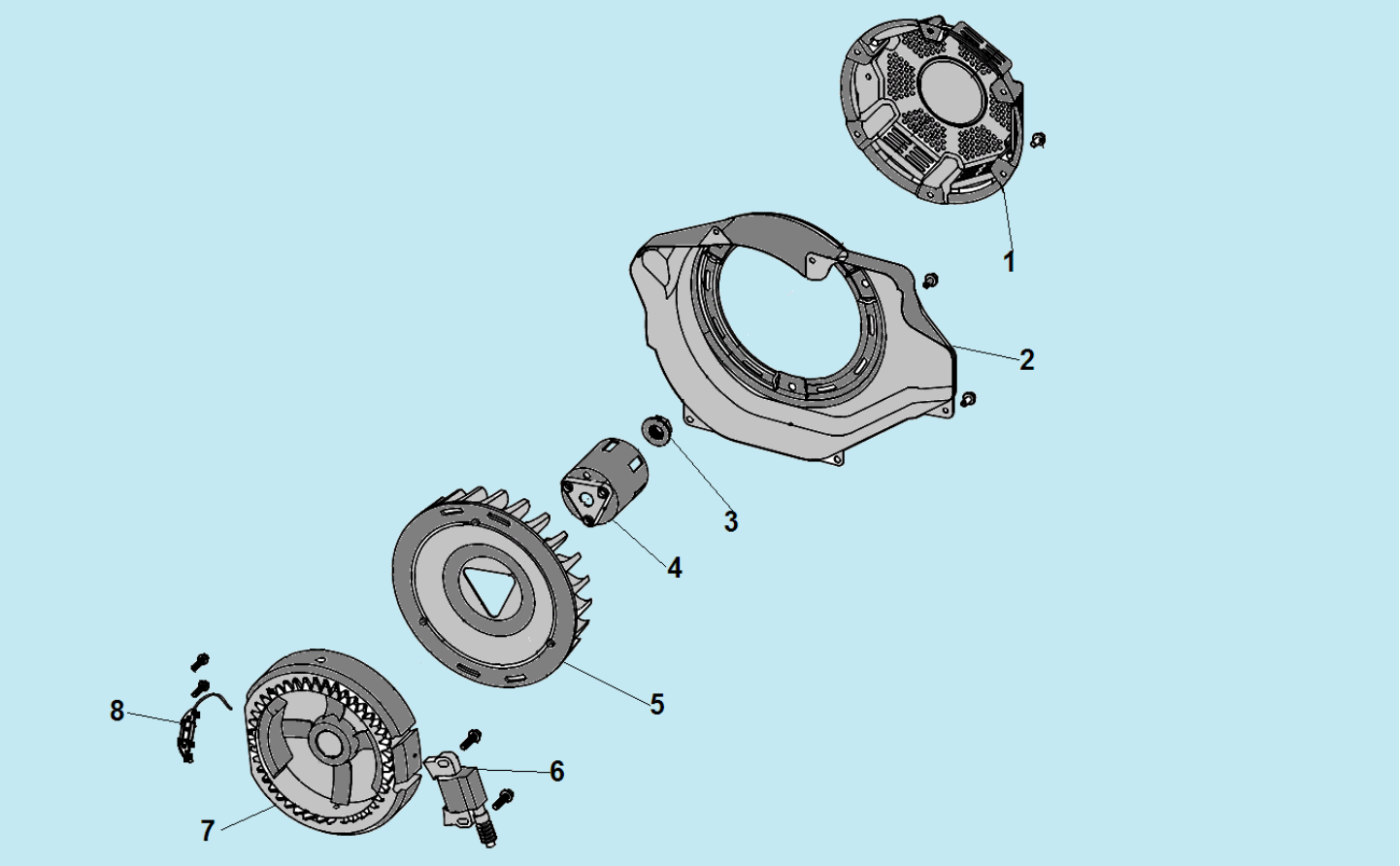

№	Артикул	Наименование	К-во	№	Артикул	Наименование	К-во
1	301220623137	Стартер в сборе	1	5	301221200100	Крыльчатка маховика	1
2	301220611147	Кожух маховика	1	6	301181200401	Магнето	1
3	301181200300	Гайка маховика	1	7	301221210200	Маховик	1
4	301221200200	Стакан маховика	1	8	301061200800	Катушка 12В	

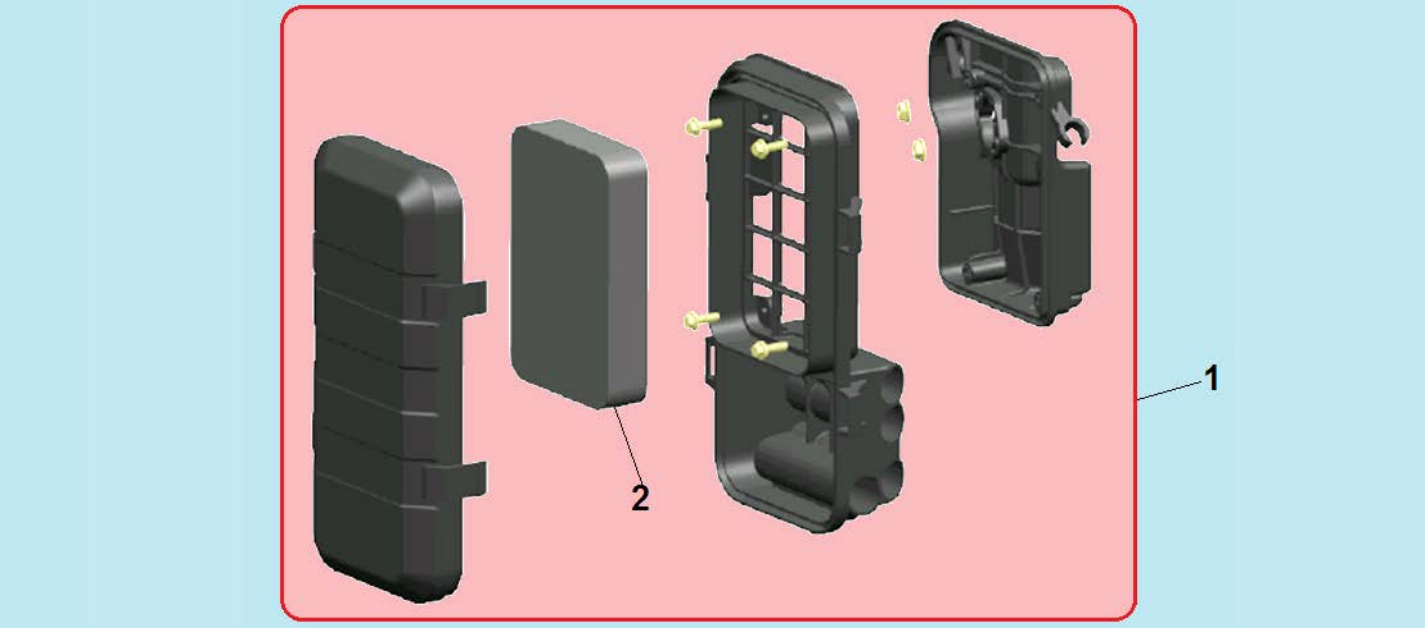

№	Артикул	Наименование	К-во	№	Артикул	Наименование	К-во
1	**301250820001**	**Корпус фильтра комплект**	**1**	1	301250820100	Фильтр воздушный	1