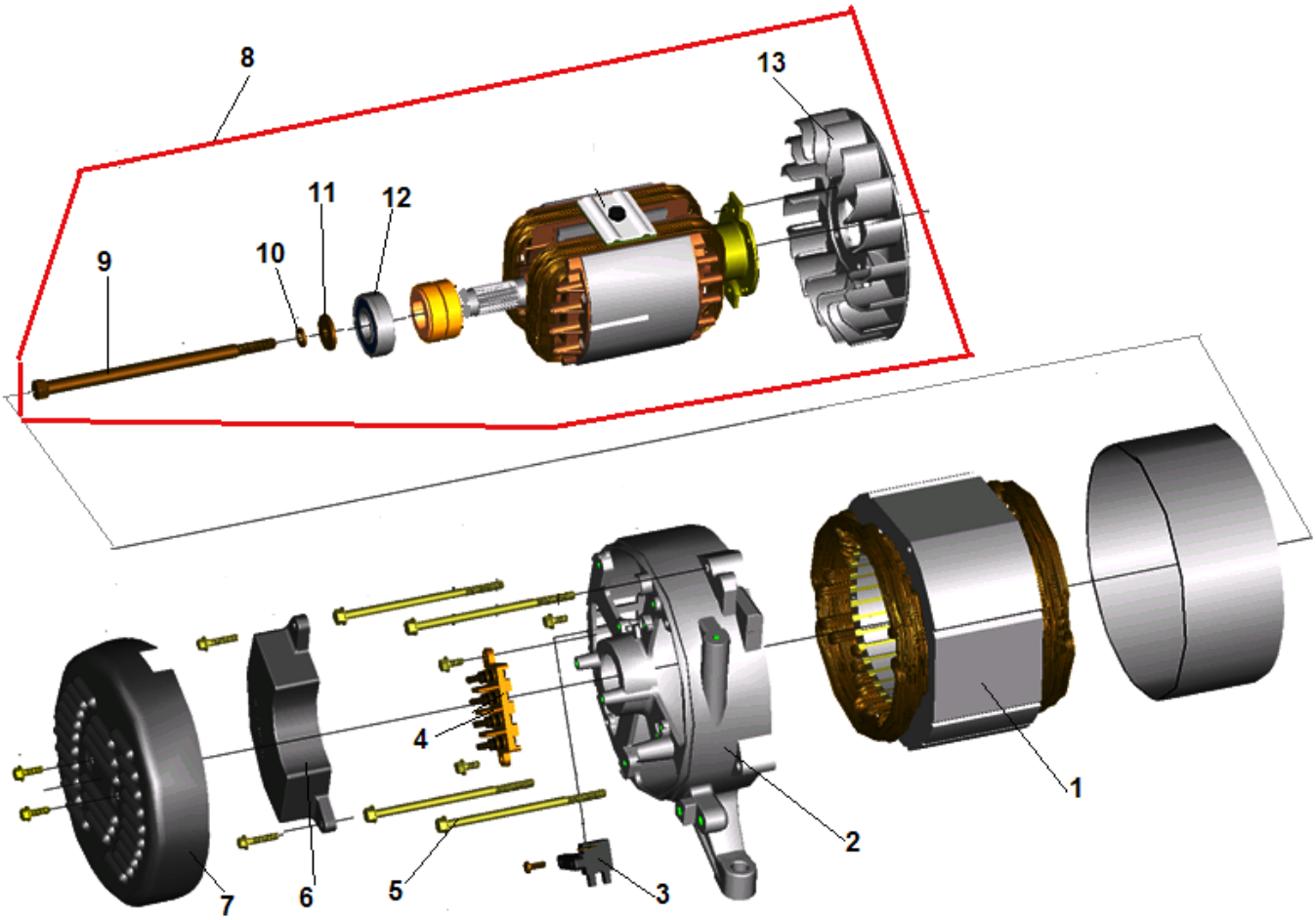

№	Артикул	Наименование	К-во	№	Артикул	Наименование	К-во
1	204341104001	Статор	1	8	204411116001	Ротор	1
2	304023019004	Крышка генератора сторона AVR	1	9	304034023000	Болт крепления ротора	1
3	304020019000	Щетки коллекторные	1	10	432080000100	Шайба	1
4	25002400	Колодка соединительная	1	11	304070160001	Шайба	1
5	LSB06145	Болт	4	12	304067020202	Подшипник ротора 6202RS с кольцом	1
6	304027102003	Блок АВР	1	13	304018016000	Крыльчатка ротора	1
7	304024016000	Крышка альтернатора	1	14			

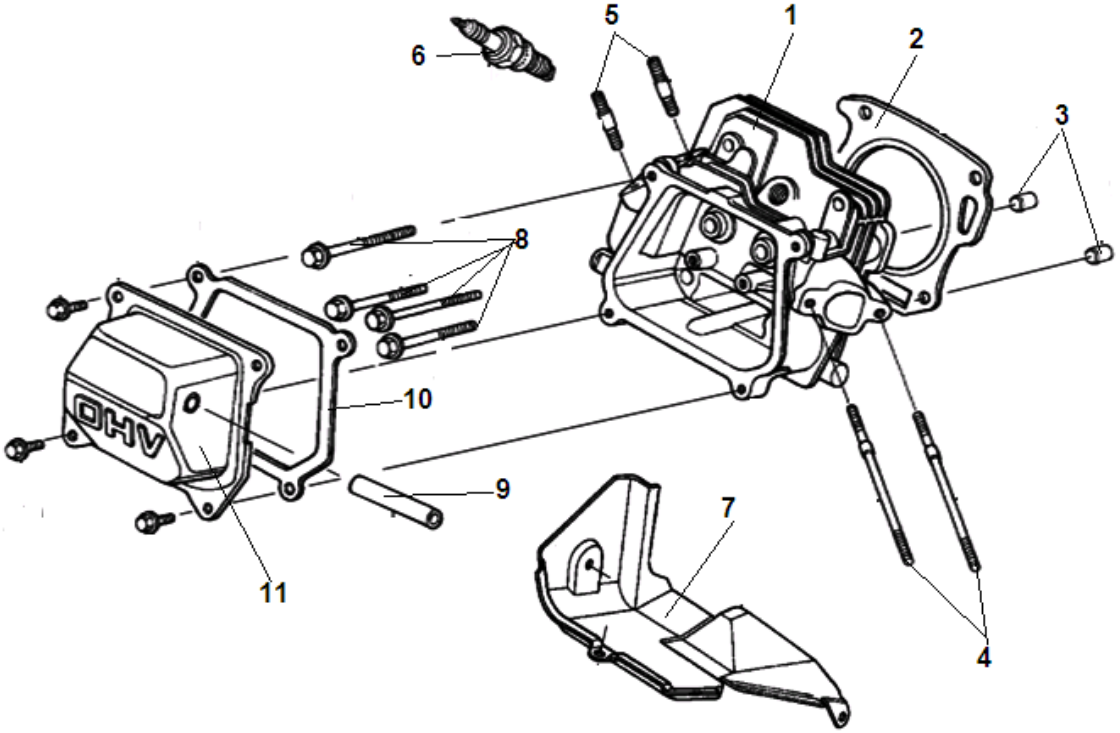

№	Артикул	Наименование	К-во	№	Артикул	Наименование	К-во
1	301130410000	Головка цилиндра	1	7	301060400500	Пластина воздухонаправляющая	1
2	301060400100	Прокладка головки цилиндра	1	8	301060400400	Болт M8x60	4
3	448100016050	Штифт 10x16	2	9	301060400301	Шланг сапуна	1
4	445060830120	Шпилька	2	10	301060400200	Прокладка крышки клапанов	1
5	444080380120	Шпилька 8x20	2	11	301060430000	Крышка клапанов	1
6	F7RTC	Свеча зажигания	1	12			

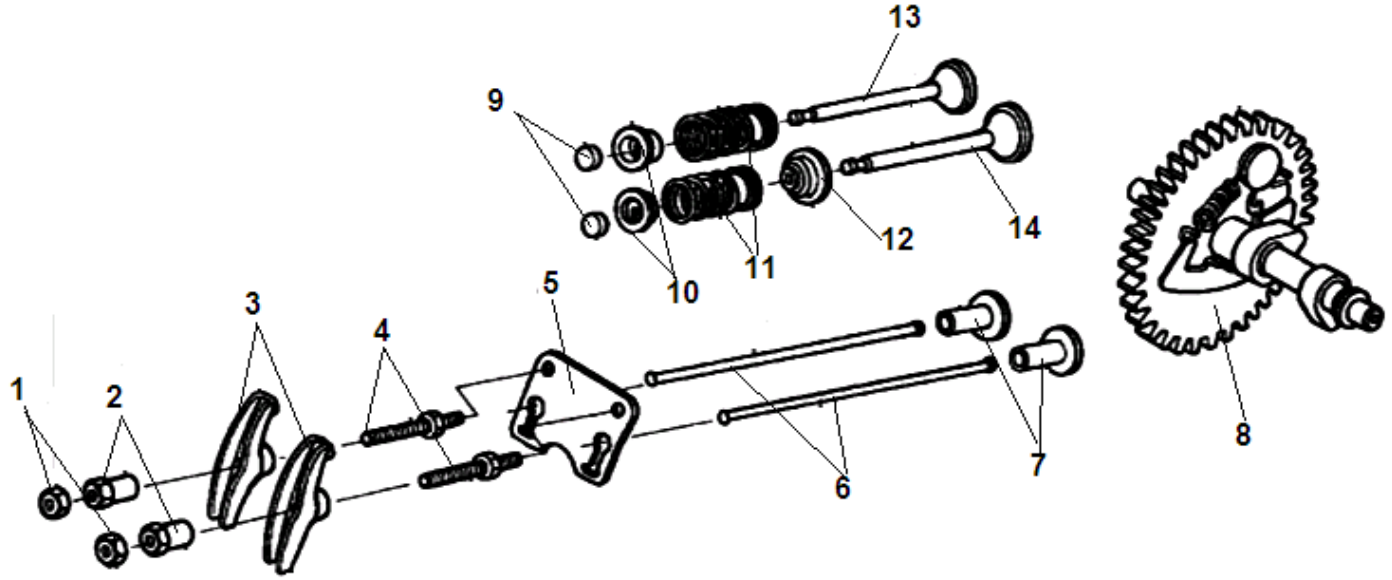

№	Артикул	Наименование	К-во	№	Артикул	Наименование	К-во
1	301060520400	Контргайка	2	8	301130510000	Распредвал	1
2	301060520300	Гайка регулировочная	2	9	301060500900	Колпачек клапана под коромысло	2
3	301060520100	Коромысло клапана	2	10	301060500800	Сухарь клапана	2
4	301060520200	Шпилька крепления коромысла	2	11	301060500600	Пружина клапана	2
5	301060500300	Направляющая толкателей клапана	1	12	140400011-0001	Колпачек маслосъемный	1
6	301060500200	Толкатель клапана	2	13	301060500500	Клапан выпускной	1
7	301060500100	Тарелка толкателя клапана	2	14	301060500400	Клапан впускной	1

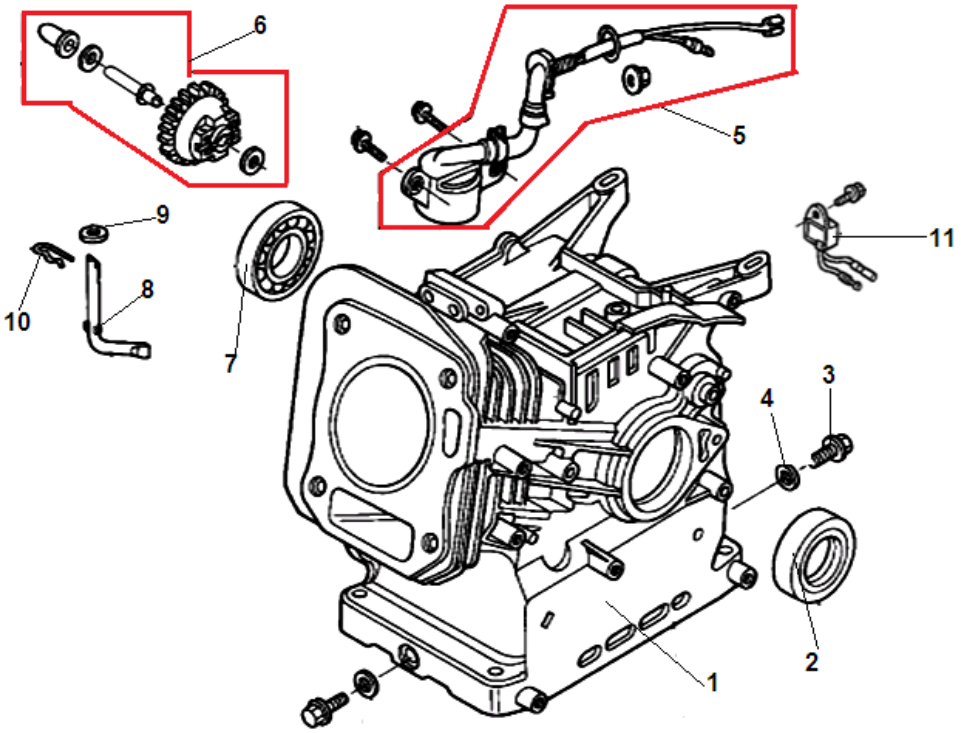

№	Артикул	Наименование	К-во	№	Артикул	Наименование	К-во
1	301130100100	Картер	1	7	463620560000	Подшипник коленвала 6205	1
2	462254106200	Сальник коленвала 25x41,25x6	1	8	301060100200	Ось регулятора оборотов	1
3	301060101001	Болт для слива масла	2	9	431060000101	Кольцо уплотнительное	1
4	211010601200	Шайба болта	2	10	301060100300	Шплинт	1
5	301061200502	Датчик уровня масла (в картере)	1	11	230011600001	Датчик уровня масла	1
6	301060110000	Регулятор оборотов центробежный	1				

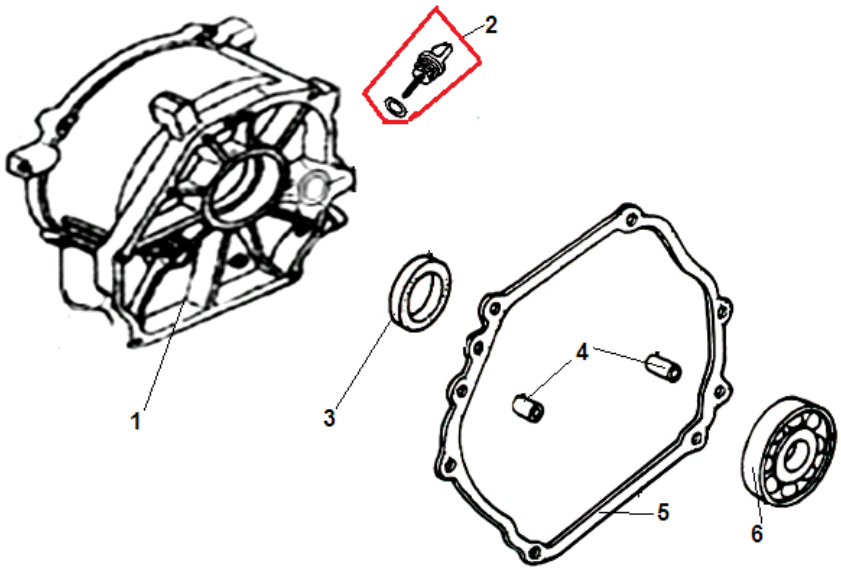

№	Артикул	Наименование	К-во	№	Артикул	Наименование	К-во
1	301060200104	Крышка генератора сторона двигателя	1	4	448080014050	Штифт 8х14	2
2	301060210000	Крышка-щуп заливной горловины	2	5	301060200400	Прокладка крышки	1
3	462254106200	Сальник коленвала 25х41,25х6	1	6	463620560000	Подшипник коленвала 6205	1

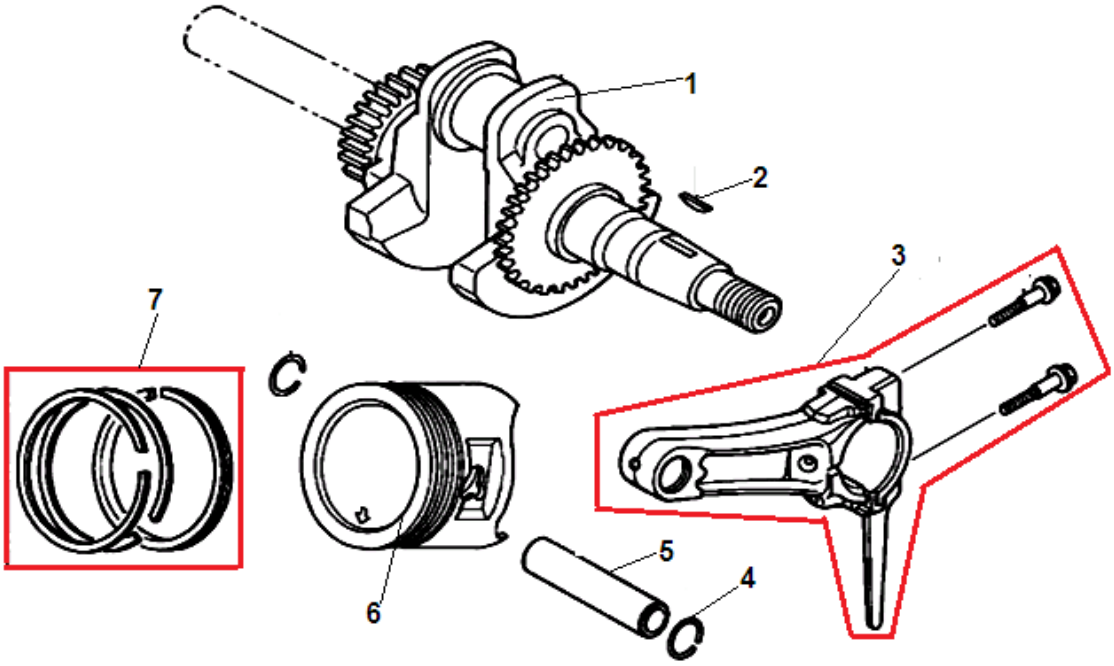

№	Артикул	Наименование	К-во	№	Артикул	Наименование	К-во
1	301130310107	Коленвал	1	5	301060300500	Палец поршня	1
2	454004001800	Шпонка 4х18	1	6	301130300400	Поршень	1
3	**301060320000**	**Шатун**	**1**	**7**	**301060330000**	**Кольцо поршневое комплект 68 мм**	**1**
4	301060300600	Кольцо стопорное пальца	2	8			

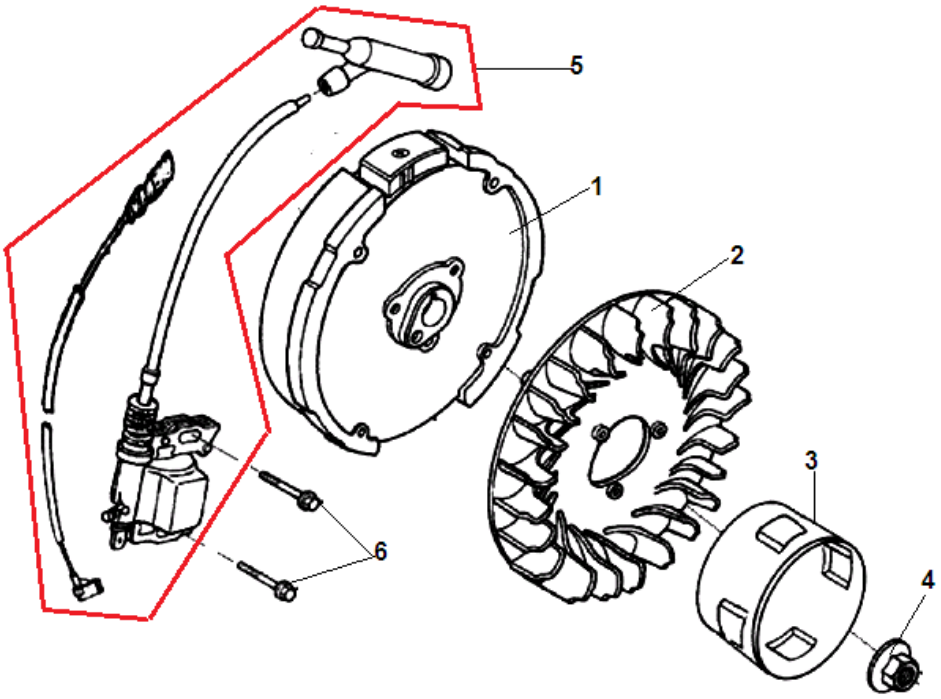

№	Артикул	Наименование	К-во	№	Артикул	Наименование	К-во
1	301061210001	Маховик	1	4	301061200300	Гайка крепления маховика	1
2	301061200100	Крыльчатка маховика	1	5	301061200401	Магнето	1
3	301061200200	Стакан маховика	1	6	LSB06028	Болт М6х28	2

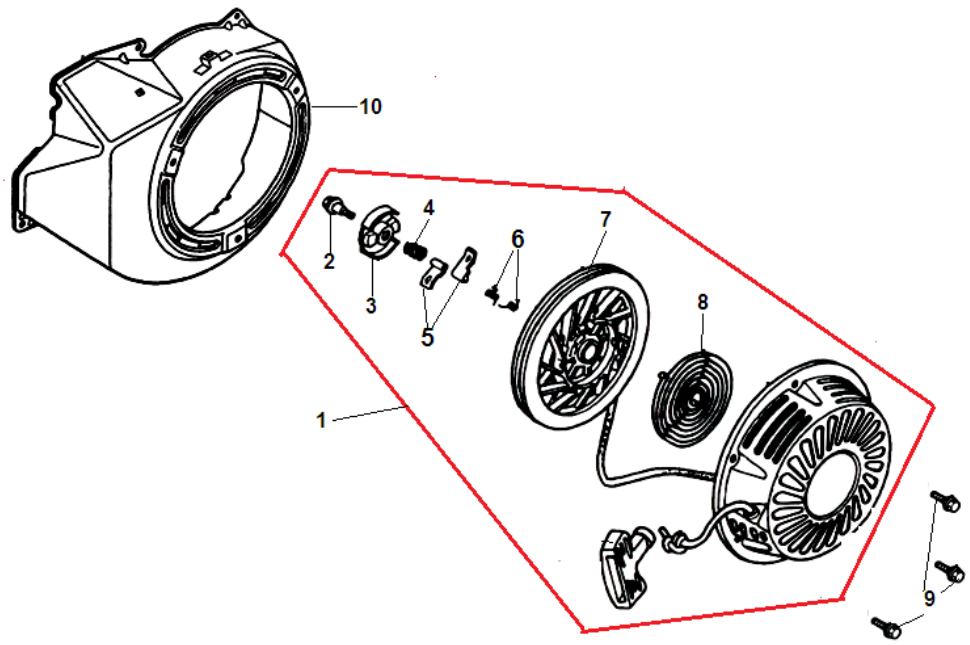

№	Артикул	Наименование	К-во	№	Артикул	Наименование	К-во
1	**301060623141**	**Стартер в сборе**	**1**	6	301060620006	Пружина собачки	2
2	301060620004	Болт крепления барабана стартера	1	7	301220620009	Барабан стартера	1
3	301060620005	Плата собачек стартера	1	8	301220620002	Пружина стартера	1
4	301060620007	Пружина платы собачек	1	9	404060080120	Болт М6х8	3
5	301060620008	Собачка стартера	2	10	301220611147	Кожух маховика	1

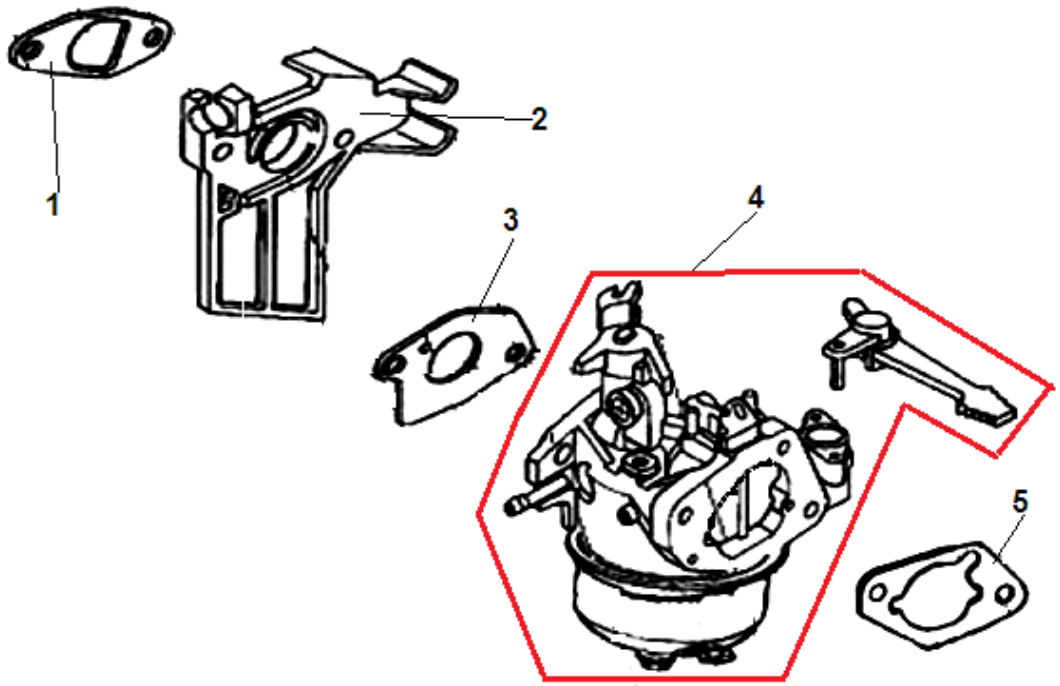

№	Артикул	Наименование	К-во	№	Артикул	Наименование	К-во
1	301060700400	Прокладка под теплоизолятор	1	**4**	**301130710002**	**Карбюратор**	**1**
2	301060700300	Теплоизолятор	1	5	211010607100	Прокладка под корпус фильтра	1
3	301060700200	Прокладка под карбюратор	1				

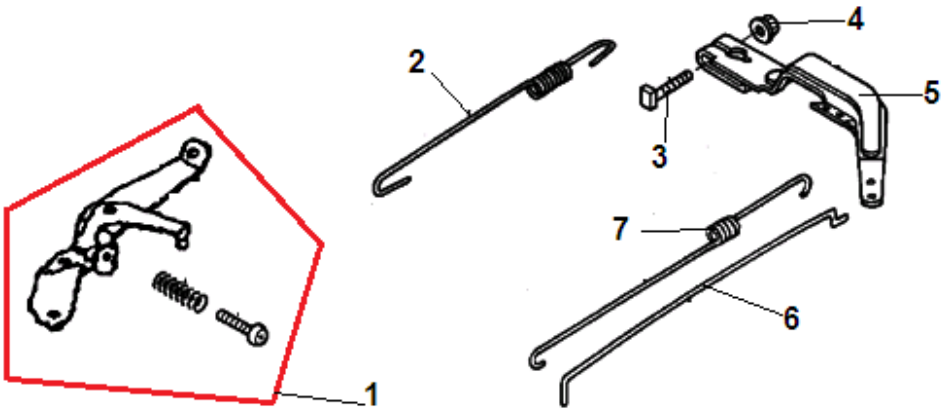

№	Артикул	Наименование	К-во	№	Артикул	Наименование	К-во
1	301060920004	Кронштейн рычага регулятора	1	5	301060900400	Рычаг регулятора	1
2	301060900302	Пружина рычага возвратная	1	6	301060900100	Тяга рычага регулятора	1
3	301060900500	Болт М6х21	1	7	301060900200	Пружина тяги	1
4	402060120160	Гайка М6	1	8			

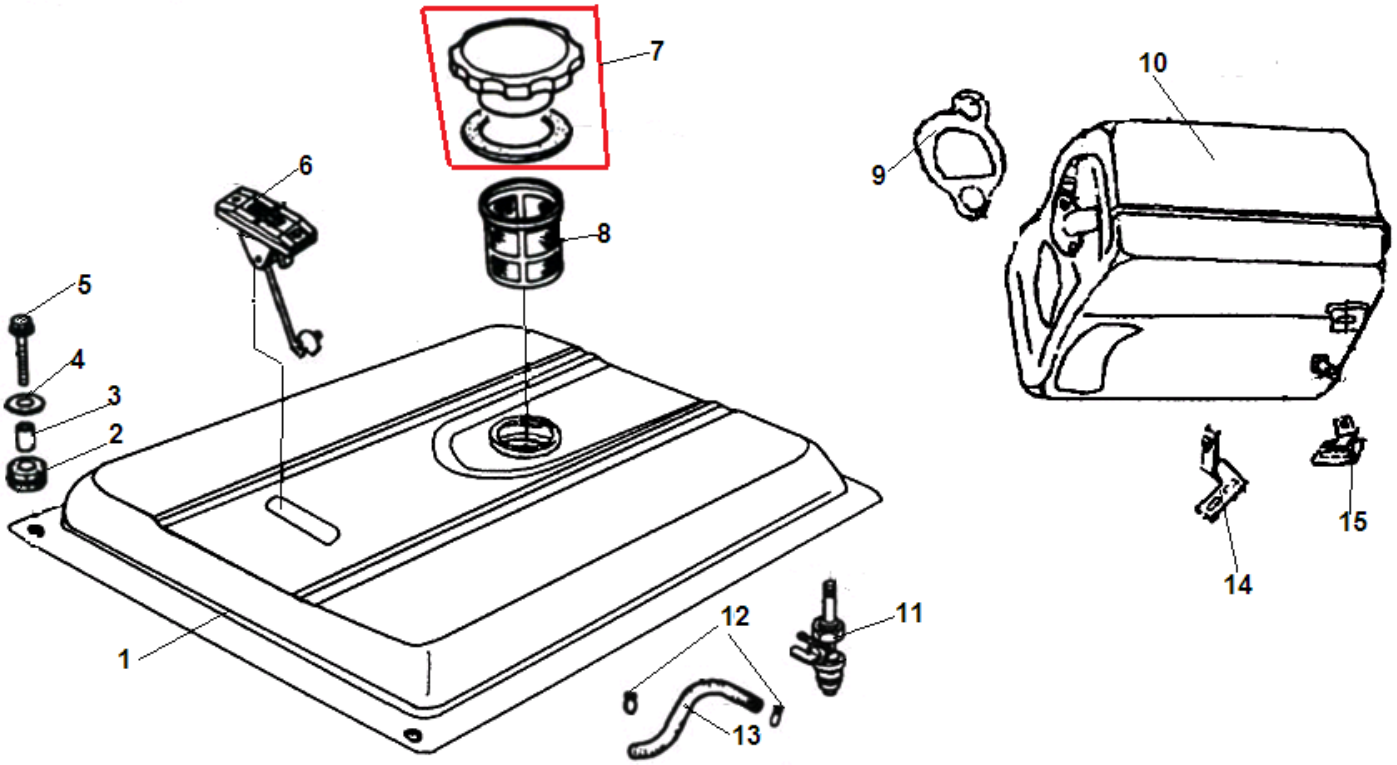

№	Артикул	Наименование	К-во	№	Артикул	Наименование	К-во
1	306160230145	Бак топливный 15л	1	9	301061000100	Прокладка глушителя	1
2	306360310100	Амортизатор бака	4	10	306140240110	Глушитель	1
3	306360230600	Втулка	4	11	306020071100	Кран топливный	1
4	431060001100	Шайба	4	12	301061100600	Хомут шланга	2
5	404060120120	Болт М6х12	4	13	301061100400	Шланг топливный	1
6	307030230301	Указатель уровня топлива	1	14	306160240500	Кронштейн глушителя	1
7	**307030230200**	**Крышка бака**	**1**	15	306160240200	Кронштейн глушителя	1
8	306160230145	Фильтр стакан бака	1				

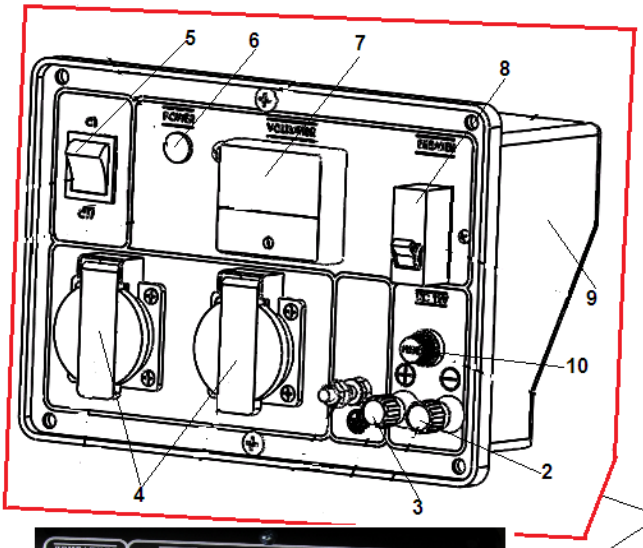

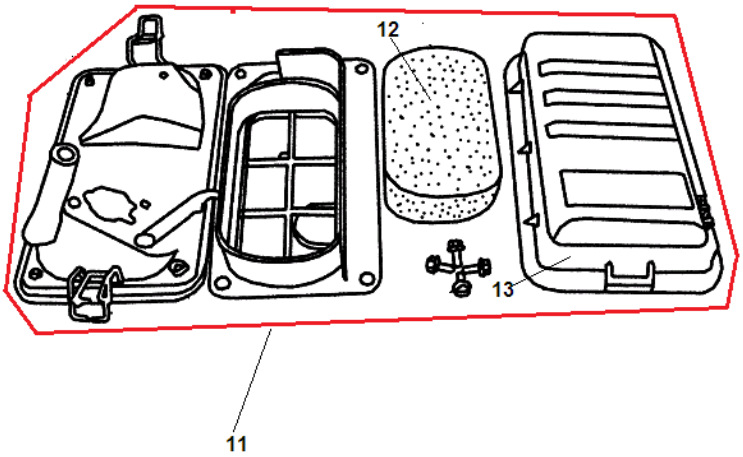

№	Артикул	Наименование	К-во	№	Артикул	Наименование	К-во
1	**2050101140105**	**Панель комплект**	**1**	8	305170530111	Автомат выключения	1
2	305272000101	Клемма DC 12В(минус)	1	9	305495000101	Корпус панели	1
3	305270000101	Клемма DC 12В(плюс)	1	10	5015001000001	Предохранитель DC	1
4	305022501601	Розетка 220В/16А	2	**11**	**301060820001**	**Корпус фильтра комплект**	**1**
5	305215003301	Выключатель зажигания	1	12	301060820101	Фильтр воздушный	1
6	5022001402201	Лампочка индикатора	1	13	301060820102	Крышка воздушного фильтра	1
7	305160045301	Вольтметр	1	14			

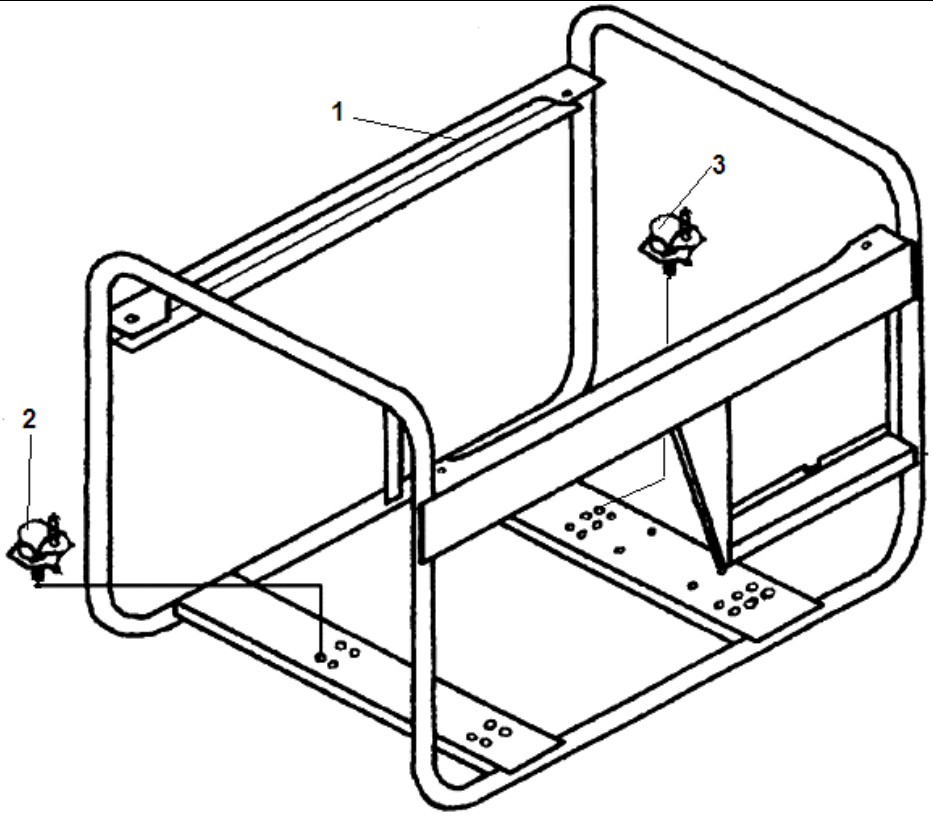

№	Артикул	Наименование	К-во	№	Артикул	Наименование	К-во
1	306140120303	Рама	1	3	211061300200	Виброизолятор (генератор)	2
2	211061300100	Виброизолятор (двигатель)	2				