ВНИМАНИЕ!!! Данный каталог запчастей состоит из двух разделов, первый (цветной, до стр. 16) применим для газонокосилок, выпущенных до 2023 года, второй (черно-белый, после стр. 17) после 2023 года (начиная с серийного номера 0802230900001 установлен двигатель 173 см3.).

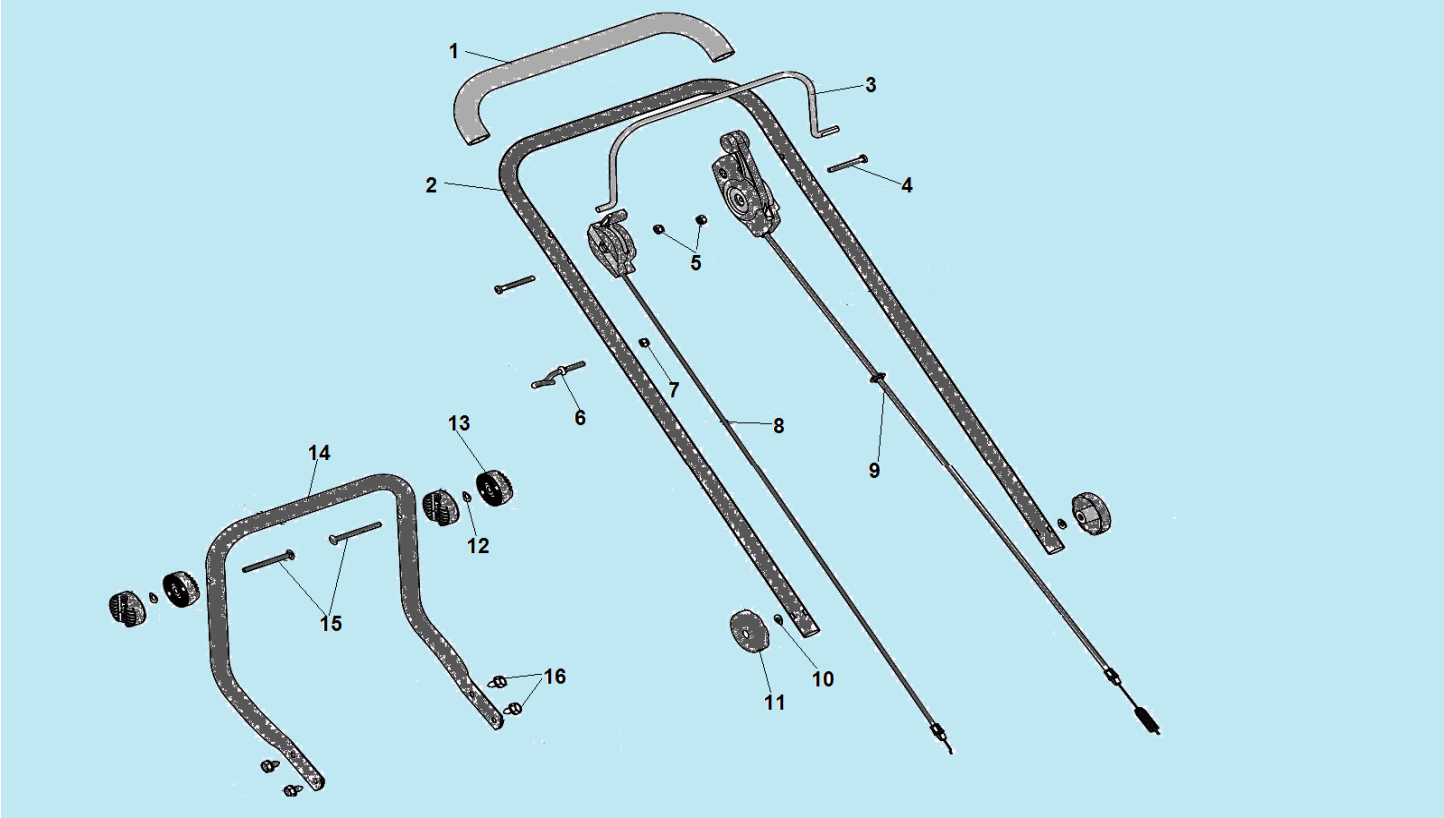

№	Артикул	Наименование	К-во	№	Артикул	Наименование	К-во
1	454001220000	Накладка рабочей рукоятки	1	9	464040011200/ 20030810101000	Трос включения триммерной головки с рычагом	1
2	464041170000	Рабочая рукоятка верх	1	10	464040070006	Шайба	2
3	464042250000	Стопорный рычаг включения триммерной головки	1	11	464040010900	Гайка крепления рукоятки	2
4	B02210605007	Болт M6x50	2	12	464040160006	Шайба пружинная	2
5	B04340600007	Гайка M6	2	13	464042190008	Кронштейн крепления верхней рукоятки	4
6	464042340005	Кронштейн для троса стартера	1	14	464041170100	Рабочая рукоятка низ	1
7	210020081400	Гайка 1/4-20	1	15	B01050808500	Болт M8x85	2
8	20010810106000	Трос газа с рычагом	1	16	464040080106	Винт 5/16-18	4

CHAMPION Power & force

Иллюстрированный каталог запасных частей

Модель: LMH5640

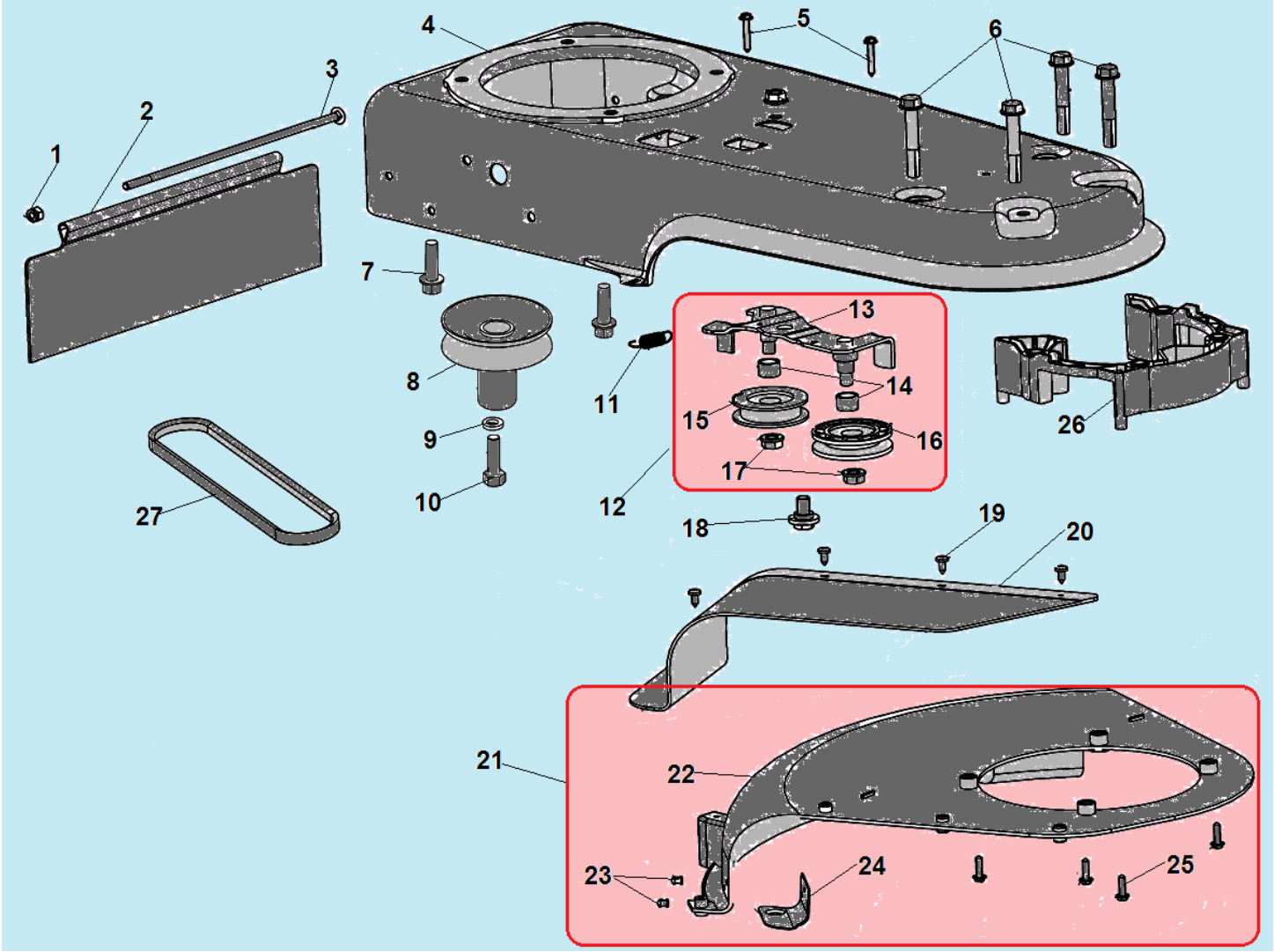

№	Артикул	Наименование	К-во	№	Артикул	Наименование	К-во
1	B04340600007	Гайка М6	1	15	464040012000	Натяжной ролик	1
2	464042380080	Защитная пластина задняя	1	16	464040012100/ 20080810101000	Направляющий ролик	1
3	B01050628300	Болт М6х283	1	17	B04411000006	Гайка М10	2
4	464042350000	Корпус (дека)	1	18	464040080402	Болт	1
5	464040080502	Винт 10-16х1,25	2	19	B05194801207	Винт 4,8х12	4
6	464040080206	Винт 3/8-16х2,5	4	20	30370810101000	Боковая защита	1
7	19500006K16F100	Болт крепления двигателя 3/8-16х1	4	**21**	**464040012200**	**Кожух защитный комплект**	**1**
8	464040010802	Шкив ремня (двигатель)	1	22	464049980180	Кожух защитный	1
9	B07000010006	Шайба	1	23	B10270501100	Заклепка	2
10	15000002K16F000	Болт 3/8-24х1,0	1	24	464042080002/ 30080810101030	Нож кожуха	1
11	464040050100	Пружина кронштейна	1	25	464040080602	Винт	4
12	**464040011800**	**Ролики натяжения ремня комплект с кронштейном**	**1**	26	464040011700	Защита ремня	1
13	464040011902	Кронштейн крепления роликов	1	27	464041270000	Ремень приводной	1
14	464040280300	Втулка роликов	2	28			

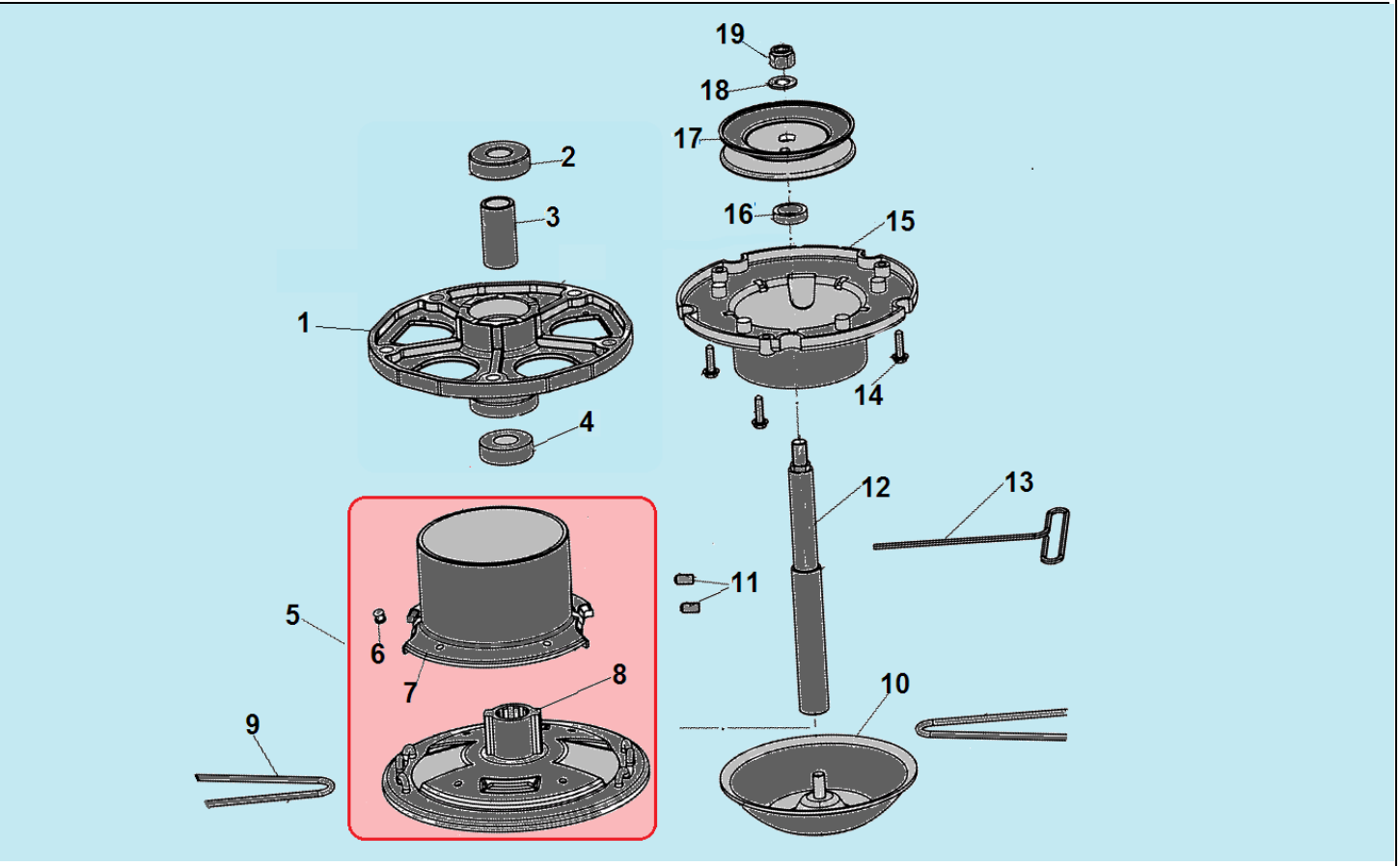

№	Артикул	Наименование	К-во	№	Артикул	Наименование	К-во
1	30540810101000	Корпус вала привода головки	1	11	30520810101000	Винт М6х12	2
2	464040140100	Подшипник 5/8"х40ммх12мм	1	12	30500810101000	Вал головки	1
3	464040280400	Втулка	1	13	464049900100	Т-образный ключ	1
4	B12016050200	Подшипник 99502	1	14	464040080602	Винт 10-16х7,5	3
5	**464040012800**	**Триммерная головка низ комплект**	**1**	15	464049980200/ 30480810101000	Защита от травы	1
6	B10270501100	Заклепка	4	16	464049860000	Втулка	1
7	464049980400	Кожух	1	17	464041280102	Шкив привода головки	1
8	464040012500	Триммерная головка	1	18	B07010010006	Шайба	1
9		Леска	2	19	B04341010006	Гайка М10х1,25	1
10	464040012400/ 20160810101090	Ограничительная чашка	1	20			

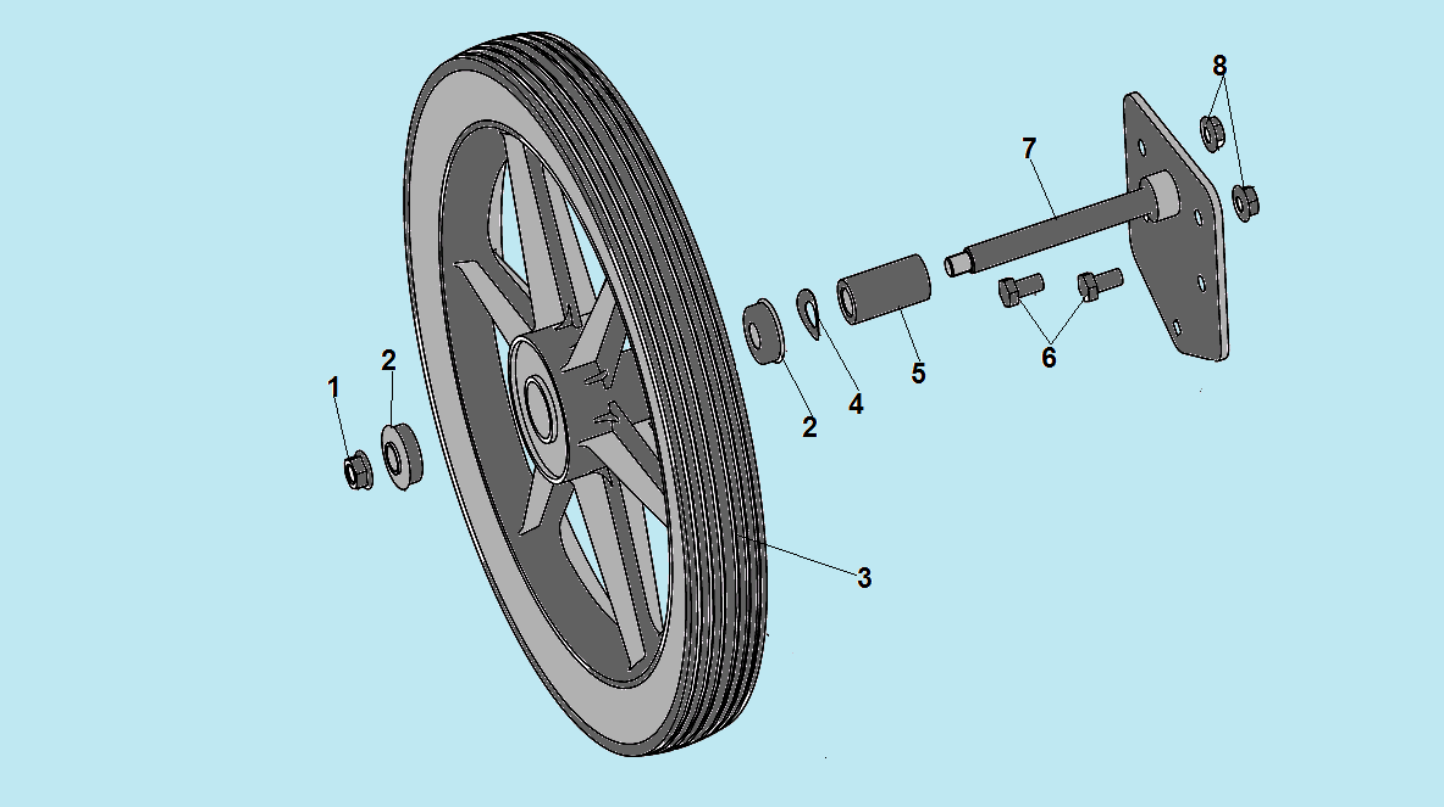

№	Артикул	Наименование	К-во	№	Артикул	Наименование	К-во
1	B04411000006	Гайка M10	1	5	464040280002	Втулка	1
2	30410810101000	Подшипник	2	6	B01270801606	Болт M8x16	2
3	20100810101000	Колесо	1	7	464040011402	Ось колеса с кронштейном	1
4	464040160106	Шайба пружинная	1	8	B04280800006	Гайка M8	2

№	Артикул	Наименование	К-во	№	Артикул	Наименование	К-во
1	32030132001010	Болт М6х80	2	7	F7RTC	Свеча зажигания	1
2	B01310601465	Болт М6х14	2	8	B01330806065	Болт М8х55	4
3	32040132001010	Крышка клапанов верхняя	1	9	12-107-1C030-00/ 22020132001000	Головка цилиндра	1
4	12-103-1C030-00/ 32020132001000	Прокладка крышки клапанов	2	10	32010132001010	Шпилька М6х100	1
5	32050132001000	Шланг сапуна	1	11	12-114-1C030-00/ 32130132001000	Прокладка головки цилиндра	1
6	12-117-1C030-00/ 22030132001000	Крышка клапанов внутренняя	1	12	32070132001000	Штифт	2

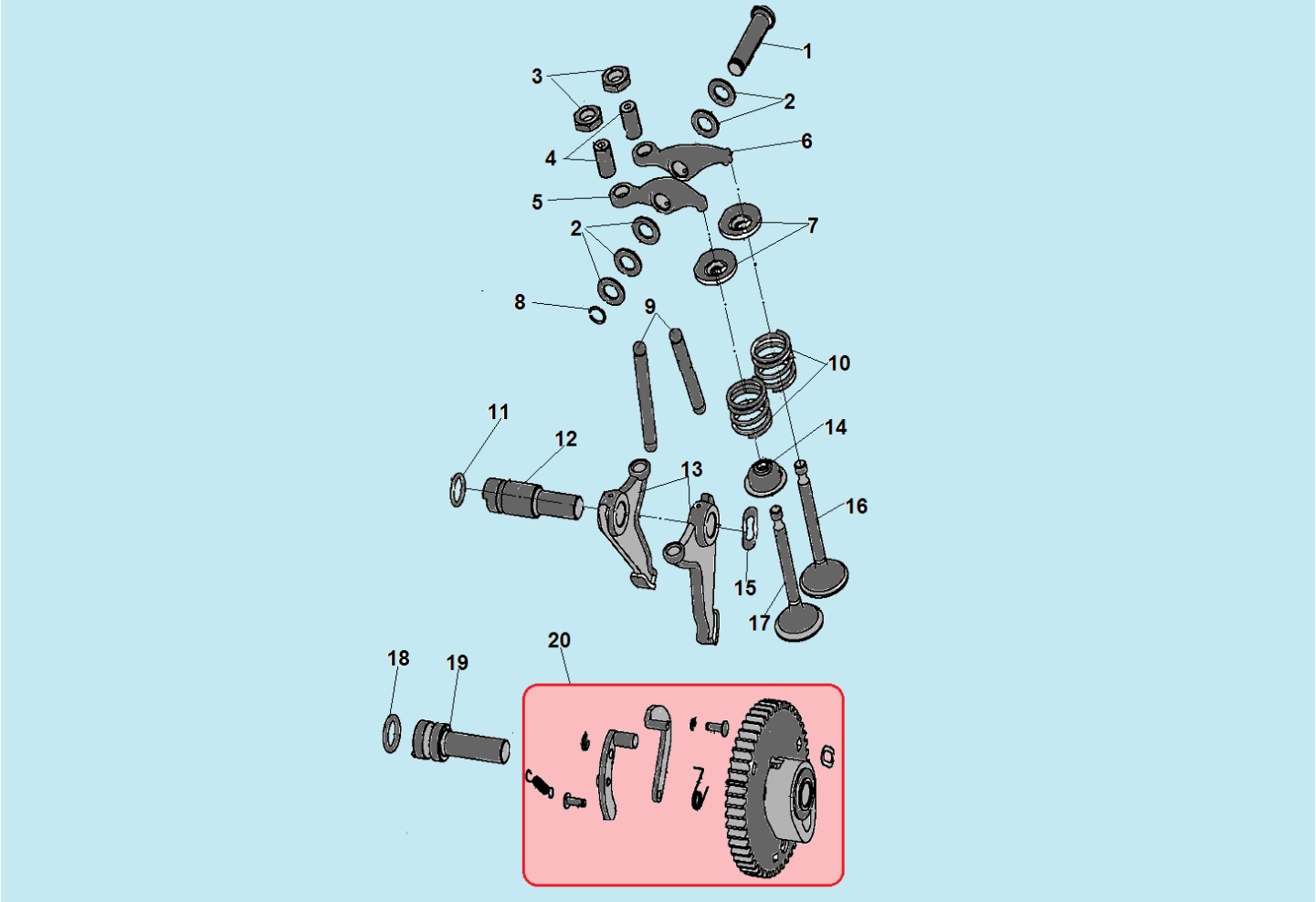

№	Артикул	Наименование	К-во	№	Артикул	Наименование	К-во
1	33090132001000	Ось коромысел клапанов	1	11	33160132001000	Уплотнительное кольцо 10,6x1,8	1
2	33130132001000	Шайба 8x14x1	5	12	33110132001000	Вал кулачков клапана	1
3	33080132001000	Контргайка	2	13	15-112-1C030-00/ 33100132001000	Толкатель (кулачок) клапана	2
4	33070132001000	Шпилька крепления коромысла	2	14	DAA004	Колпачек маслосъемный	1
5	33050132001000	Коромысло впускного клапана	1	15	33150132001000	Шайба пружинная	1
6	33060132001000	Коромысло выпускного клапана	1	16	33020132001000	Клапан выпускной	1
7	30106K07F000/ 33070121001000	Сухарь клапана	2	17	33010132001000	Клапан впускной	1
8	B08090000801	Кольцо стопорное	1	18	33140132001000	Уплотнительное кольцо 11,2x2,5	1
9	15-131-1C030-00/ 23060132001000	Толкатель (штанга) клапана	2	19	33120132001000	Вал шестерни распредвала	1
10	33030132001000	Пружина клапана	2	**20**	**23030132001000**	**Распредвал**	**1**

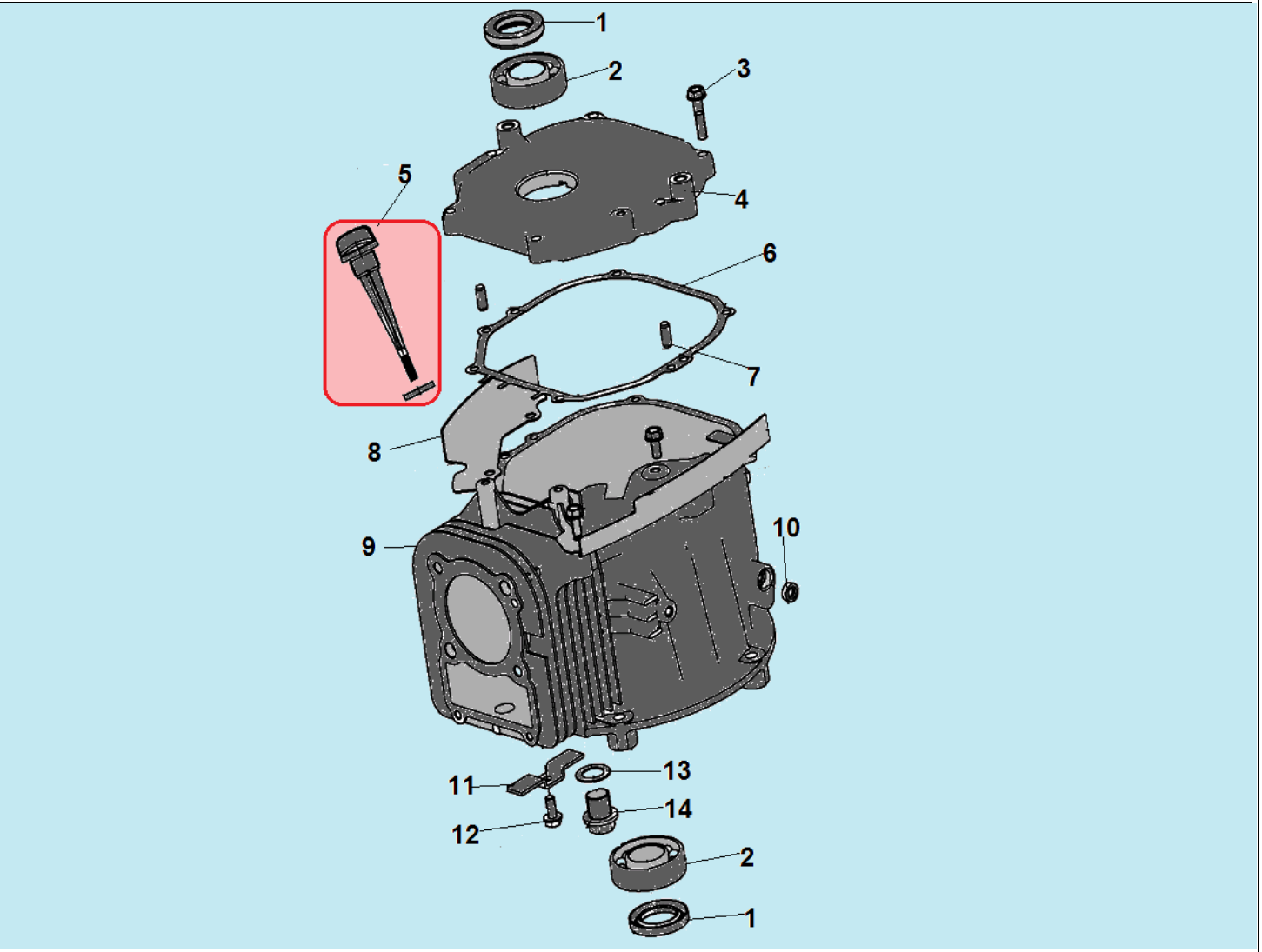

№	Артикул	Наименование	К-во	№	Артикул	Наименование	К-во
1	380650347-0001/ DAC010	Сальник коленвала 25x41,25x6	2	8	31010232005000	Накладка картера левая	1
2	521010010501	Подшипник 6205	2	9	21020132001000	Картер	1
3	B01310603065	Болт M6x30	6	10	21050124001000	Сальник вала регулятора 6x12x4	1
4	31020132001000	Крышка картера	1	11	31030132001000	Скоба крепления провода	1
5	**21030132001200**	**Щуп уровня масла комплект**	**1**	12	B01330601265	Болт M6x12	1
6	13-104-1C030-00/ 31010132001000	Прокладка крышки картера	1	13	31230133001000	Шайба 16x24x1,4	1
7	31040132001000	Штифт	2	14	31180133001000	Болт отверстия для слива масла	1

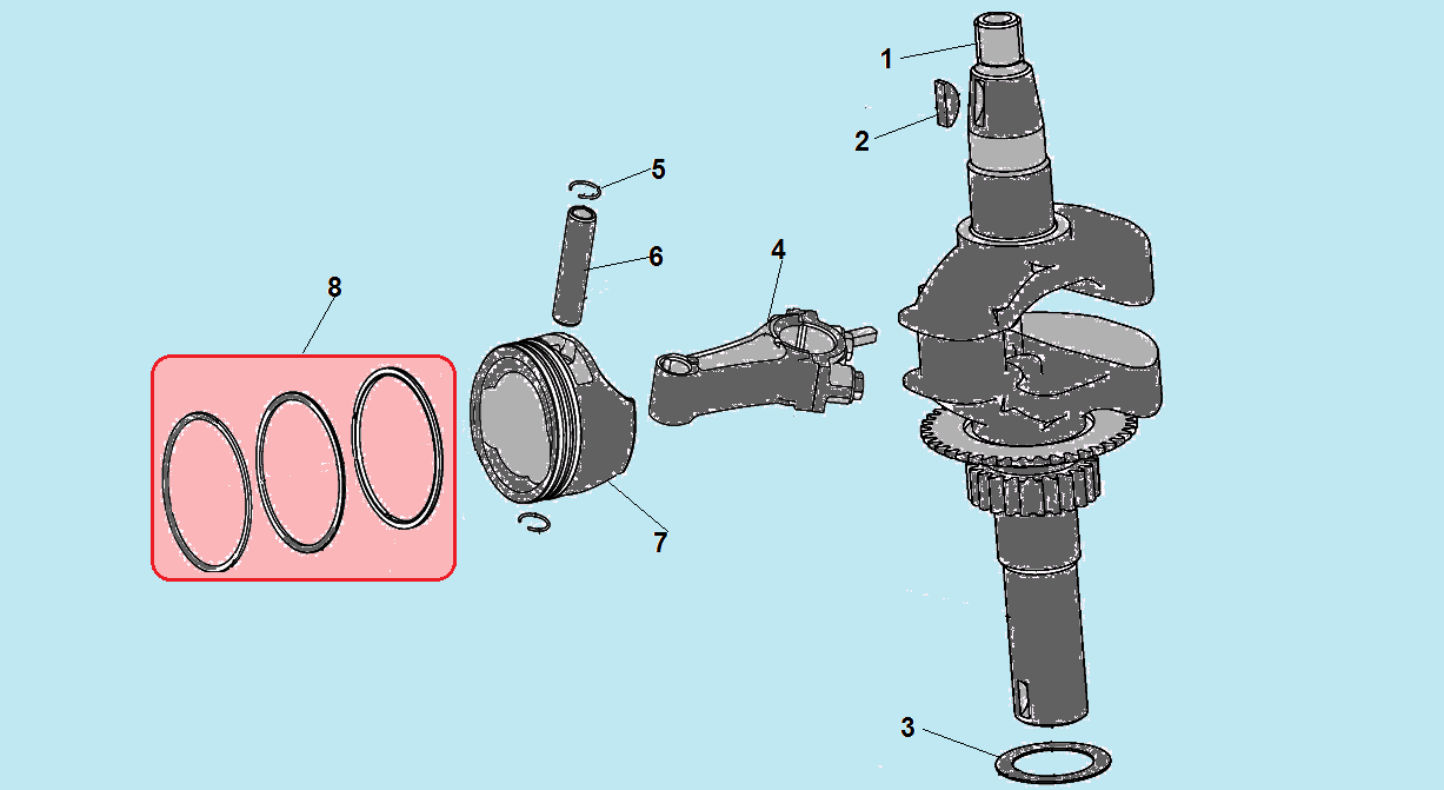

№	Артикул	Наименование	К-во	№	Артикул	Наименование	К-во
1	24020132001001	Коленвал	1	5	14-108-1C030-00/ 34060132001000	Стопорное кольцо пальца	2
2	34030127002000	Шпонка маховика	1	6	14-112-1C030-00/ 34050132001000	Палец поршня	1
3	34010132001000	Шайба 25x35x0,8	1	7	34050132001000	Поршень 64 мм	1
4	24040132001000	Шатун	1	**8**	**24050132001000**	**Кольцо поршневое 64 мм комплект**	**1**

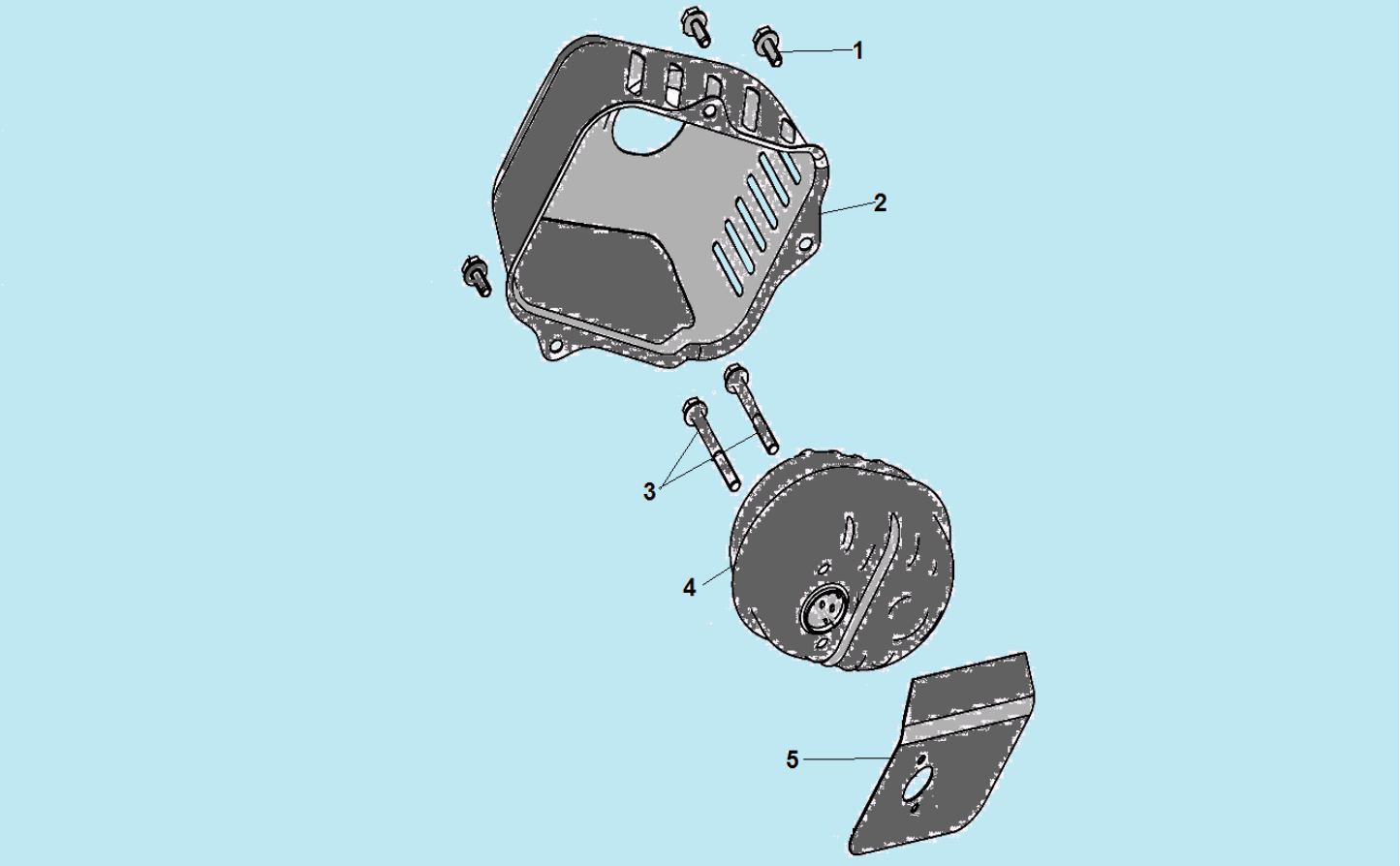

№	Артикул	Наименование	К-во	№	Артикул	Наименование	К-во
1	B01310601265	Болт M6x12	3	4	164040940000/ 27020132005000	Глушитель	1
2	37010132005000	Крышка глушителя	1	5	37020132005000	Прокладка глушителя	1
3	32030132001010	Болт M6x80	2	6			

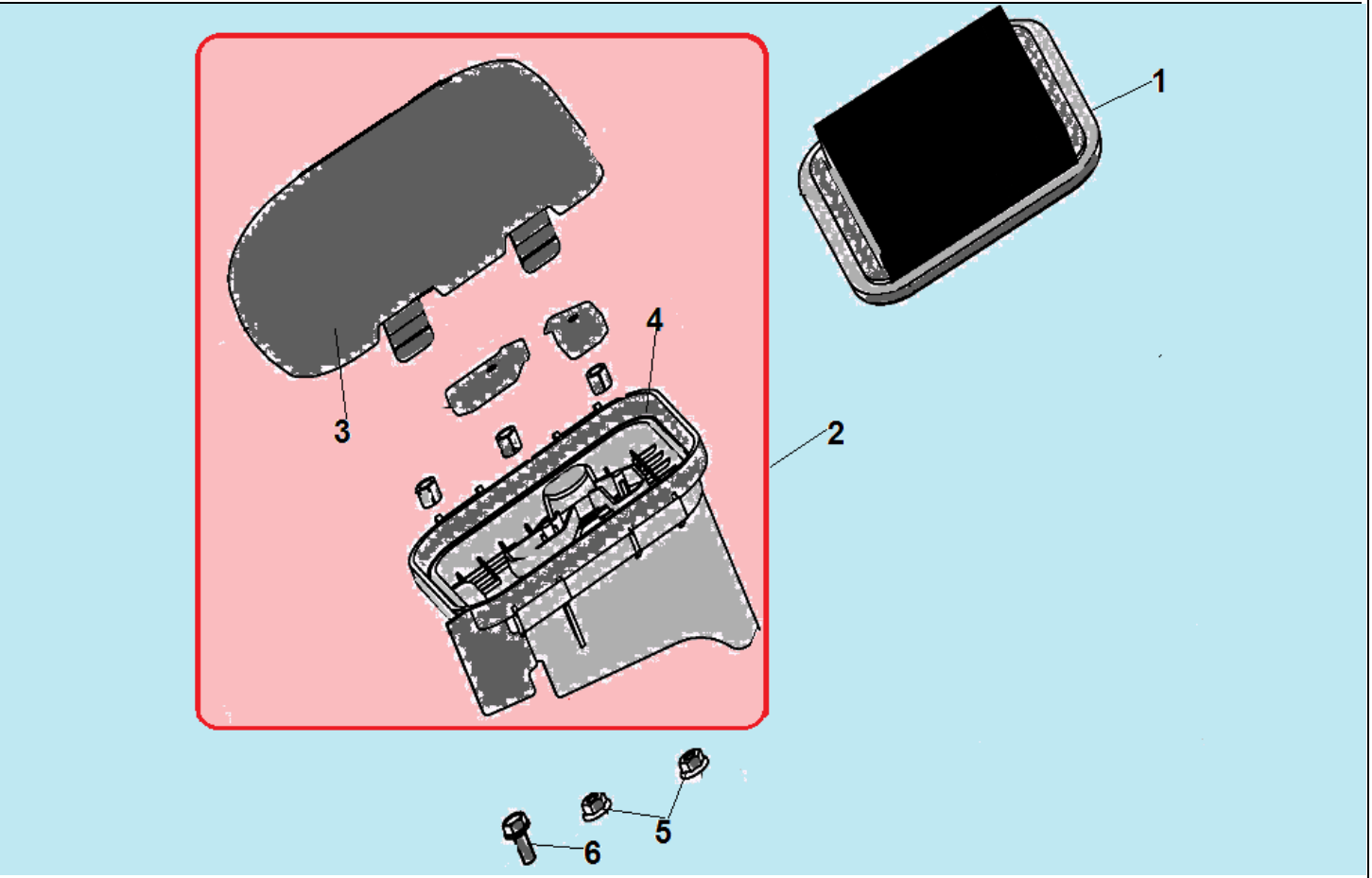

№	Артикул	Наименование	К-во	№	Артикул	Наименование	К-во
1	27060132001000	Фильтр воздушный	1	4	37040132005000	Корпус фильтра	1
2	**164042270000/ 27050132005000**	**Корпус фильтра комплект**	**1**	5	B04280600025	Гайка М6	2
3	37050132005000	Крышка фильтра	1	6	B01090601464	Болт М6х14	1

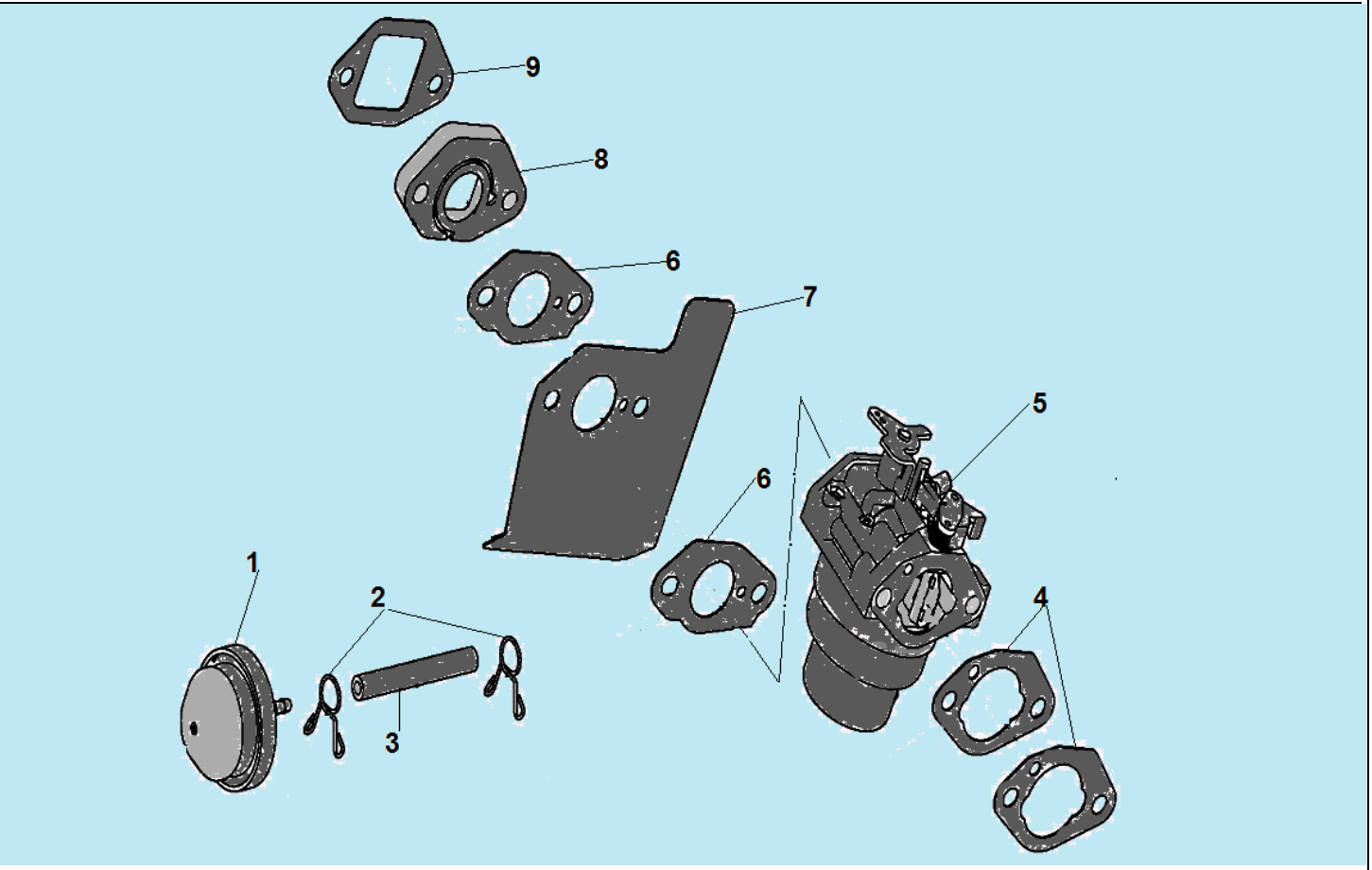

№	Артикул	Наименование	К-во	№	Артикул	Наименование	К-во
1	37090132005000	Праймер	1	6	37170132001000	Прокладка под карбюратор	2
2	37080132005000	Хомут шланга	2	7	33-104-1C030-00	Охлаждающий лист	1
3	37540121001000	Шланг праймера	1	8	33-102-1C030-00/ 37160132001000	Теплоизолятор	1
4	37190132001000	Прокладка под корпус фильтра	2	9	37150132001000	Прокладка под теплоизолятор	1
5	27070132005000	Карбюратор	1	10			

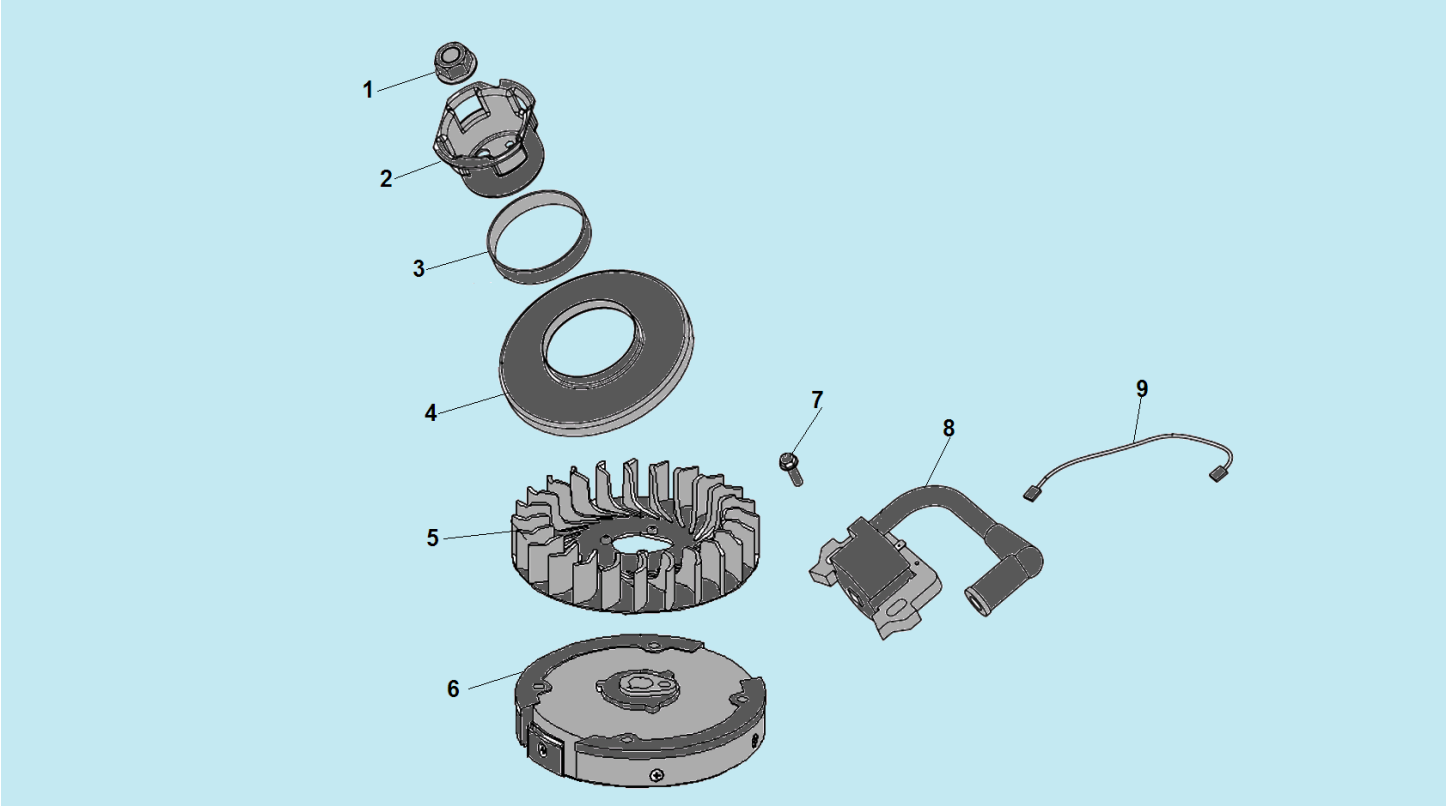

№	Артикул	Наименование	К-во	№	Артикул	Наименование	К-во
1	B04291415055	Гайка M14x1,5	1	6	38020132007000	Маховик	1
2	34120121001001	Стакан маховика	1	7	B01310602565	Болт M6x25	1
3	38030132001000	Кольцо уплотнительное	1	8	38030132006000	Магнето	1
4	38010132005000	Защитная сетка	1	9	38010132007000	Провод выключения зажигания	1
5	160180015-0001	Крыльчатка маховика	1				

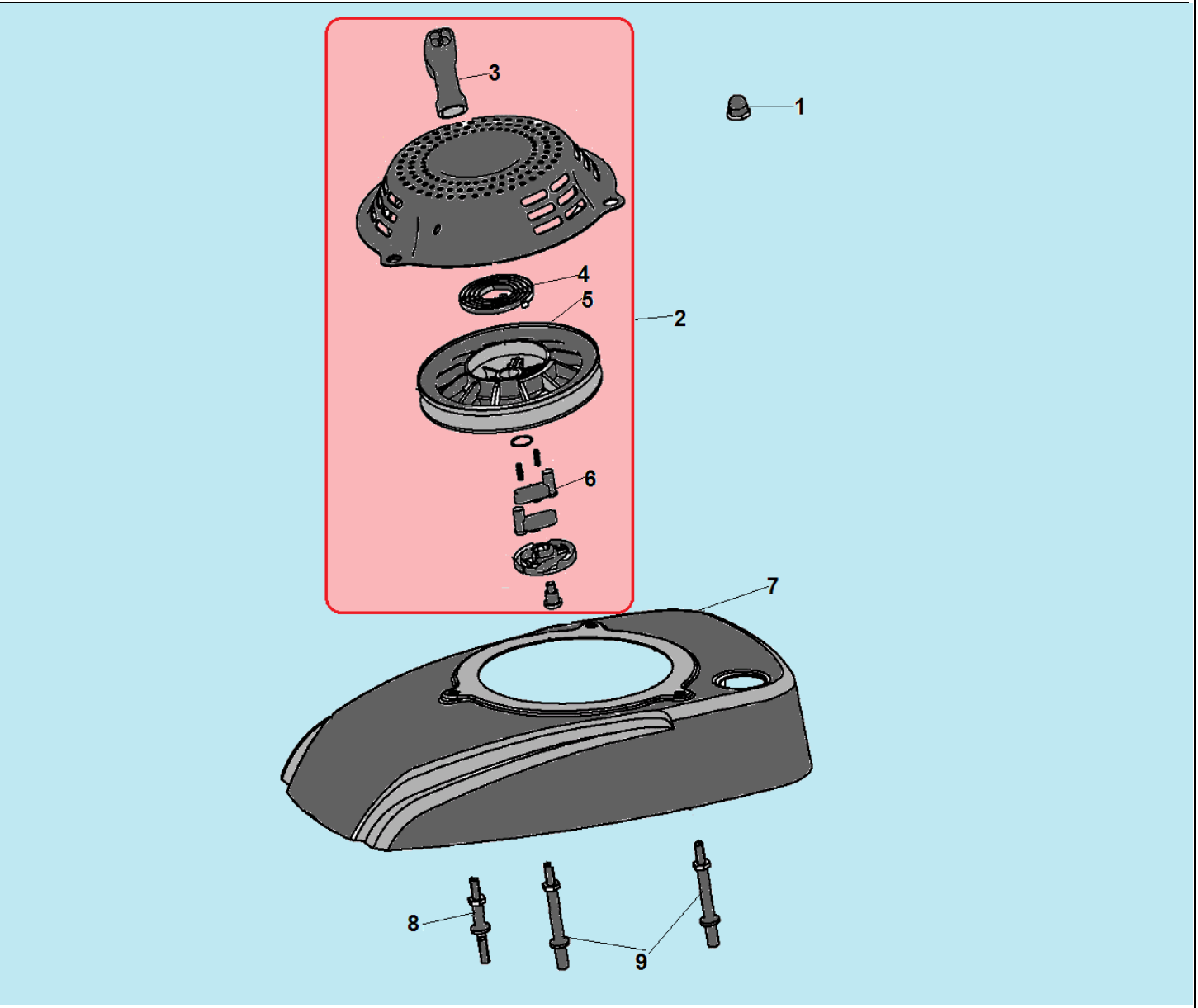

№	Артикул	Наименование	К-во	№	Артикул	Наименование	К-во
1	36060134001000	Гайка крепления стартера	3	6	17158K07F000	Собачка стартера	1
2	**26030132005001**	**Стартер в сборе**	**1**	7	36020132005000	Кожух маховика	1
3	36060132001000	Ручка стартера	1	8	36030132001000	Шпилька M6xM8x85	1
4	36050132005000	Возвратная пружина	1	9	36040132001000	Шпилька M6xM8x103	2
5	36060132005000	Барабан стартера	1				

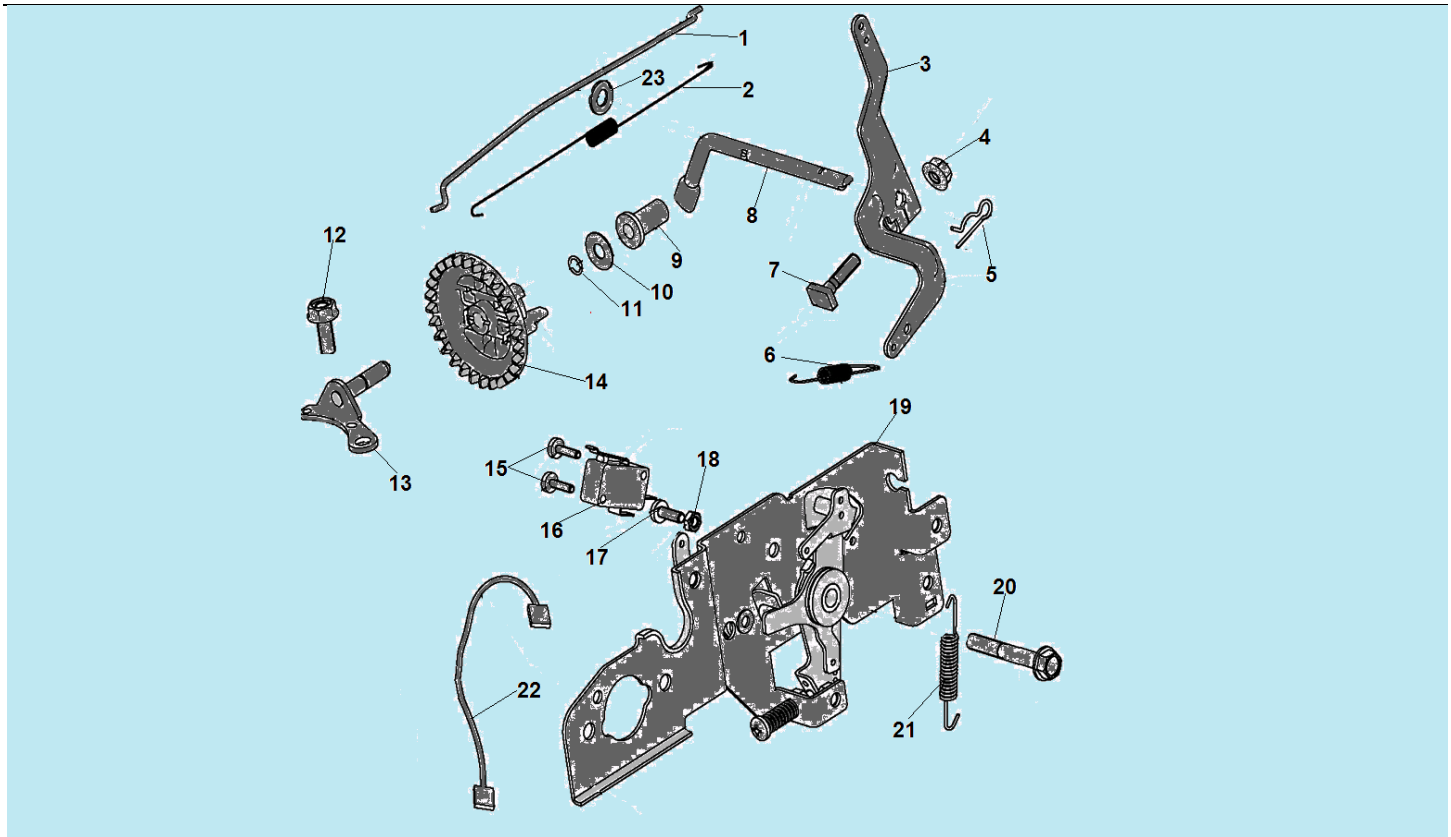

№	Артикул	Наименование	К-во	№	Артикул	Наименование	К-во
1	35020132002000	Тяга рычага регулятора оборотов	1	13	25090132001000	Кронштейн центробежного регулятора	1
2	35030132002000	Пружина тяги рычага	1	14	25100132001000	Центробежный регулятор оборотов	1
3	35290132001000	Рычаг регулятора оборотов	1	15	B02210301223	Болт М3х12	2
4	B04200600025	Гайка М6	1	16	35120132002000	Выключатель зажигания	1
5	35020127002000	Шплинт	1	17	B02210400823	Болт М3х8	1
6	35010132002000	Пружина рычага возвратная	1	18	B04200400023	Гайка М4	1
7	35030127002000	Болт	1	19	25020132005000	Панель рычагов	1
8	35030127002000	Вал рычага регулятора	1	20	B01320606003	Болт М6х60	1
9	35060127002000	Толкатель	1	21	35040132002000	Пружина	1
10	B07010006045	Шайба толкателя	1	22	35130132002000	Провод выключения зажигания	1
11	35320132001000	Стопорное кольцо	1	23	35300132001000	Шайба	1
12	B01330601265	Болт М6х12	1	24			

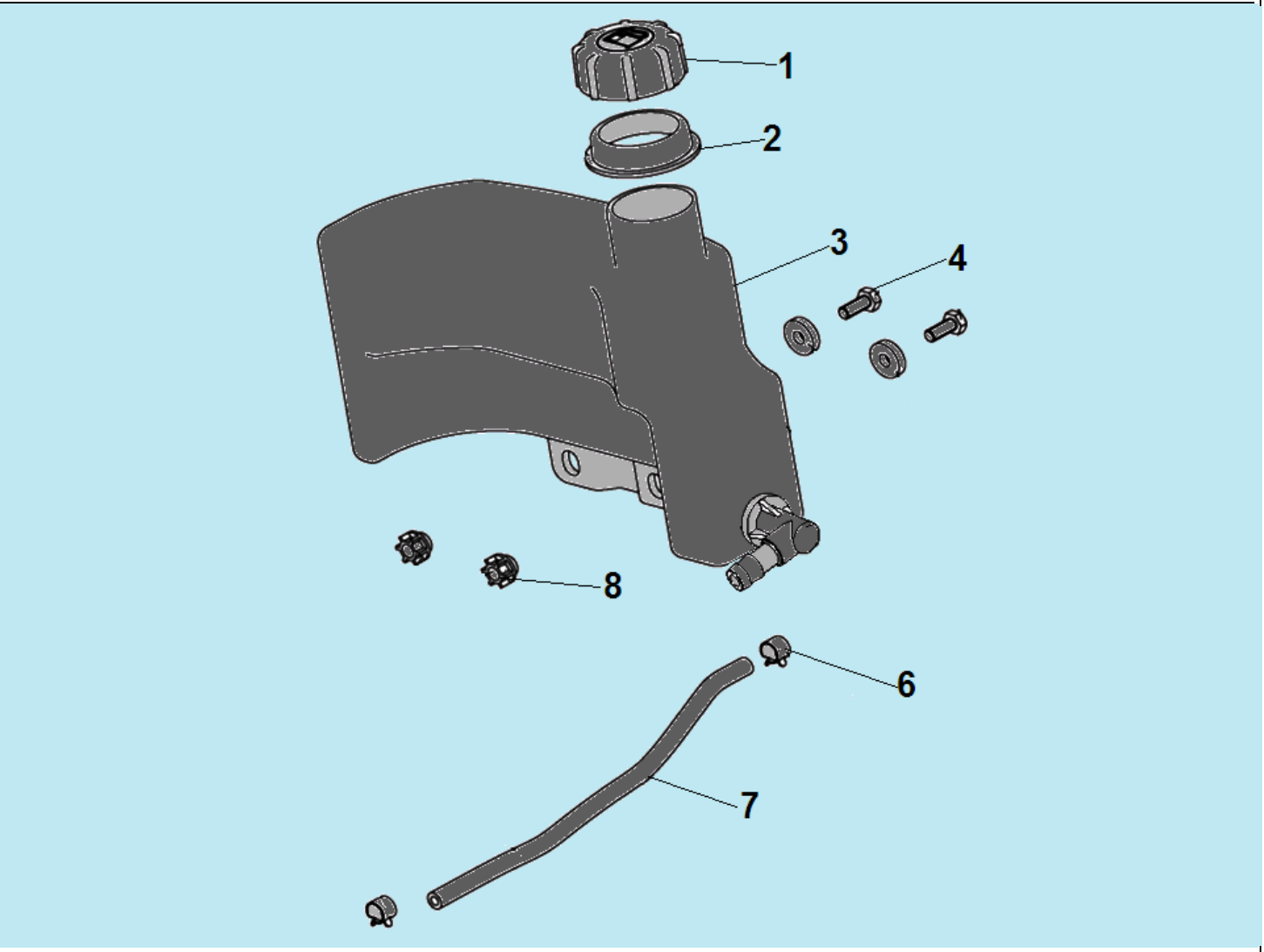

№	Артикул	Наименование	К-во	№	Артикул	Наименование	К-во
1	37320134001000	Пробка топливного бака	1	6	37280134001000	Хомут шланга	1
2	37200132001000	Уплотнительное кольцо	1	7	37030132002000	Шланг топливный	1
3	27050132002000	Бак топливный	1	8	37250132001000	Гайка	2
4	B01090601464	Болт М6х14	2				

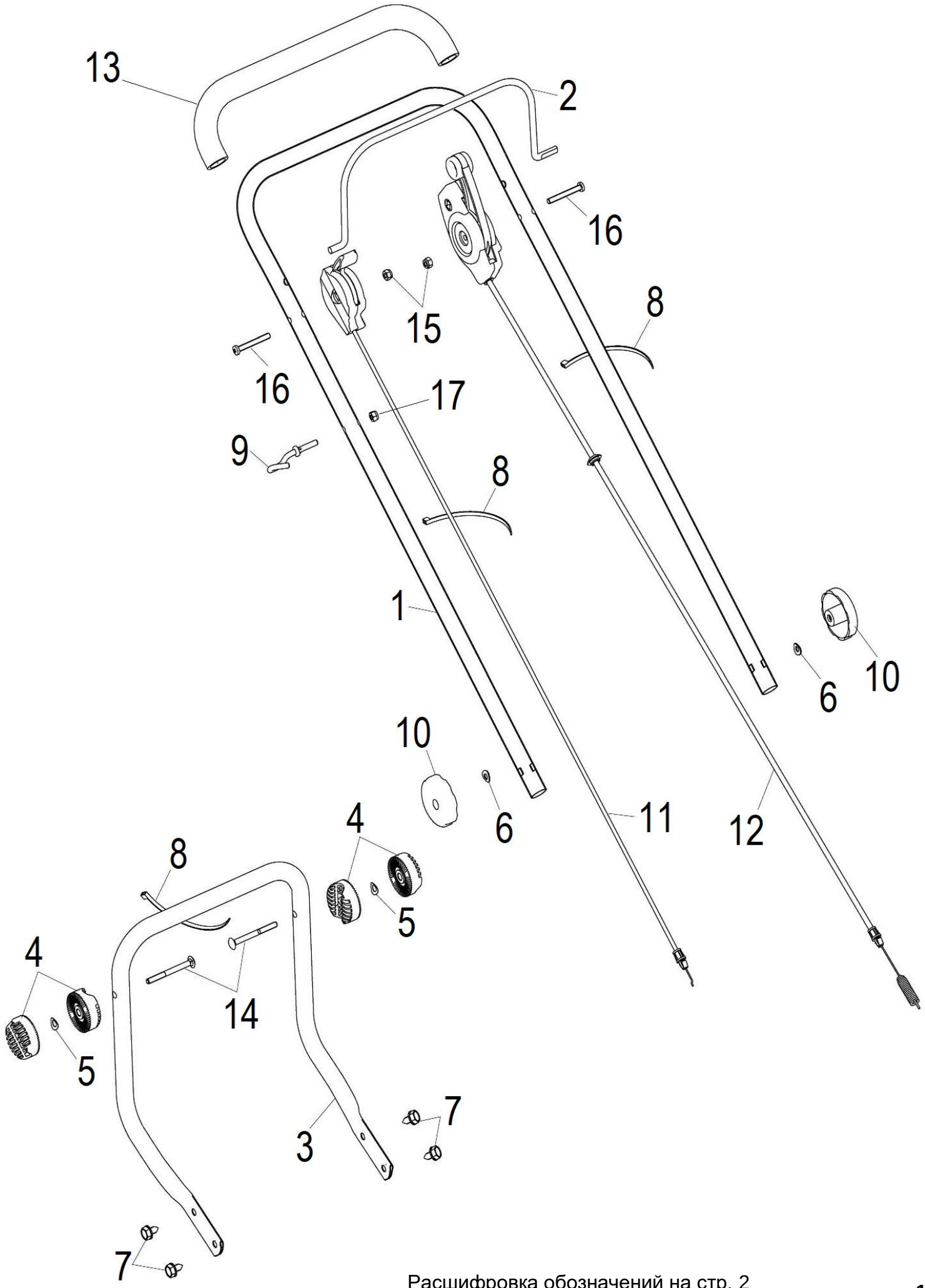

Расшифровка обозначений на стр. 2

№	Артикул	Наименование	Σ	№	Артикул	Наименование	Σ
1	30420810101090	Рукоятка рабочая верхняя	1		20040810101005	Трос газа	1
2	30170810101220	Рычаг вкл. триммерной головки	1		31510810101001	Корпус рычага L	1
3	30370810101090	Рукоятка рабочая нижняя	1		31520810101001	Корпус рычага R	1
4	30140810101090	Кронштейн крепления рукоятки	4		31530810101840	Рычаг газа	1
5	30150810101000	Шайба пружинная	2	12	20030810101840	Трос включения трим. головки	1
6	30160810101000	Шайба	2	13	3032022A711800	Накладка рукоятки	1
7	30010810101000	Болт самонарезающий 5/16-18	4	14	B01050808561	Болт M8x85 с фигурной головкой	2
8	B27010415001	Хомут кабельный	3	15	B04340600047	Гайка M6	2
9	30440810101000	Держатель рукоятки стартера	1	16	B02210605027	Винт M6x50	2
10	20120810101000	Гайка барашковая	2	17	30120820103000	Гайка 1/4-20	1
11	20020810101021	Трос газа, комплект с рычагом	1				

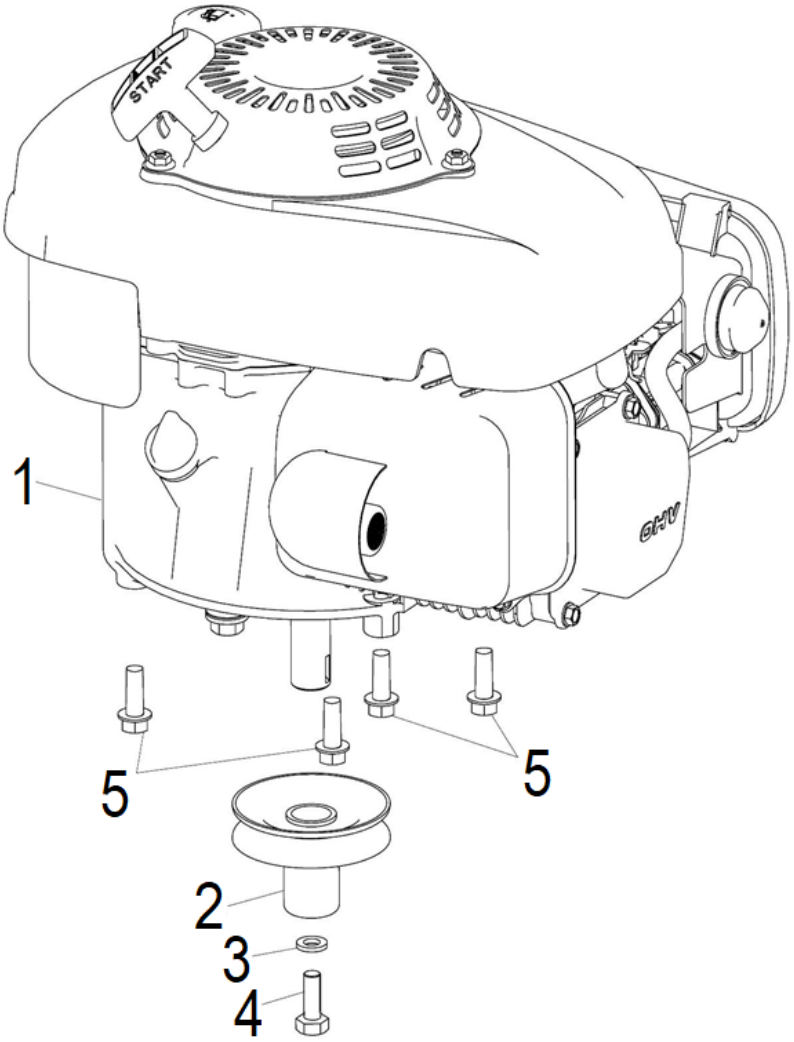

№	Артикул	Наименование	Σ	№	Артикул	Наименование	Σ
1	101360410001000	Двигатель в сборе 173 см³	1	4	15000002K16F000	Болт 3/8-24 24мм	1
2	20050810101001	Шкив	1	5	3024023N911050	Болт 3/8-16 24мм	4
3	B07000010046	Шайба M10	1				

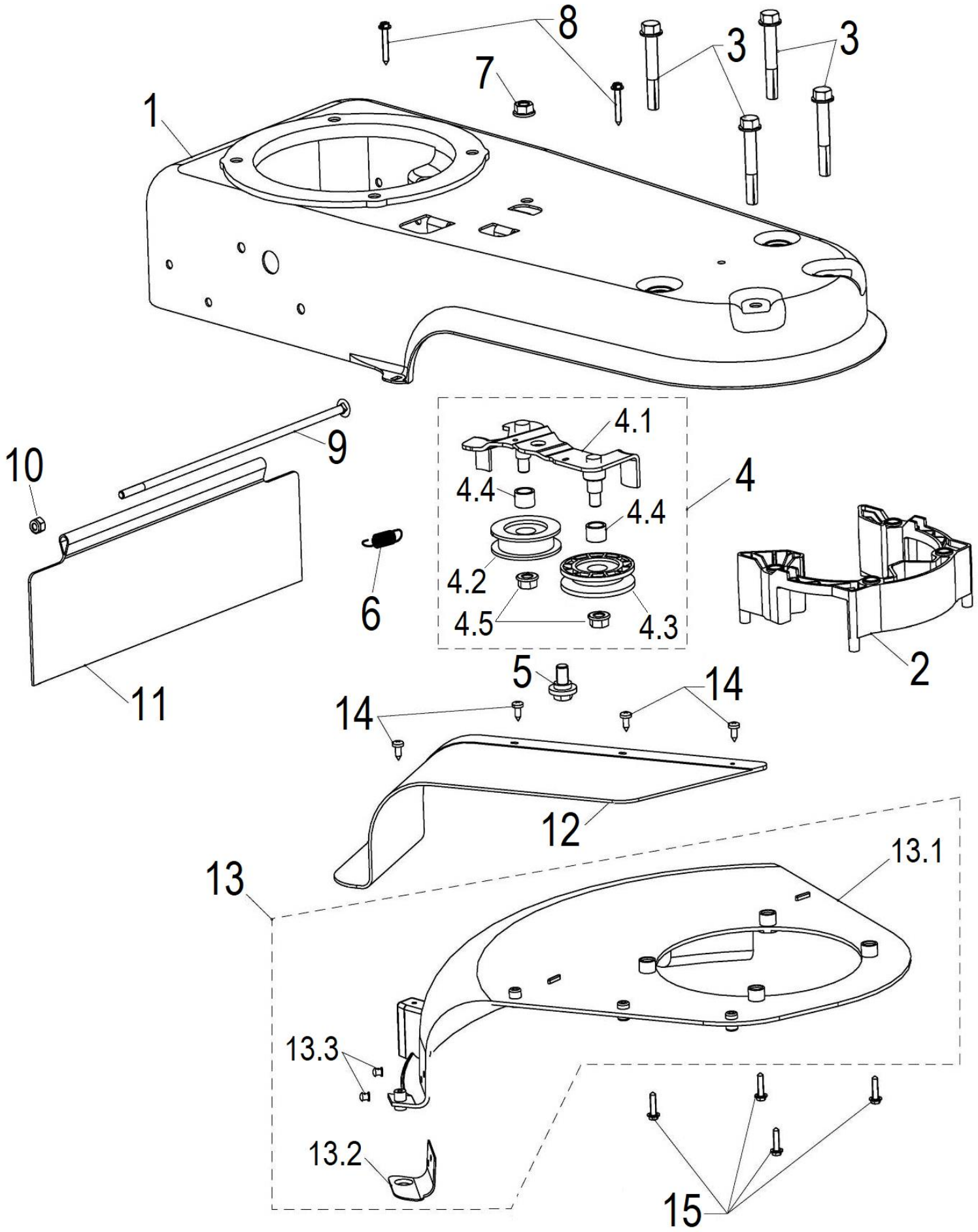

Расшифровка обозначений на стр. 4

№	Артикул	Наименование	Σ	№	Артикул	Наименование	Σ
1	30020810101090	Корпус (шасси)	1	8	31690810101050	Винт самонарезающий	2
2	20140810101000	Проставка	1	9	B01050628061	Болт M6x283	1
3	30040810101060	Болт 3/8-16x63	4	10	B04340600047	Гайка M6	1
4	31030810101000	Кронштейн роликов, комплект	1	11	30090810101000	Фартук	1
4.1	20060810101000	Кронштейн роликов	1	12	30370810101002	Защита боковая	1
4.2	20070810101000	Ролик натяжения ремня	1	13	31000810101000	Кожух защитный, комплект	1
4.3	20080810101000	Ролик ремня направляющий	1	13.1	30360810101000	Кожух защитный	1
4.4	30050810101020	Втулка	2	13.2	30080810101030	Нож	1
4.5	B04411000046	Гайка M10	2	13.3	33030112001000	Втулка	2
5	30060810101010	Болт осевой	1	14	32040810105050	Винт самонарезающий ST4.8x12	4
6	30070810101030	Пружина	1	15	30380810101000	Болт M5x20 заостренный	4
7	B04341012546	Гайка M10	1				

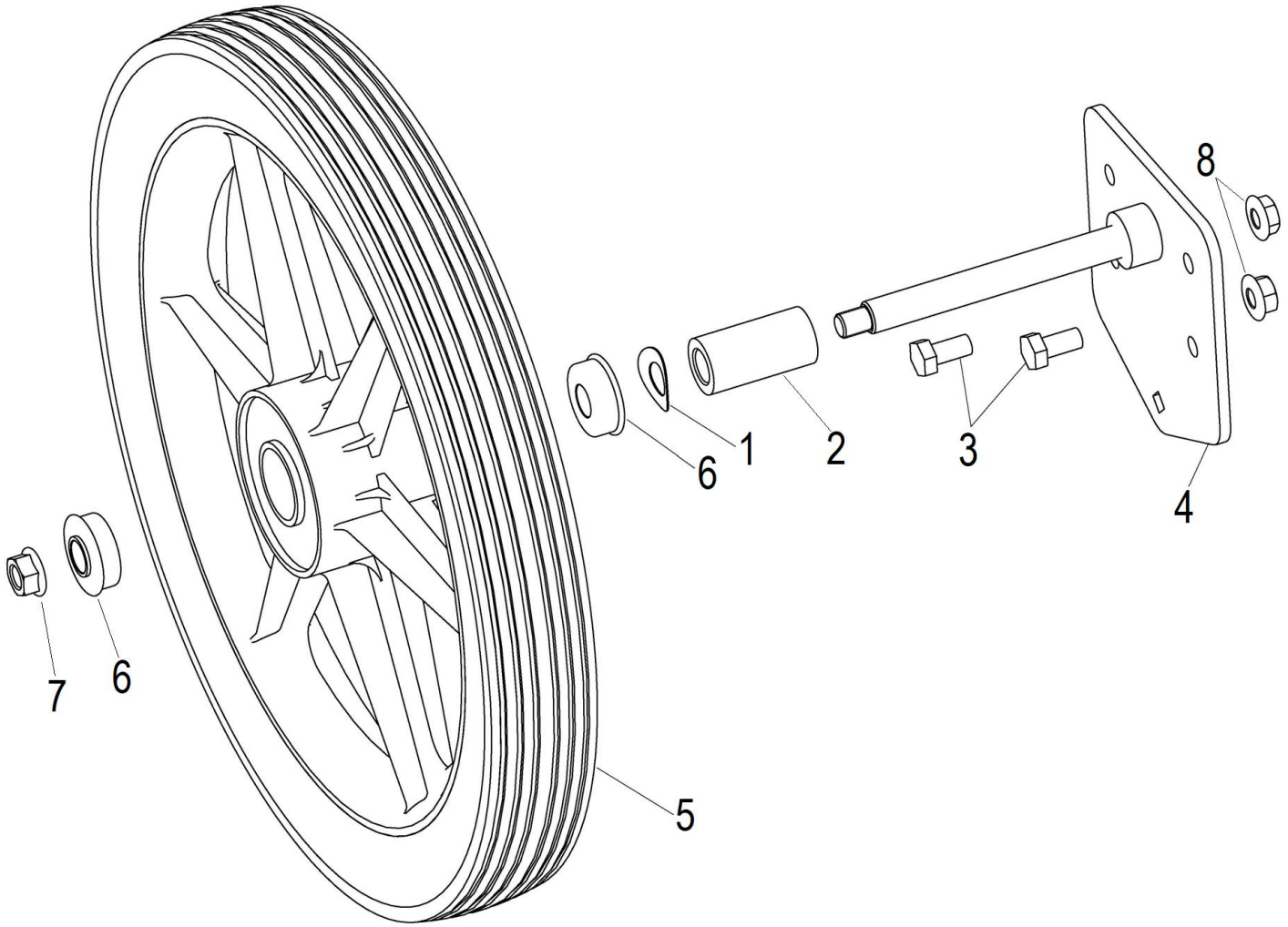

№	Артикул	Наименование	Σ	№	Артикул	Наименование	Σ
1	30110810101000	Шайба пружинная	2	5	20100810101000	Колесо	2
2	30120810101000	Втулка оси колеса	2	6	30410810101000	Подшипник колеса	4
3	B01270801666	Болт M8x16	4	7	B04411000046	Гайка M10	2
4	20020810101020	Ось колеса	2	8	B04280800046	Гайка M8	4

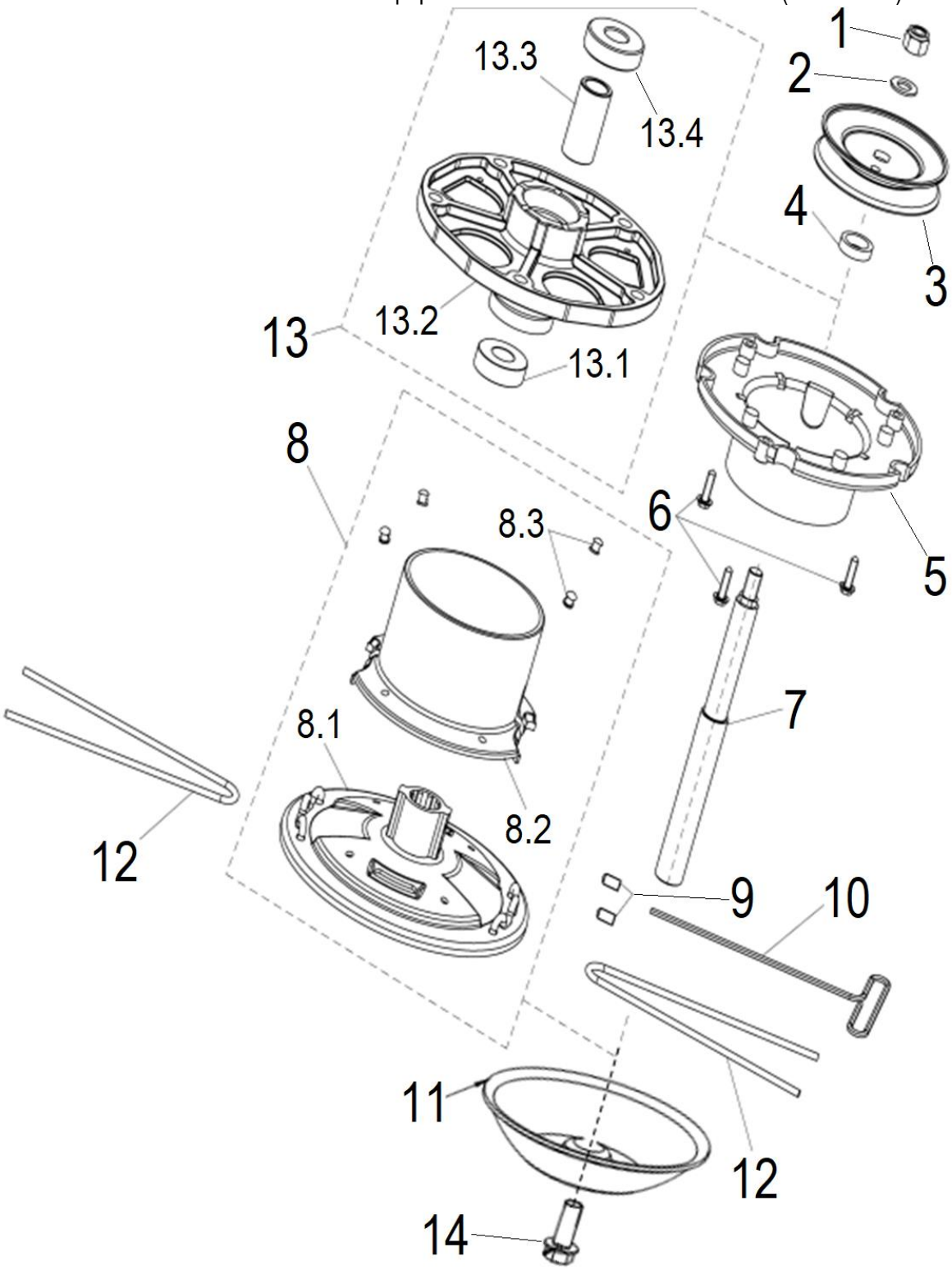

№	Артикул	Наименование	Σ	№	Артикул	Наименование	Σ
1	B04341012546	Гайка M10	1	9	30520810101000	Винт M6x12 установочный	2
2	B07010010046	Шайба M10	1	10	30630810101000	Ключ Т-образный 3мм	1
3	30460810101000	Шкив ведомый	1	11	30840810101090	Чашка ограничительная	1
4	30470810101000	Втулка дистанционная	1	12	C7033	Корд трим. 4.8мм x 65м	
5	30480810101000	Защита от травы	1	13	31020810101000	Корпус вала трим. головки, к-т	1
6	30380810101000	Болт M5x20 заостренный	3	13.1	B12016050200	Подшипник 99502	1
7	30500810101000	Вал триммерной головки	1	13.2	30540810101000	Корпус вала трим. головки	1
8	31010810101090	Головка триммерная, комплект	1	13.3	30550810101000	Втулка	1
8.1	20150810101090	Головка триммерная	1	13.4	464040140100	Подшипник 6203-2DLRS-5/8	1
8.2	30510810101000	Защита от травы	1	14	B370802085	Болт M8x20	1
8.3	B10270501106	Заклепка	4				

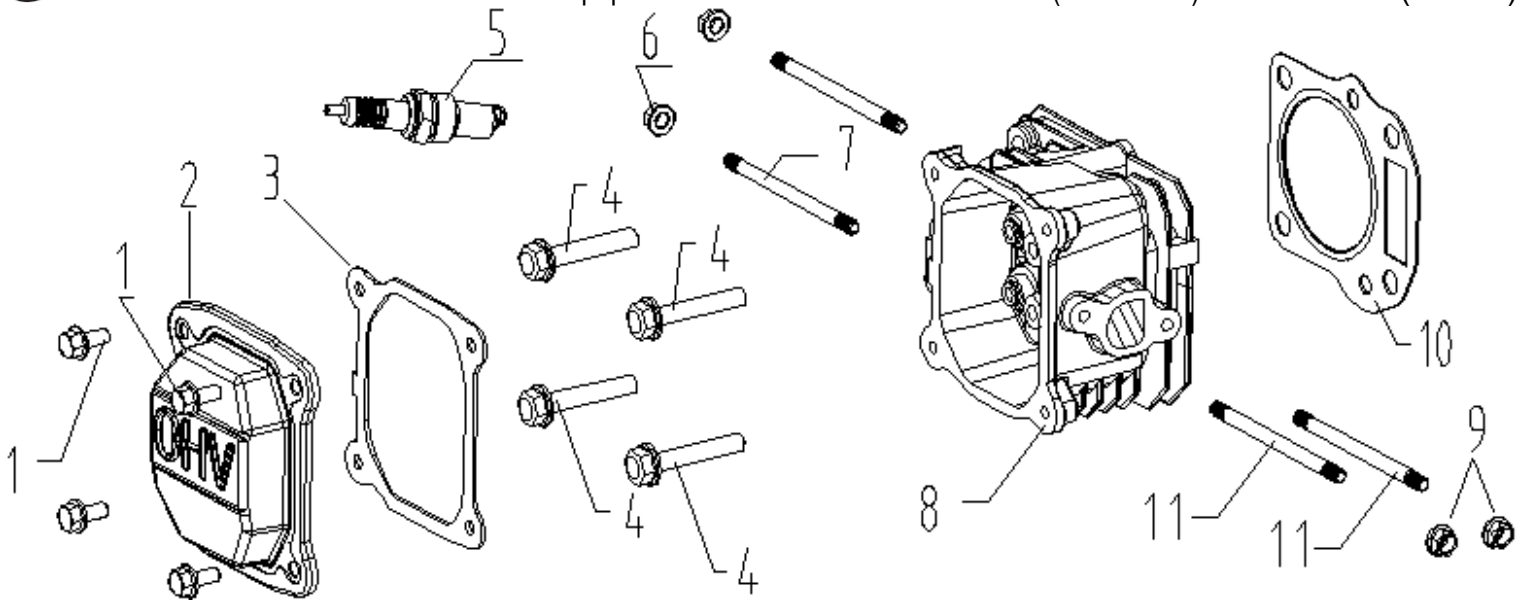

№	Артикул	Наименование	Σ	№	Артикул	Наименование	Σ
1	B01310601466	Болт M6x14	4	7	32050135001001	Шпилька	2
2	DN00A003	Крышка клапанов	1	8	DQA001	Головка цилиндра	1
3	DNB000	Прокладка крышки клапанов	1	9	B04280600026	Гайка M6	2
4	B01310805076	Болт M8x50	4	10	DQB002	Прокладка головки цилиндра	1
5	F7RTC	Свеча зажигания	1	11	32040135001000	Шпилька	2
6	B04410600056	Гайка M6	2				

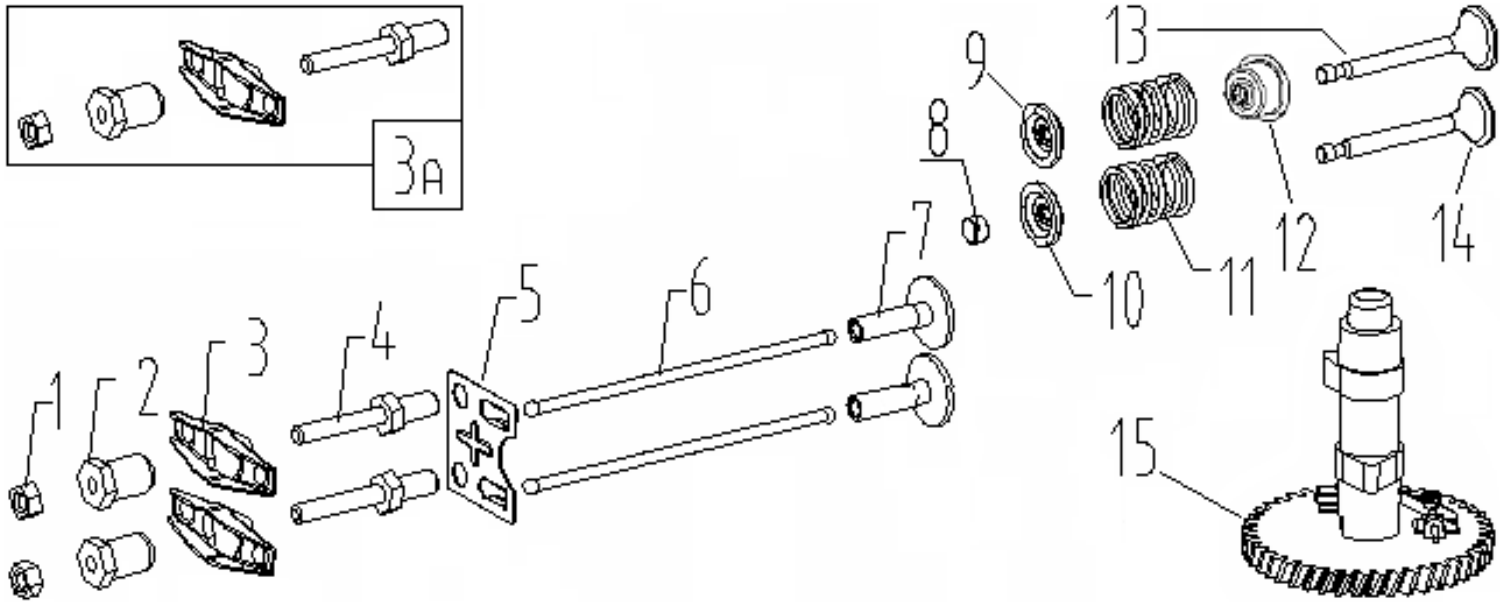

№	Артикул	Наименование	Σ	№	Артикул	Наименование	Σ
1	33100124001000	Контргайка	2	8	DAF009	Колпачок клапана	1
2	33050127002000	Гайка регулировочная	2	9	DAF011	Сухарь впускного клапана	1
3	33080121001000	Коромысло	2	10	DAF008	Сухарь выпускного клапана	1
3a	DAF004	Коромысло, комплект	1	11	140340022-0001	Пружина клапана	2
4	33090135001000	Шпилька	2	12	23030135001000	Колпачок маслосъемный	1
5	DPF003	Направляющая толкателей	1	13	DCF007	Клапан впускной	1
6	DAF015	Толкатель (штанга)	2	14	DAF007	Клапан выпускной	1
7	DAF010	Тарелка толкателя	2	15	DBF005	Распредвал	1

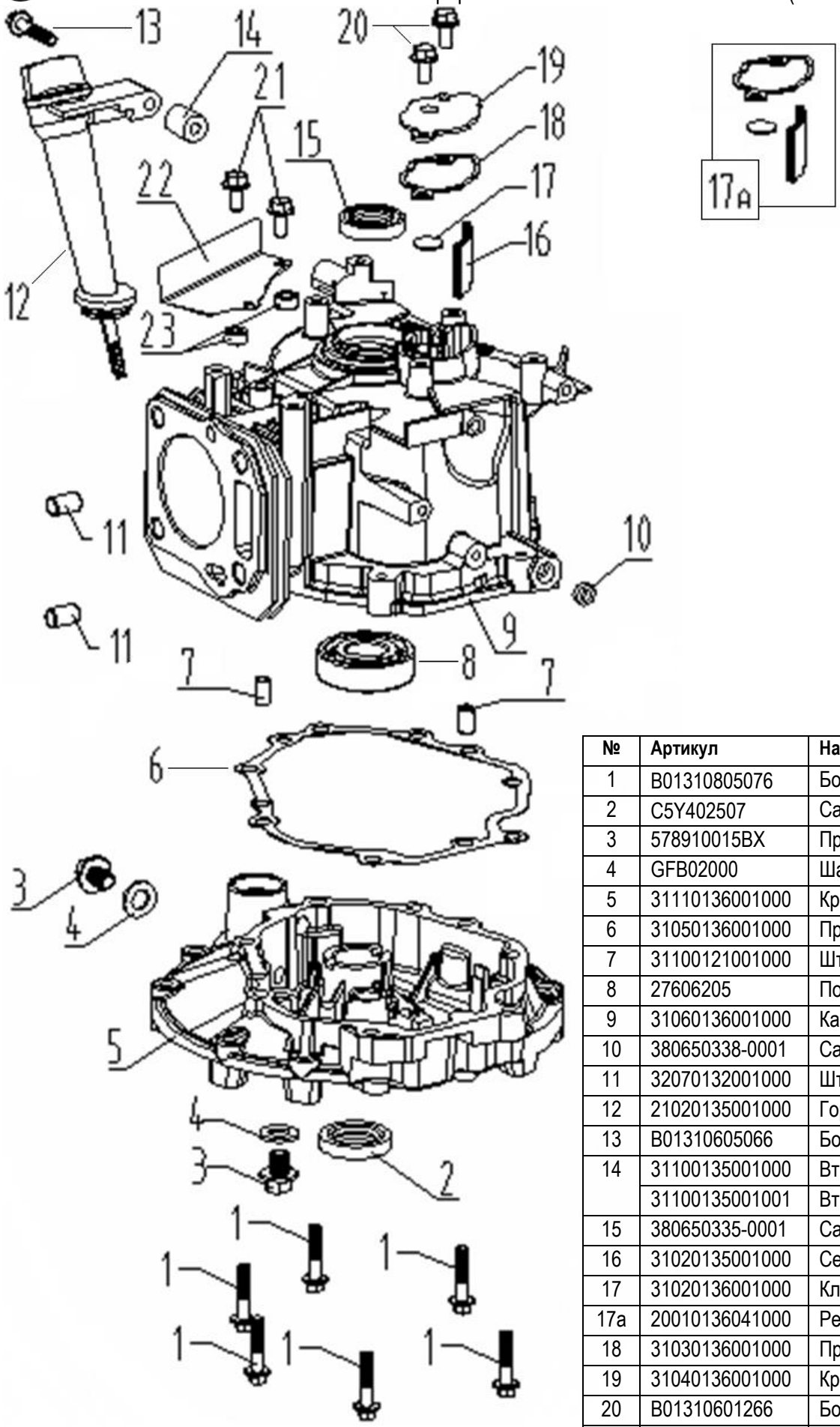

№	Артикул	Наименование	Σ
1	B01310805076	Болт M8x50	6
2	C5Y402507	Сальник 25x40x7	1
3	578910015BX	Пробка слива M10x1,25	2
4	GFB02000	Шайба уплотн. 10x16	2
5	31110136001000	Крышка картера	1
6	31050136001000	Прокладка крышки картера	1
7	31100121001000	Штифт направляющий 8x14	2
8	27606205	Подшипник 6205	1
9	31060136001000	Картер	1
10	380650338-0001	Сальник 6x11x4	1
11	32070132001000	Штифт направляющий 10x14	2
12	21020135001000	Горловина со щупом	1
13	B01310605066	Болт M6x50	1
14	31100135001000	Втулка до 2024г *	1
	31100135001001	Втулка с 2024г *	1
15	380650335-0001	Сальник 25x38x6(7)	1
16	31020135001000	Сетка маслоотделителя	1
17	31020136001000	Клапан маслоотделителя	1
17a	20010136041000	Ремкомплект маслоотдел.	1
18	31030136001000	Прокладка маслоотделителя	1
19	31040136001000	Крышка маслоотделителя	1
20	B01310601266	Болт M6x12	2
21	B01310602566	Болт M6x25	2
22	31010136012000	Дефлектор	1
23	35010135001000	Шайба дистанционная	2

* Вариант со стальной крышкой двигателя и съемным штуцером бензобака применялся до 2024 года. Вариант с пластиковой крышкой двигателя и несъемным штуцером бензобака применяется с 2024 года, после s/n 0802240700001.

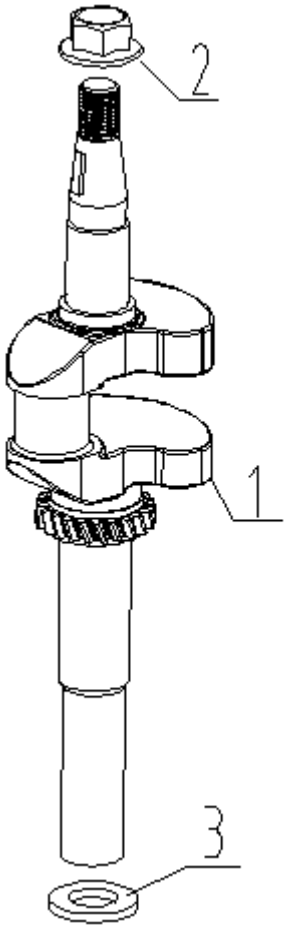

№	Артикул	Наименование	Σ
1	24020136001002	Коленвал	1
2	B04291415056	Гайка M14x1,5	1
3	34010136001000	Шайба 25,8x36x1	1

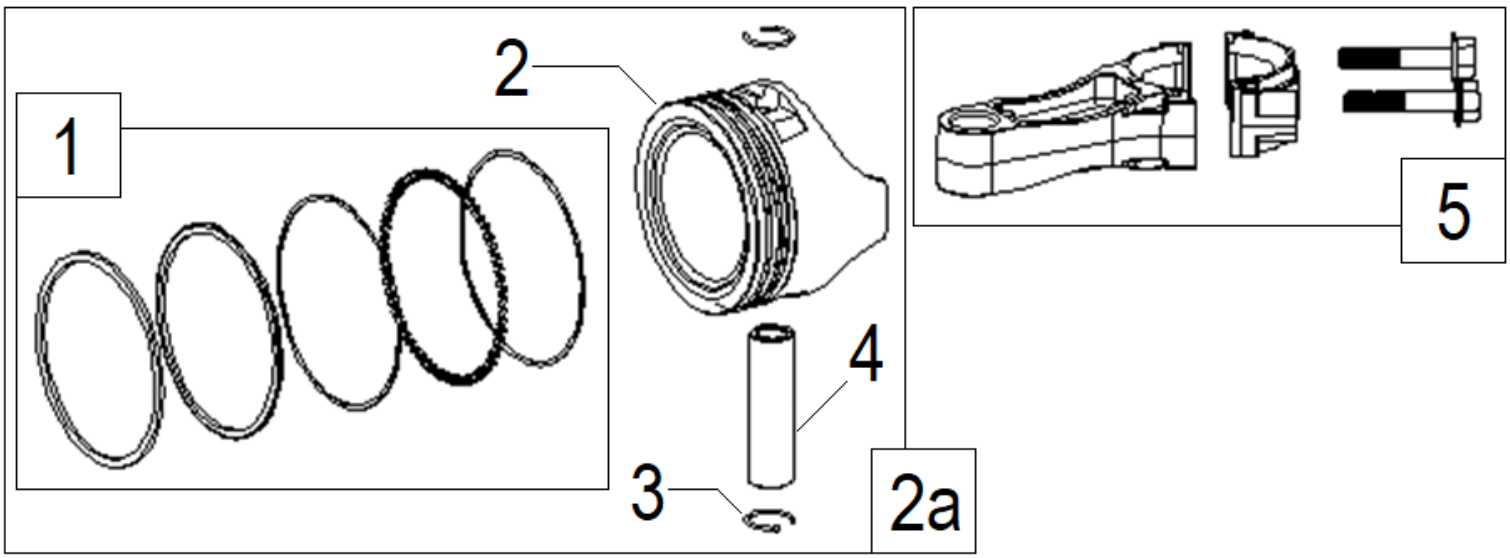

№	Артикул	Наименование	Σ	№	Артикул	Наименование	Σ
1	DCF001	Кольца 70x1,5x1,5x2,5, комплект	1	3	DAM003	Кольцо стопорное 1x20	2
2	DQF002	Поршень 70x54	1	4	DAF013	Палец 54x18	1
2a	Y342ZC00000	Поршень, комплект	1	5	DQK002	Шатун	1

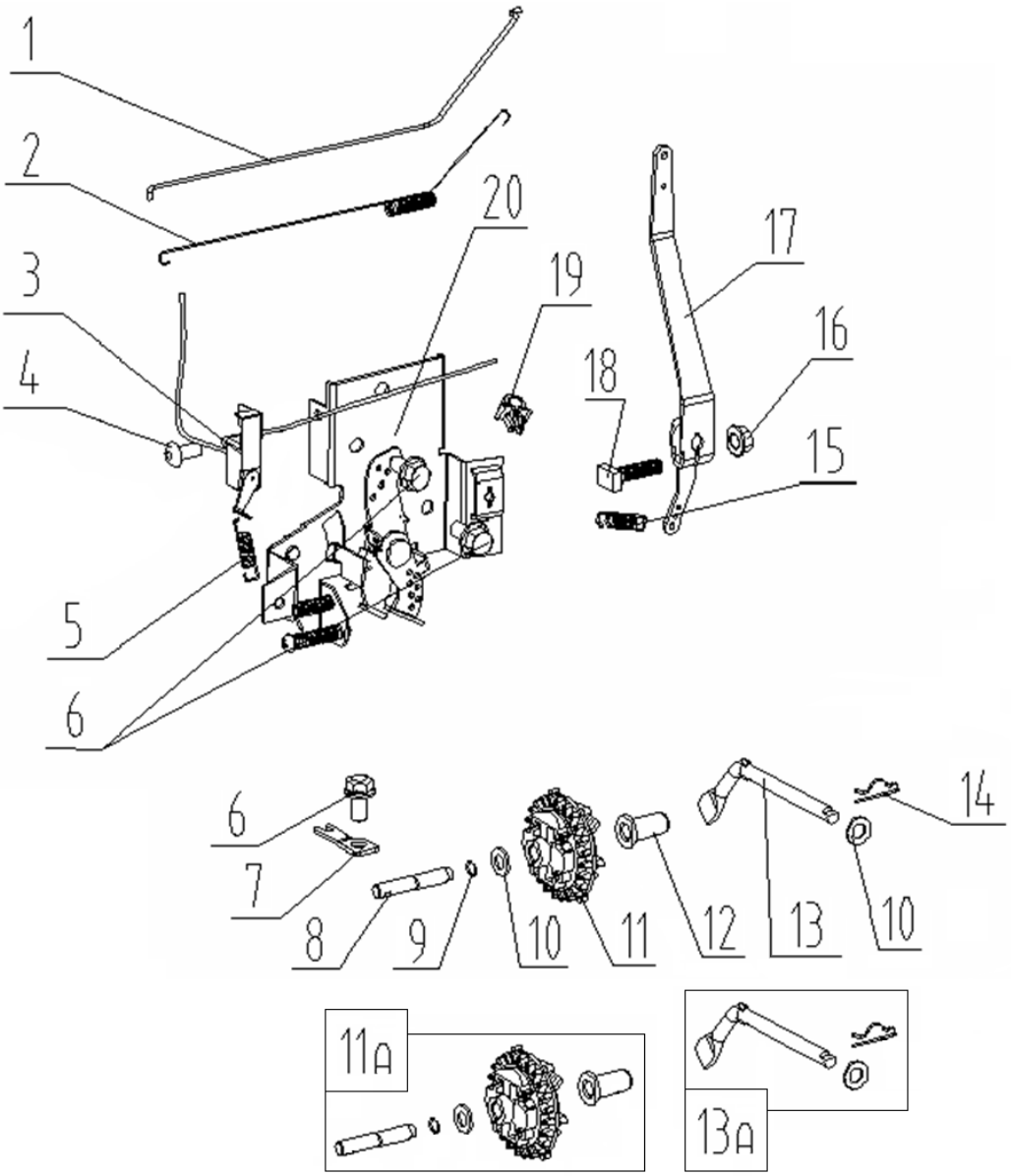

№	Артикул	Наименование	Σ	№	Артикул	Наименование	Σ
1	35100135001000	Тяга рычага регулятора оборотов	1	11а	20030136041000	Регулятор оборотов, комплект	1
2	35110135001000	Пружина тяги рычага рег. оборот.	1	12	35100116001000	Колпачок	1
3	10000-00007	Выключатель зажигания	1	13	35030136001000	Вал рычага регулятора оборотов	1
4	B02210400826	Винт M4x8	1	13а	20040136041000	Вал рычага рег. об. комплект	1
5	35210135001001	Пружина	1	14	35170135001000	Шплинт	1
6	B01310601266	Болт M6x12	3	15	35130135001000	Пружина	1
7	35190135001000	Хомут	1	16	B04280600026	Гайка M6	1
8	35020136001000	Ось регулятора оборотов	1	17	35140135001000	Рычаг регулятора оборотов	1
9	35240135001000	Шайба	1	18	390006021BX	Болт M6 с квадратной головкой	1
10	35300132001000	Шайба 6,6x12,8x1	2	19	35200135001000	Хомут	1
11	25050135001000	Регулятор оборотов	1	20	35220135001000	Панель рычагов	1

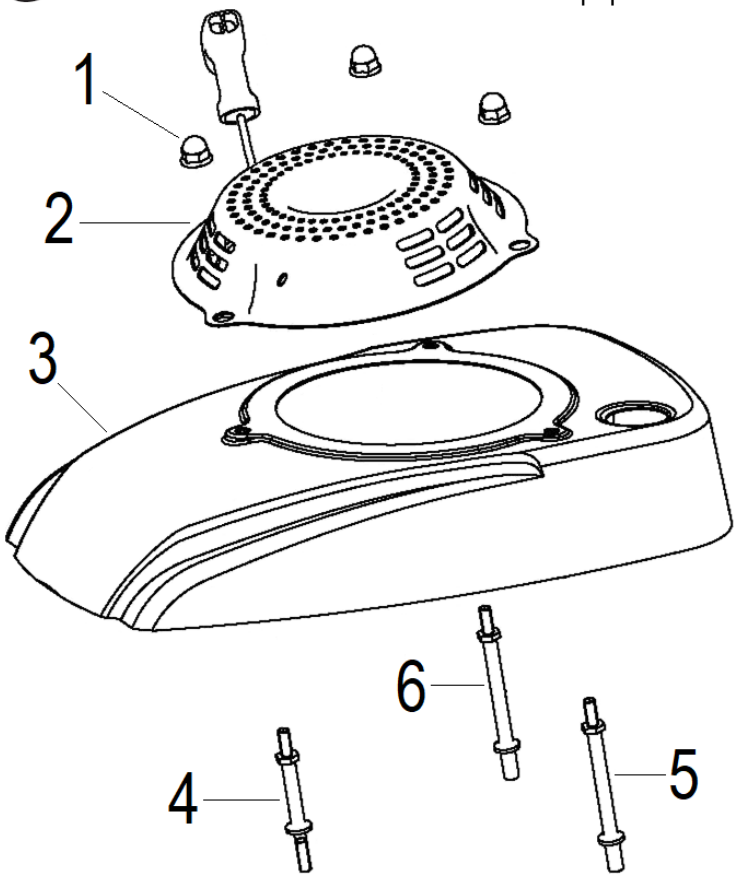

Вариант со стальной крышкой двигателя и съемным штуцером бензобака применялся до 2024 года.

№	Артикул	Наименование	Σ
1	30480223331030	Гайка колпачковая	3
2	26030132005221	Стартер ручной	1
3	26020136024001	Крышка двигателя	1
4	36010136024000	Шпилька	1
5	36020136024000	Шпилька	1
6	36030136024000	Шпилька	1

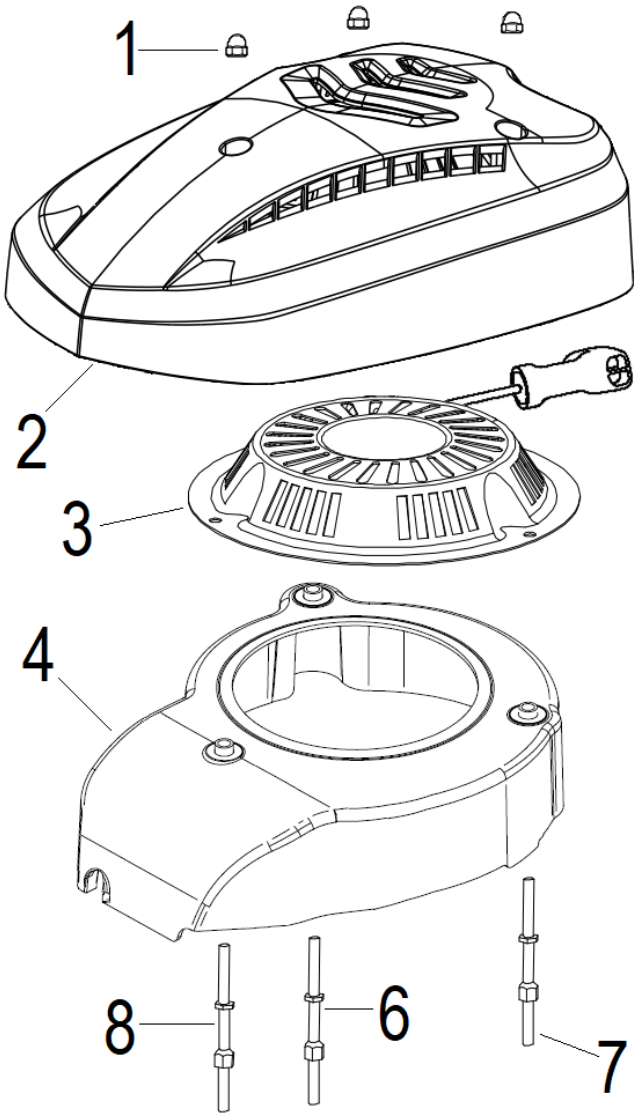

Вариант с пластиковой крышкой двигателя и несъемным штуцером бензобака применяется с 2024 года, после s/n 0802240700001

№	Артикул	Наименование	Σ
1	B04280600026	Гайка колпачковая	3
2	36040135012800	Крышка двигателя	1
3	26020135012001	Стартер ручной	1
4	36030135012001	Кожух маховика	1
6	36020135012001	Шпилька	1
7	36020135012001	Шпилька	1
8	36010135012001	Шпилька	1

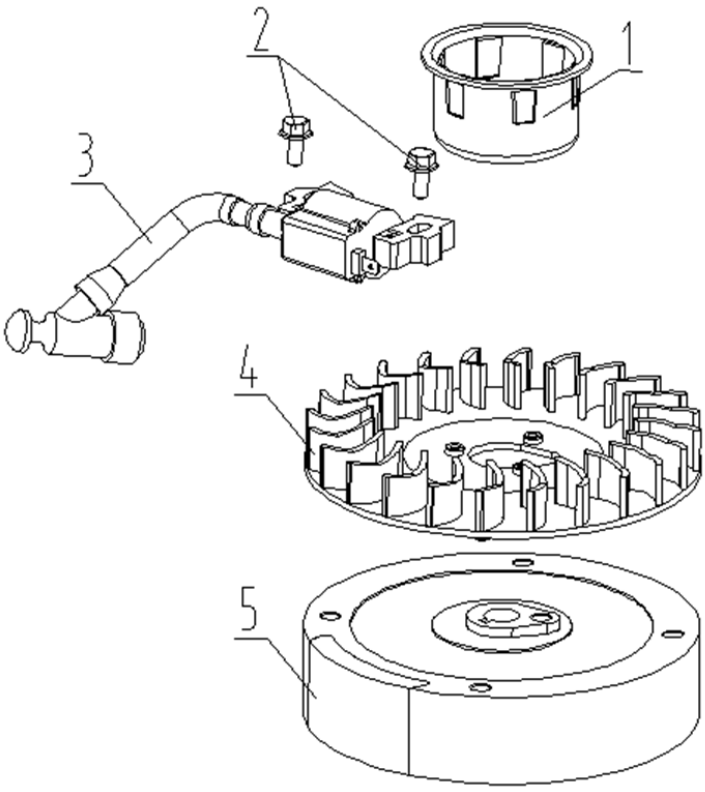

№	Артикул	Наименование	Σ
1	38010135001000	Стакан маховика	1
2	B01310602566	Болт M6x25	2
3	DN01D000	Магнето	1
4	38020135001000	Крыльчатка	1
5	38010136001000	Маховик	1

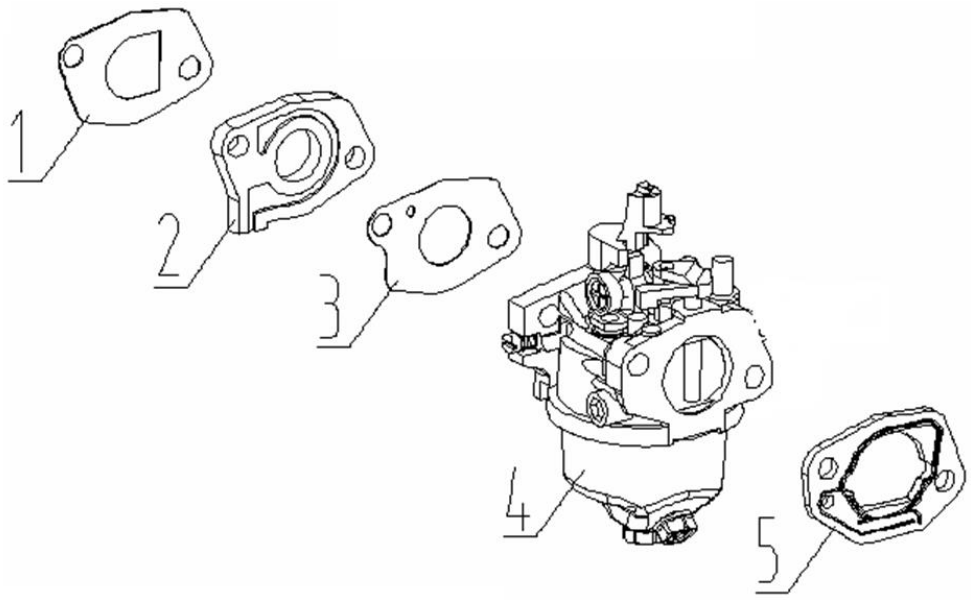

№	Артикул	Наименование	Σ	№	Артикул	Наименование	Σ
1	DP00B007	Прокладка под теплоизолятор	1	4	37010136001001	Карбюратор	1
2	DPC005	Теплоизолятор	1	5	012020004100	Прокладка под корпус фильтра	1
3	170430147-0001	Прокладка карбюратора	1				

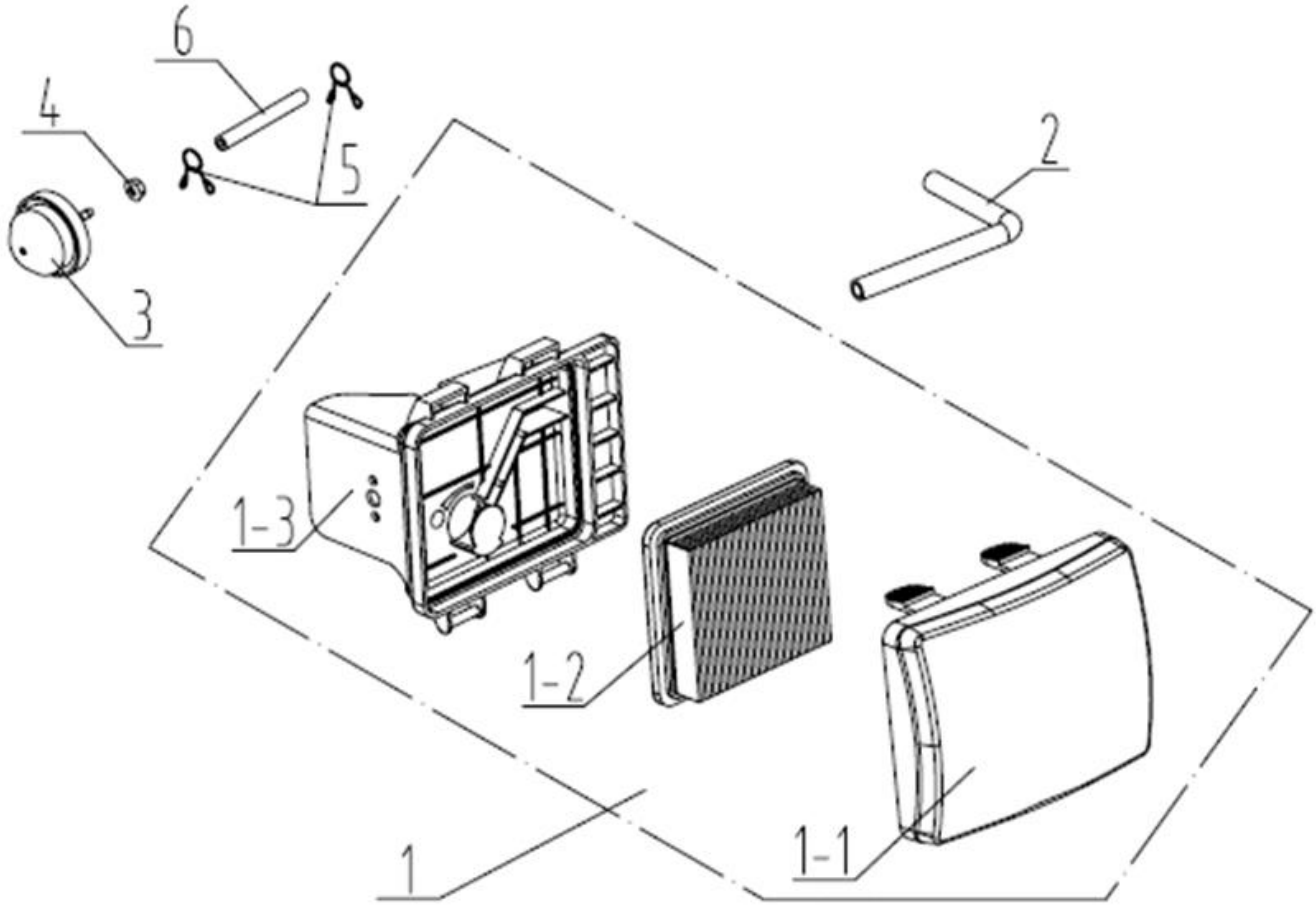

№	Артикул	Наименование	Σ	№	Артикул	Наименование	Σ
1	37040135025000	Корпус воздушного фильтра, к-т	1	3	37090132005000	Праймер	1
1-1	37050135025000	Крышка воздушного фильтра	1	4	B04280600021	Гайка М6	1
1-2	37060135025000	Фильтр воздушный	1	5	37080132005000	Хомут	2
1-3	37070135025000	Основание воздушного фильтра	1	6	FD02C006	Шланг праймера	1
2	37020136001001	Шланг сапуна	1				

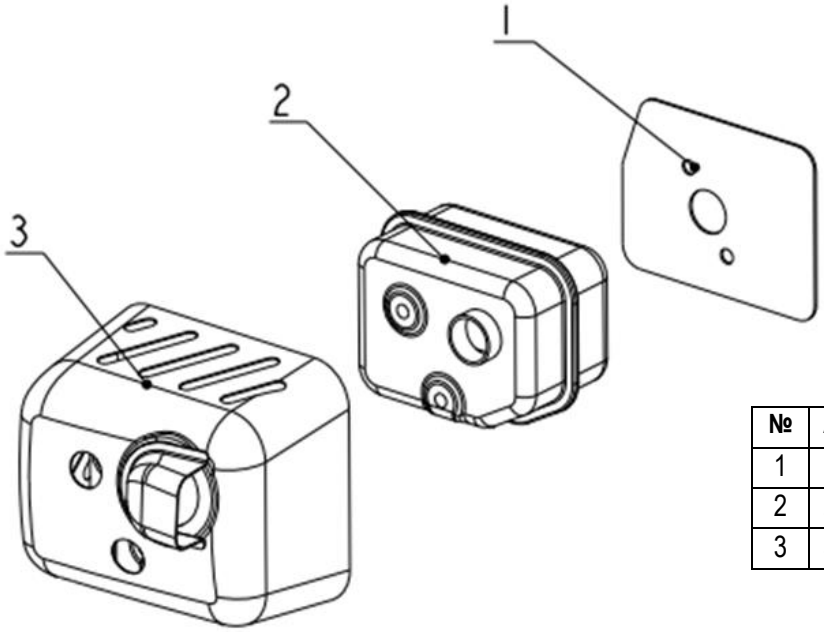

№	Артикул	Наименование	Σ
1	DNB001	Прокладка глушителя	1
2	37030135025000	Глушитель	1
3	37030136024000	Крышка глушителя	1

Вариант со стальной крышкой двигателя и съемным штуцером бензобака применялся до 2024 года.

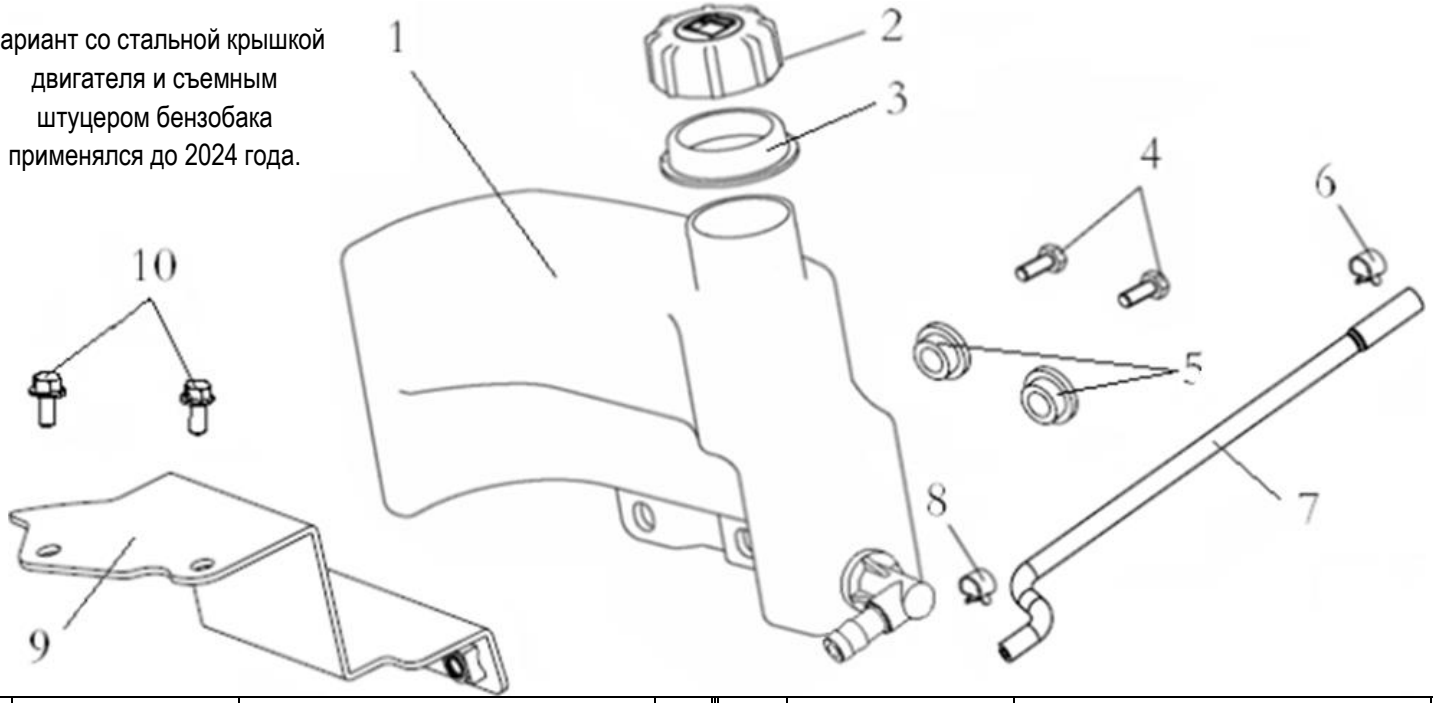

№	Артикул	Наименование	Σ	№	Артикул	Наименование	Σ
1	27050132002002	Бак топливный	1	6	37250135001000	Хомут	1
2	27060132002000	Крышка бака	1	7	37020136024000	Шланг топливный	1
3	37200132001000	Пыльник	1	8	37200121001000	Хомут	1
4	B01310601666	Болт M6x16	2	9	27020136024000	Кронштейн	1
5	36010132005000	Шайба	2	10	B01310601266	Болт M6x12	2

Вариант с пластиковой крышкой двигателя и несъемным штуцером бензобака применяется с 2024 года, после s/n 0802240700001.

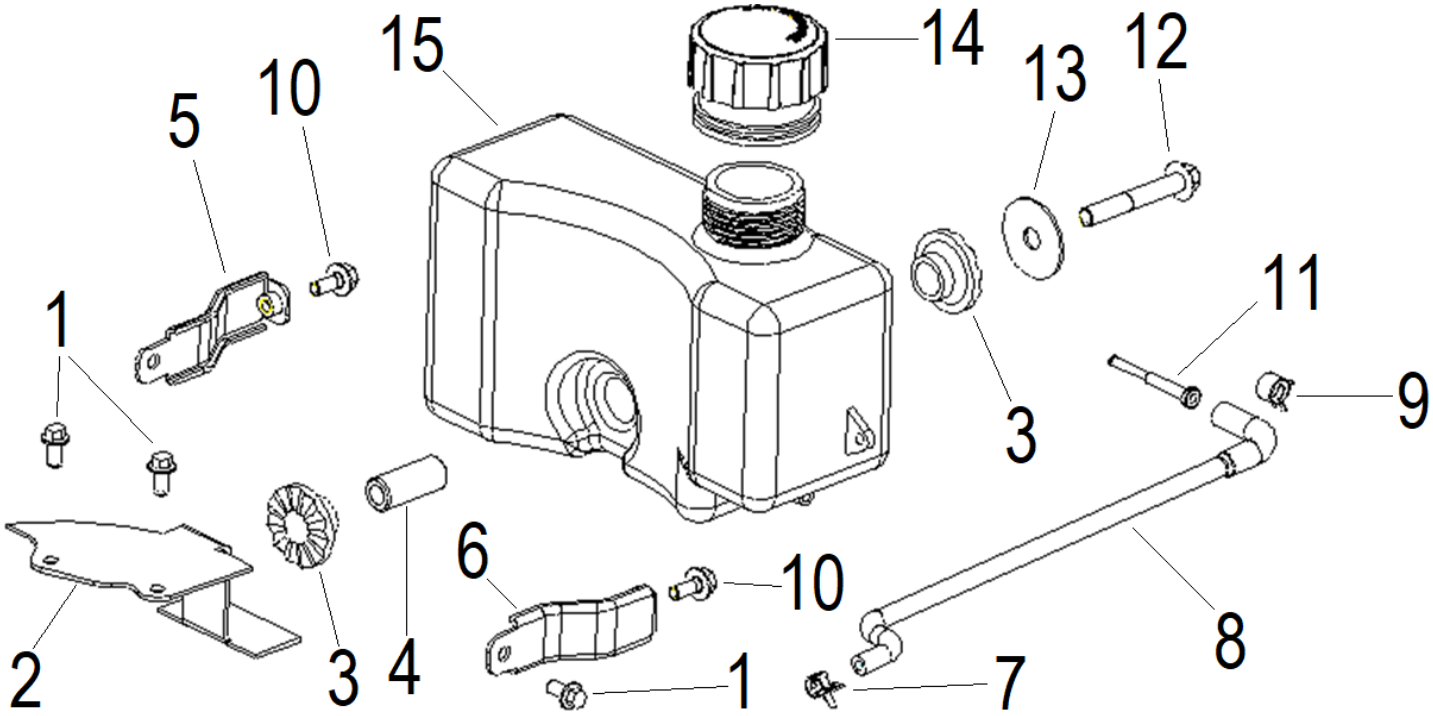

№	Артикул	Наименование	Σ	№	Артикул	Наименование	Σ
1	B01310601266	Болт M6x12	3	9	37250135001000	Хомут	1
2	37040136001000	Кронштейн передний	1	10	B01310601466	Болт M6x14	2
3	37180135001000	Втулка резиновая	2	11	170010017-0001	Фильтр топливный	1
4	37220135001000	Втулка	1	12	B01310805076	Болт M8x50	1
5	37240135001000	Кронштейн правый	1	13	37200135001000	Шайба	1
6	37230135001000	Кронштейн левый	1	14	37020135020000	Крышка бака	1
7	37200121001000	Хомут	1	15	37150135001001	Бак топливный	1
8	37160135001001	Шланг топливный	1				