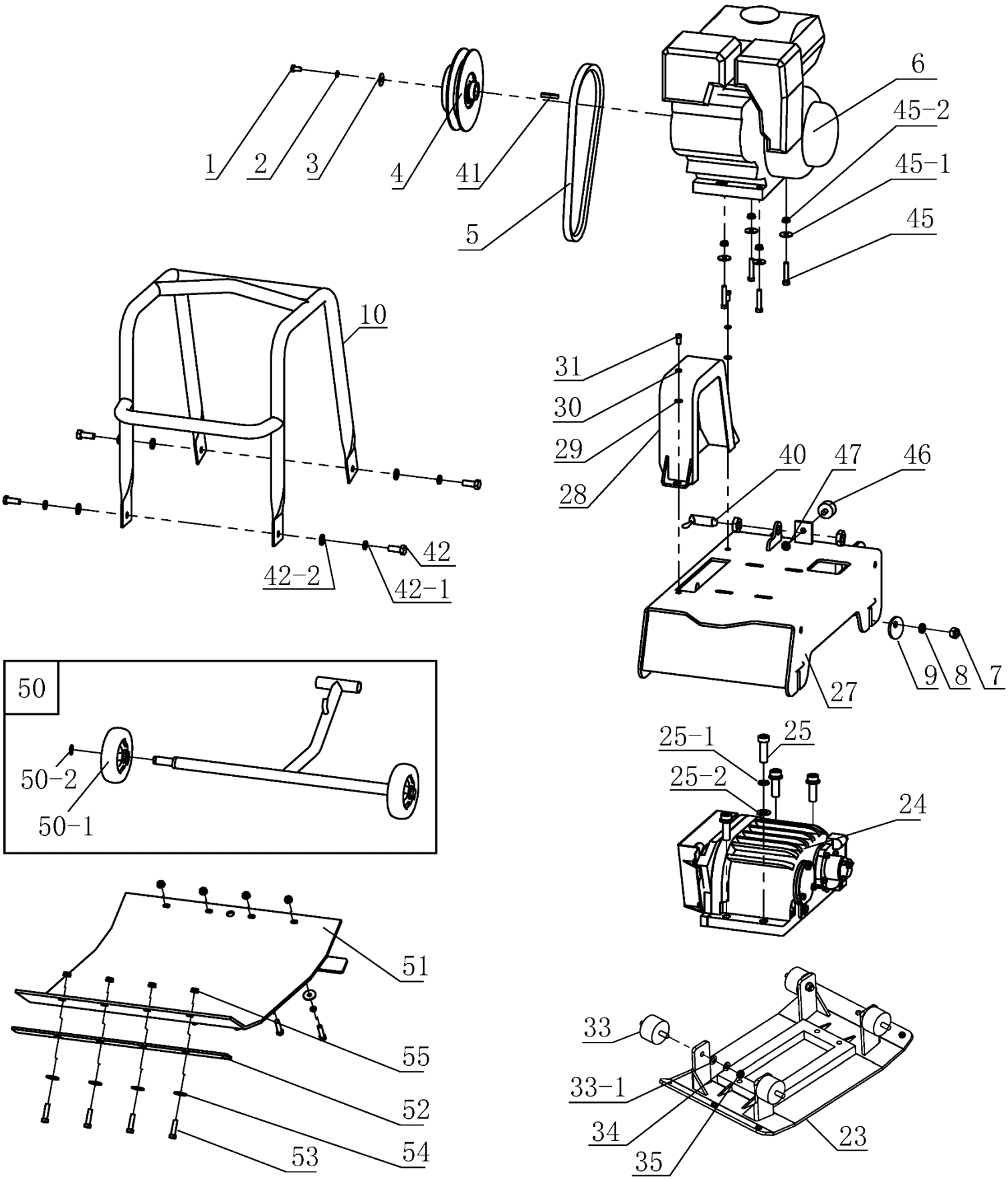

Расшифровка обозначений на стр. 2

№	Артикул	Наименование	Σ
1	CNP300001	Болт M8x30	1
2	CNP300002	Шайба гроверная M8	1
3	CNP300003	Шайба кузовная	1
4	CNP300004	Шкив ведущий со сцеплением	1
5	CNP300005	Ремень 17x838Li	1
6	Детали двигателя рассмотрены со стр. 6, это каталог совместимых деталей Champion, для приобретения оригинальных деталей обратитесь к дилеру Honda		
7	CNP300007	Гайка M12	4
8	CNP300008	Шайба пружинная M12	4
9	CNP300009	Шайба эксцентриковая M12	4
10	CNP300010	Рама защитная	1
23	CNP300023	Подошва вибратора	1
24	CNP300024	Вибратор в сборе	1
25	CNP300025	Болт M16x60	4
25-1	CNP300025-1	Шайба гроверная M16	4
25-2	CNP300025-2	Шайба M16	4
27	CNP300027	Основание двигателя	1
28	CNP300028	Кожух ремня, верхняя часть	1
29	CNP300029	Шайба M8	2
30	CNP300030	Шайба гроверная M8	2
33	CNP300033	Амортизатор подошвы	4
33-1	CNP300033-1	Шайба M12	4
34	CNP300034	Шайба гроверная M12	4
35	CNP300035	Гайка M12	4
40	CNP300040	Защелка крепления рукоятки	1
41	300041	Шпонка 7x40	1
42	300042	Болт M12x35	4
42-1	300042-1	Шайба гроверная M12	4
42-2	300042-2	Шайба M12	4
45	300045	Болт M10x45	4
45-1	300045-1	Шайба M10	4
45-2	300045-2	Гайка M10	4
46	300046	Амортизатор рукоятки малый	1
47	300047	Гайка M10 самостопорящаяся	1
50*	300050	Тележка транспортировочная	1
50-1*	300050-1	Колесо	2
50-2*	300050-2	Стопор колеса на оси	2
51*	300051	Коврик резиновый	1
52*	300052	Планка фиксирующая	2
53*	300053	Болт M8x40	8
54*	300054	Шайба M8	8
55*	300055	Гайка M8	8

* не входит в комплект стандартной поставки

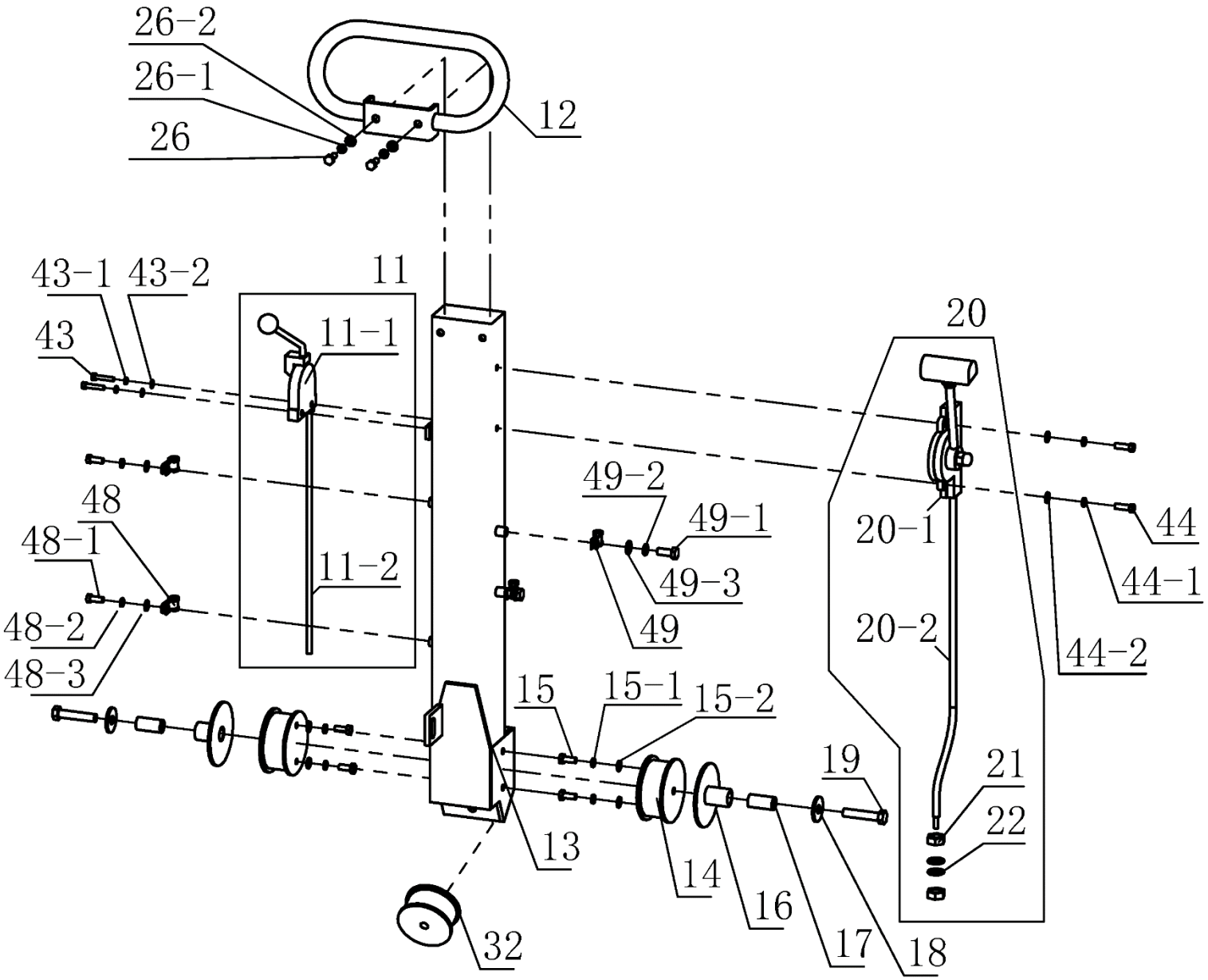

№	Артикул	Наименование	Σ	№	Артикул	Наименование	Σ
11	(CNP)300011	Рычаг газа комплект с тросом	1	26	CNP300026	Болт M10x20	2
11-1	CNP300011-1	Рычаг газа	1	26-1	CNP300026-1	Шайба пружинная M10	2
11-2	CNP300011-2	Трос газа	1	26-2	CNP300026-2	Шайба M10	2
12	CNP300012	Рукоятка	1	32	CNP300032	Амортизатор	1
13	CNP300013	Штанга рукоятки	1	43	300043	Болт M6x30	2
14	CNP300014	Амортизатор рукоятки	2	43-1	300043-1	Шайба пружинная M6	2
15	CNP300015	Болт M8x20	4	43-2	300043-2	Шайба M6	2
15-1	CNP300015-1	Шайба M8	4	44	300044	Болт M8x20	1
15-2	CNP300015-2	Шайба гроверная M8	4	44-1	300044-1	Шайба гроверная M8	2
16	CNP300016	Фланец пластиковый	2	44-2	300044-2	Шайба M8	2
17	CNP300017	Втулка	2	48	300048	Хомут троса газа	2
18	CNP300018	Шайба кузовная M12	2	48-1	300048-1	Болт M8x16	2
19	CNP300019	Болт M12x55	2	48-2	300048-2	Шайба гроверная M8	2
20	(CNP)300020	Рычаг реверса в сборе с тросом	1	48-3	300048-3	Шайба M8	2
20-1	CNP300020-1	Рычаг реверса	1	49	300049	Хомут троса реверса	2
20-2	CNP300020-2	Трос реверса	1	49-1	300049-1	Болт M8x20	2
21	CNP300021	Гайка M16	2	49-2	300049-2	Шайба гроверная M8	2
22	CNP300022	Шайба M16	2	49-3	300049-3	Шайба M8	2

С этой страницы и далее рассматриваются компоненты вибратора (деталь №24 на первой странице каталога), нумерация артикулов начинается заново, с «1».

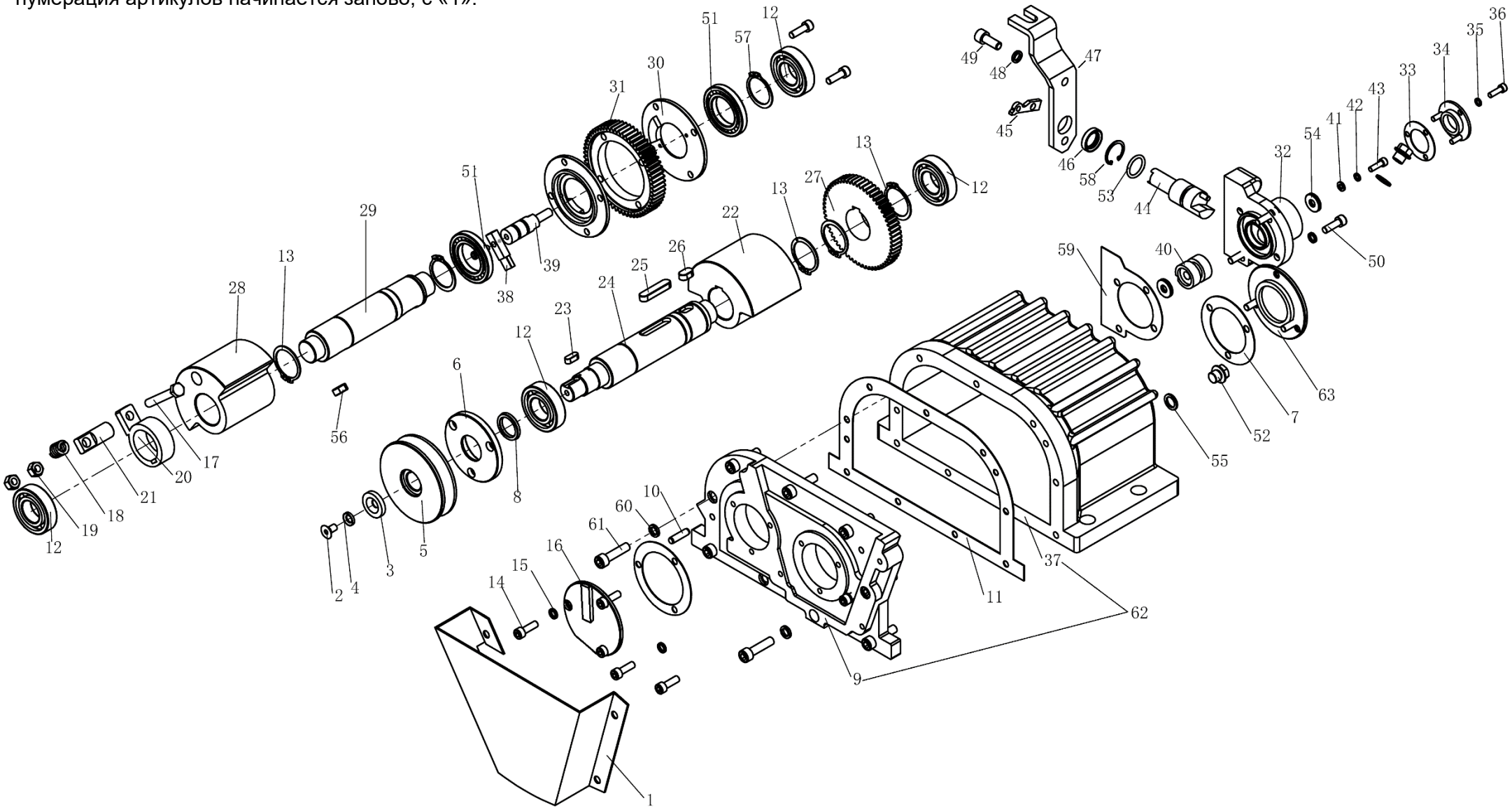

Расшифровка обозначений на стр. 5

№	Артикул	Наименование	Σ	№	Артикул	Наименование	Σ
1	CNP300024-1	Кожух ремня, нижняя часть	1	33	CNP300024-33	Прокладка крышки фланца	1
2	CNP300024-2	Винт M8x20	1	34	CNP300024-34	Крышка фланца	1
3	CNP300024-3	Шайба стопорная M8	1	35	CNP300024-35	Шайба гроверная M6	3
4	CNP300024-4	Шайба волнистая M8	1	36	CNP300024-36	Болт M6x20	3
5	CNP300024-5	Шкив ремня	1	37	CNP300024-37	Корпус вибратора	1
6	CNP300024-6	Крышка подшипника с отв. под вал	1	38	CNP300024-38	Упор включения реверса	1
7	CNP300024-7	Прокладка крышки подшипника	3	39	CNP300024-39	Вал включения реверса	1
8	CNP300024-8	Сальник 28x50x10	1	40	CNP300024-40	Втулка вала включения реверса	1
9	CNP300024-9	Крышка вибратора	1	41	CNP300024-41	Шайба 5x32x2,5	1
10	CNP300024-10	Штифт D8	2	42	CNP300024-42	Шайба гроверная M5	1
11	CNP300024-11	Прокладка корпуса вибратора	1	43	CNP300024-43	Болт M5x16	1
12	CNP300024-12	Подшипник NJ206	4	44	CNP300024-44	Поводок вала включения реверса	1
13	CNP25Y003-25	Кольцо стопорное D42	5	45	CNP300024-45	Рычаг крепления троса реверса	1
14	CNP300024-14	Болт M8x20	9	46	CNP300024-46	Сальник поводка 20x30x6	1
15	CNP300024-15	Шайба гроверная M8	9	47	CNP300024-47	Кронштейн опорн. троса реверса	1
16	CNP300024-16	Крышка подш. (сторона шкива)	1	48	CNP300024-48	Шайба пружинная M10	2
17	CNP300024-17	Болт M10x65	1	49	CNP300024-49	Болт крепл. кронштейна троса	2
18	CNP300024-18	Пружина	1	50	CNP300024-50	Болт M8x25 крепл. фланца троса	4
19	CNP300024-19	Гайка M10	2	51	CNP300024-51	Подшипник 16008 ведомого вала	2
20	CNP300024-20	Хомут	1	52	CNP300024-52	Пробка резьбовая M14x1,5	2
21	CNP300024-21	Винт M20 с проушиной	1	53	CNP300024-53	Кольцо уплотнительное	1
22	CNP300024-22	Эксцентрик ведущего вала	1	54	CNP300024-54	Подшипник упорный игольчатый	2
23	CNP300024-23	Шпонка 8x7x20 шкива	1	55	CNP300024-55	Шайба M14 алюминиевая	2
24	CNP300024-24	Вал ведущий	1	56	CNP300024-56	Шпонка 10x20	1
25	CNP300024-25	Шпонка 12x8x50 экцентрика	1	57	2040114	Кольцо стопорное D40	2
26	CNP300024-26	Шпонка 12x8x20 шестерни	1	58	CNP300024-58	Кольцо стопорное D30	1
27	CNP300024-27	Шестерня ведущего вала	1	59	CNP300024-59	Прокладка фланца крепл. троса	1
28	CNP300024-28	Эксцентрик ведомого вала	1	60	CNP300024-60	Шайба гроверная M10	9
29	CNP300024-29	Вал ведомый	1	61	CNP300024-61	Болт M10x30	9
30	CNP300024-30	Фланец со стопором	2	62	300024-62	Корпус вибратора с крышкой	1
31	CNP300024-31	Шестерня ведомого вала	1	63	CNP300024-63	Крышка подш. (сторона реверса)	1
32	CNP300024-32	Фланец крепления кронштейна троса	1				

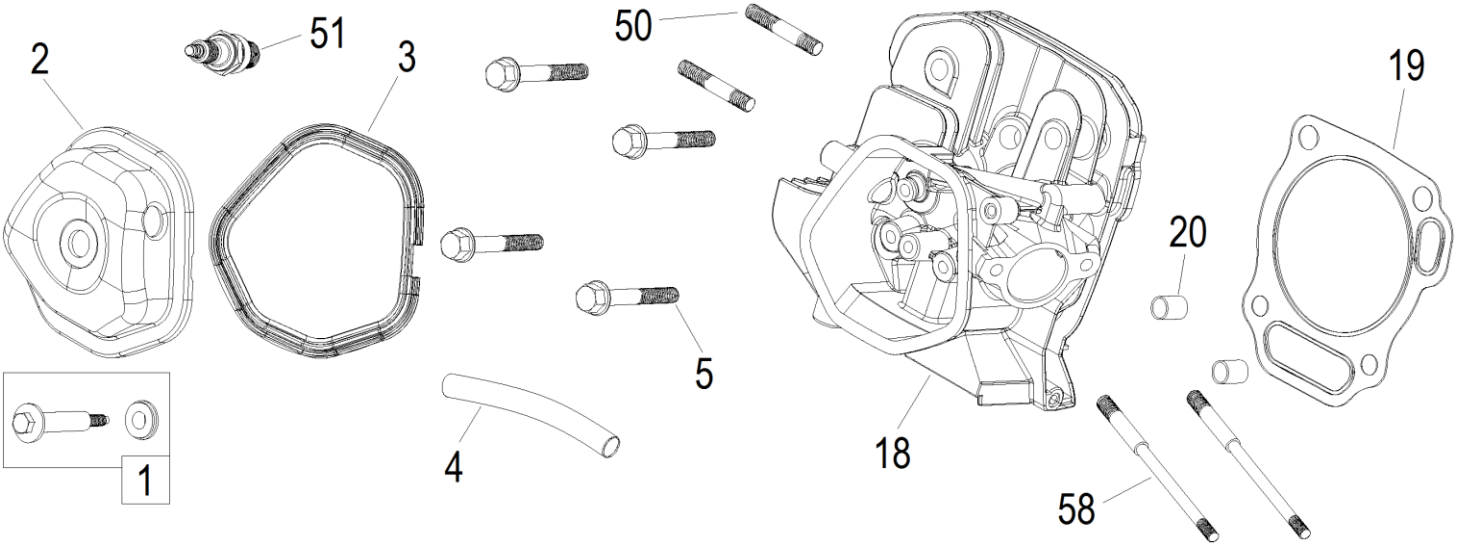

№	Артикул	Наименование	Σ	№	Артикул	Наименование	Σ
1	120420011-0001	Болт крепления клап. крышки	1	19	DEB002	Прокладка головки	1
2	120220009-0001	Крышка клапанов	1	20	380600116-0001	Штифт направляющий 12x20	2
3	DDB000	Прокладка клап. крышки	1	50	380180099-0001	Шпилька M8x54	2
4	380740460-0001	Шланг сапуна	1	51	F7RTC	Свеча зажигания	1
5	380140337-0001	Болт M10x80	4	58	380180092-0001	Шпилька M6/M8x123	2
18	DDA001	Головка цилиндра	1				

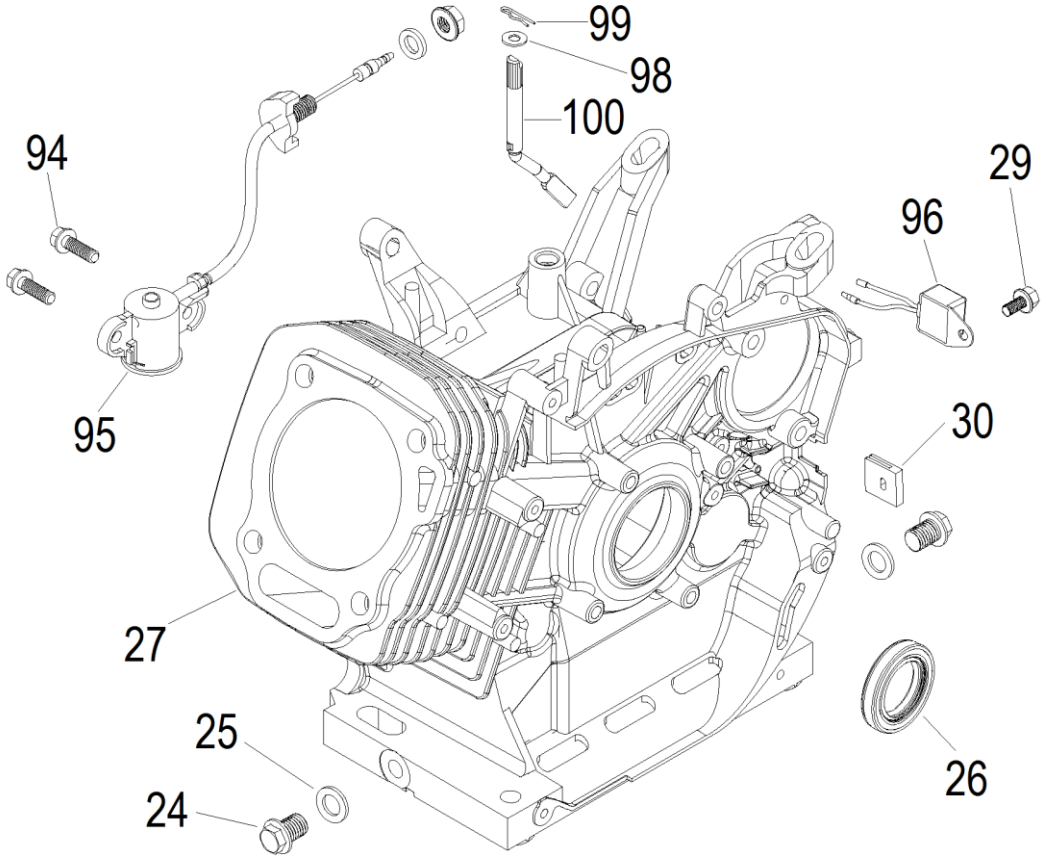

№	Артикул	Наименование	Σ	№	Артикул	Наименование	Σ
24	578912015BX	Пробка резьбовая M12x1,5x12	2	94	380140215-0003	Болт M6x14	2
25	GFB02007	Шайба уплотнительная 12x20	2	95	3048061200200	Датчик (поплавок) уровня масла	1
26	DD06C010	Сальник 30x46x8	1	96	3048021200800	Реле датчика уровня масла	1
27	DE00A000CH	Картер 77мм*	1	98	380450522-0001	Шайба 8x16x1,2	1
29	380140001-0006	Болт M6x12	1	99	381350004-0001	Шплинт	1
30	380930023-0001	Уплотнитель кабеля	1	100	DDL001	Вал рычага регулятора оборотов	1

* Картер без отверстия для датчика уровня масла. Если двигатель был осанащен датчиком, дополнительно заказать выключатель зажигания DAD002, реле и поплавок не устанавливать.

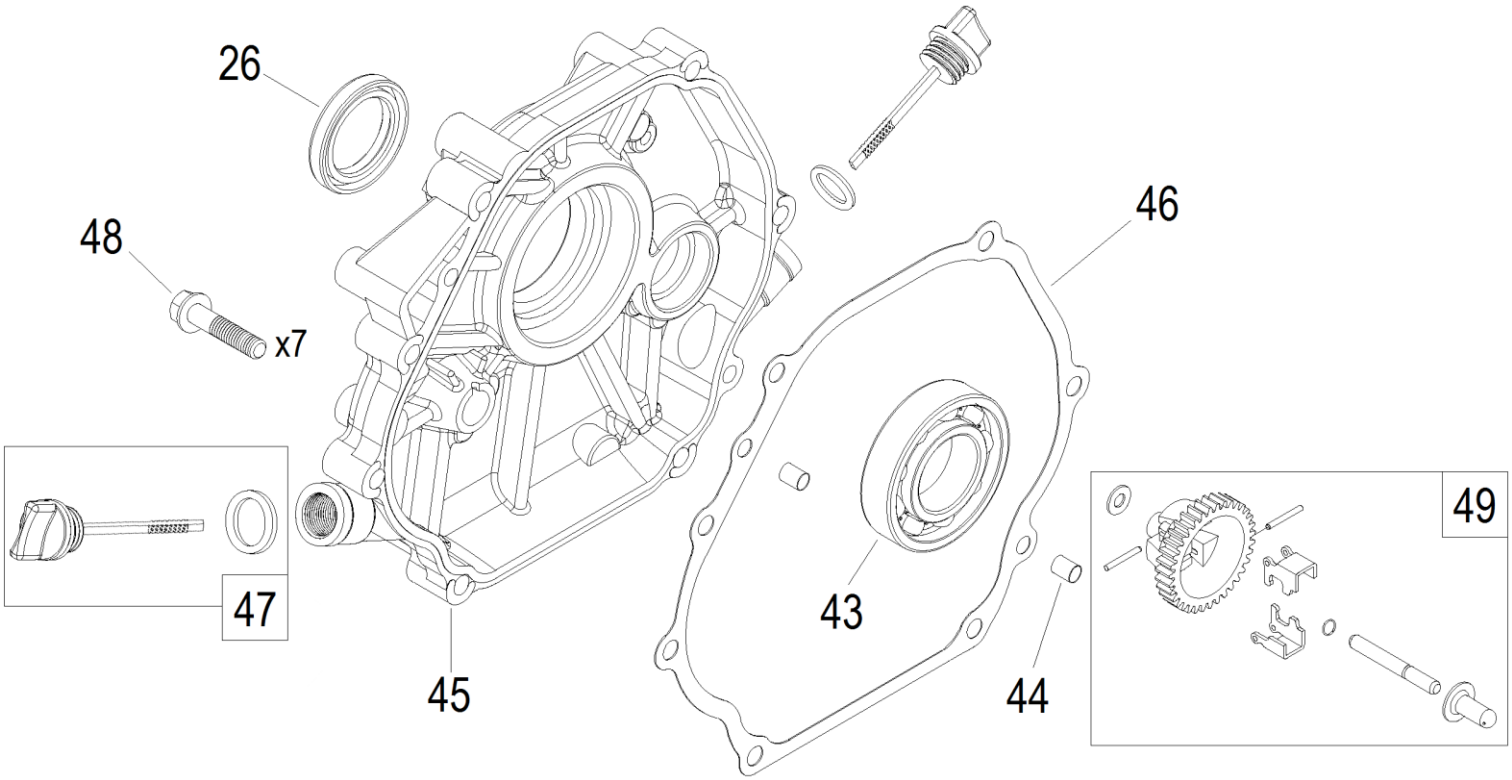

№	Артикул	Наименование	Σ	№	Артикул	Наименование	Σ
26	DD06C010	Сальник 30x46x8	1	46	DDB005	Прокладка крышка картера	1
43	27606206	Подшипник 6206	1	47	110690097-0003	Щуп уровня масла	2
44	380600119-0001	Штифт направляющий 8x12	2	48	380140051-0005	Болт M8x35	7
45	DDA002	Крышка картера	1	49	171750008-0001	Регулятор оборотов, комплект	1

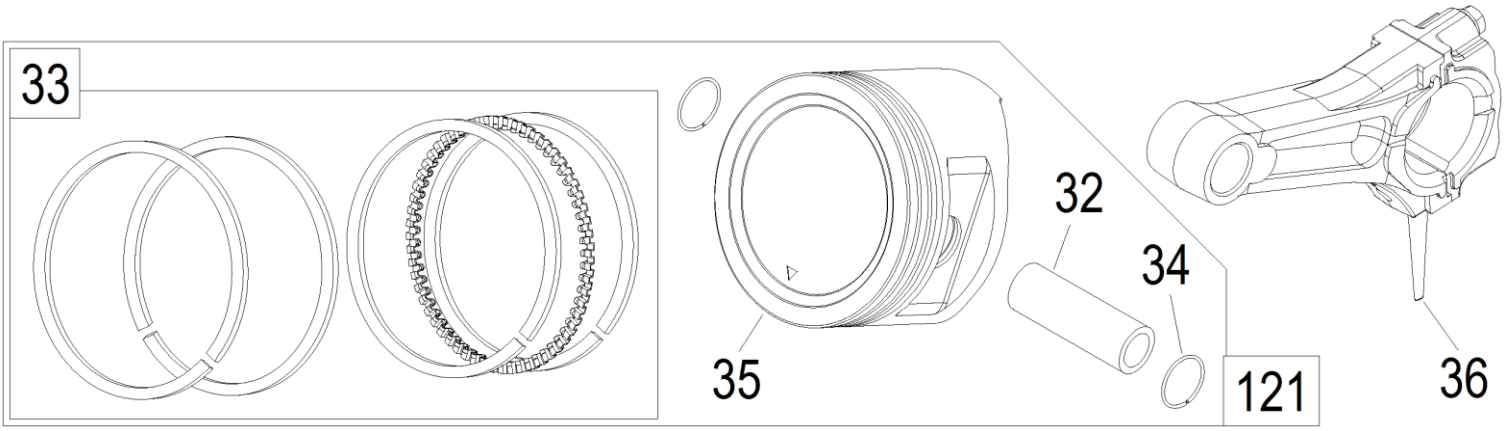

№	Артикул	Наименование	Σ	№	Артикул	Наименование	Σ
32	DDF013	Палец поршня	1	35	130030084-0001	Поршень пустой	1
33	DEF001	Кольца поршневые 77x2x2x2,8 к-т	1	36	DDK002	Шатун	1
34	DAM003	Кольцо стопорное	2	121	1500002	Поршень 77x59, комплект	1

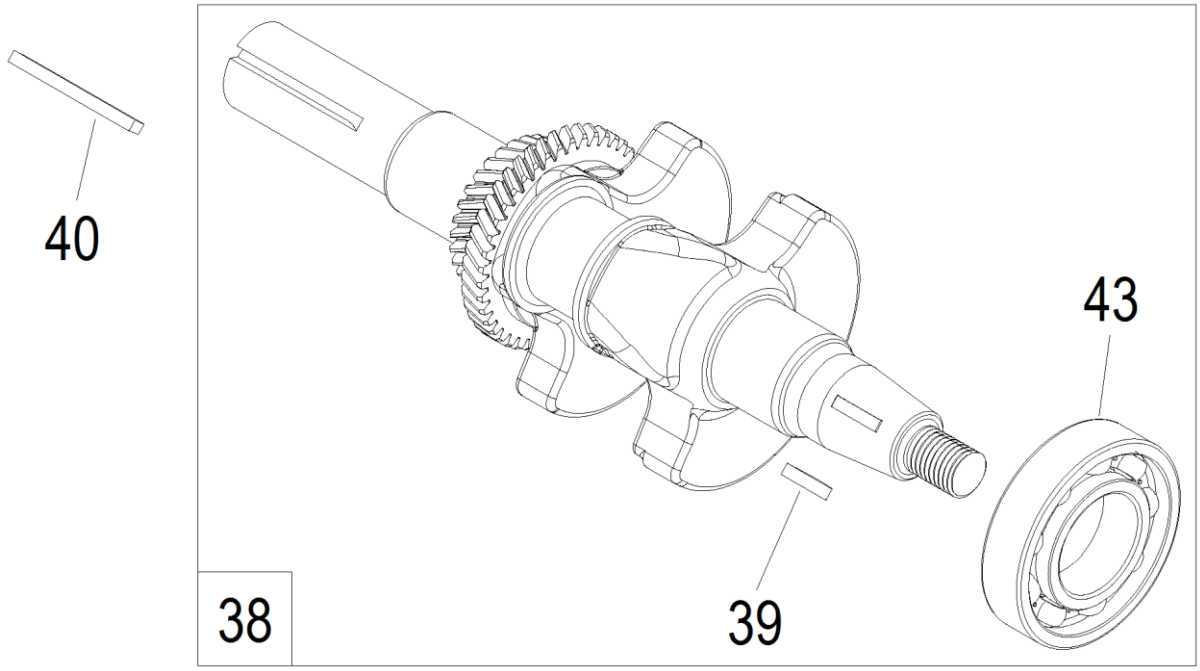

№	Артикул	Наименование	Σ	№	Артикул	Наименование	Σ
38	130290058-0001	Коленвал	1	40	380620035-0001	Шпонка 7x7x40	1
39	380620050-0001	Шпонка сегментная 4x5,5x18	1	43	27606206	Подшипник 6206	1

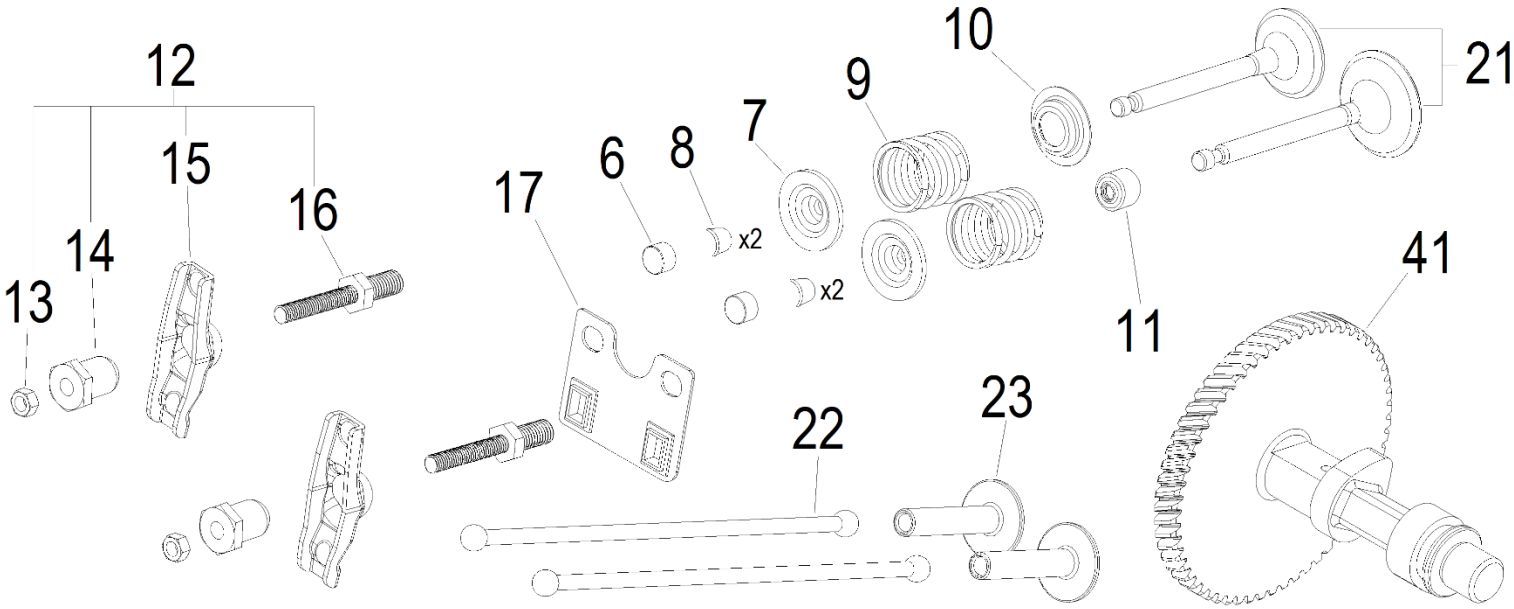

№	Артикул	Наименование	Σ	№	Артикул	Наименование	Σ
6	DDF009	Колпачок клапана	2	14	GFB05003	Гайка коромысла	2
7	140380021-0001	Тарелка пружины клапана	2	15	140460024-0001	Коромысло клапана	2
8	140390015-0001	Сухарь клапана	4	16	GFB03101	Шпилька коромысла	2
9	140340025-0001	Пружина клапана	2	17	DDF003	Направляющая толкателей	1
10	DDF016	Тарелка под пружину	1	21	500550031-0001	Клапаны, комплект	1
11	019990003400	Колпачок маслосъемный	1	22	DDF015	Толкатель клапана	2
12	DDF004	Коромысло клапана, к-т	2	23	DDF010	Тарелка толкателя	2
13	GFB05000	Контргайка коромысла	2	41	DFF005	Распредвал	1

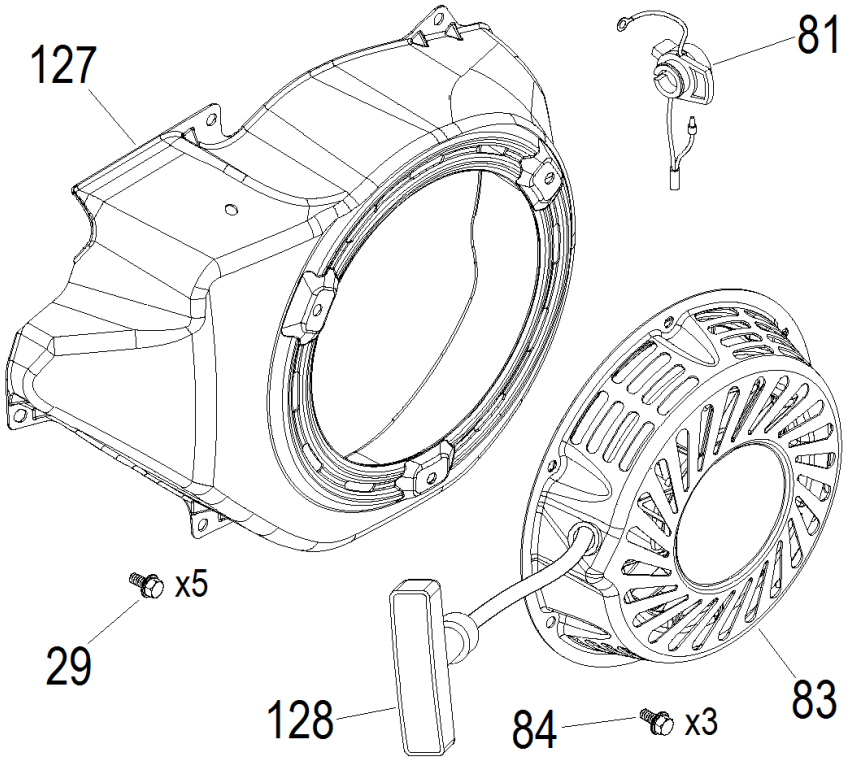

№	Артикул	Наименование	Σ	№	Артикул	Наименование	Σ
29	380140001-0006	Болт M6x12	5	84	380140531-0001	Болт M6x8	3
81	DAD002	Выключатель зажигания*	1	127	DDC020E31	Кожух маховика	1
83	DD01J011E31	Стартер ручной	1	128	193560004-0001	Ручка стартера	1

* Выключатель DAD002 предназначен для двигателей без датчика уровня масла.
Для двигателей, оснащенных датчиком уровня масла, применять выключатель 271660028-0001.

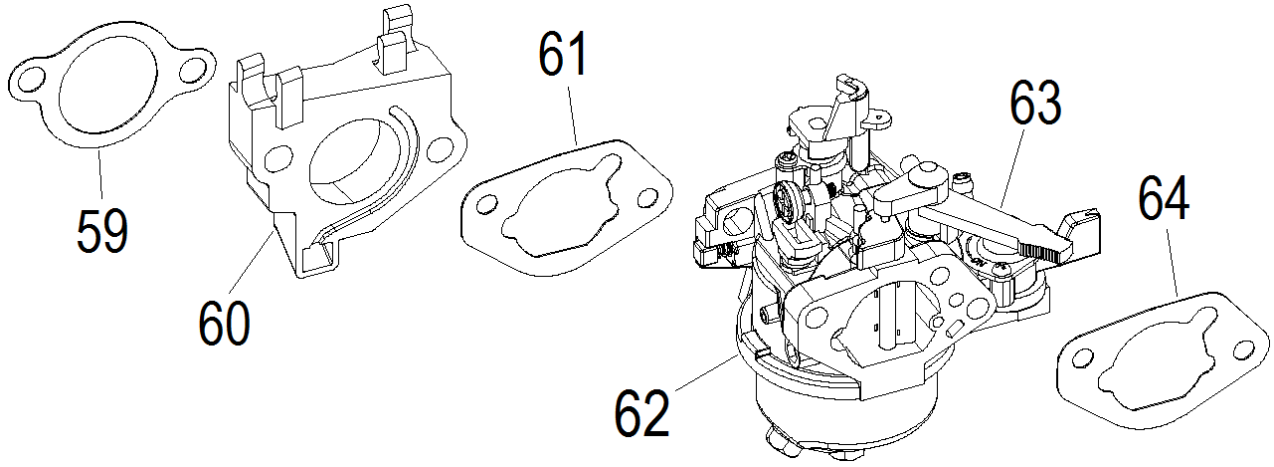

№	Артикул	Наименование	Σ	№	Артикул	Наименование	Σ
59	DDB007	Прокладка под теплоизолятор	1	62	DEQ000	Карбюратор	1
60	170440039-0001	Теплоизолятор	1	63	DBL012	Рычаг заслонки	1
61	DDB006	Прокладка под карбюратор	1	64	DDB003	Прокладка под корпус фильтра	1

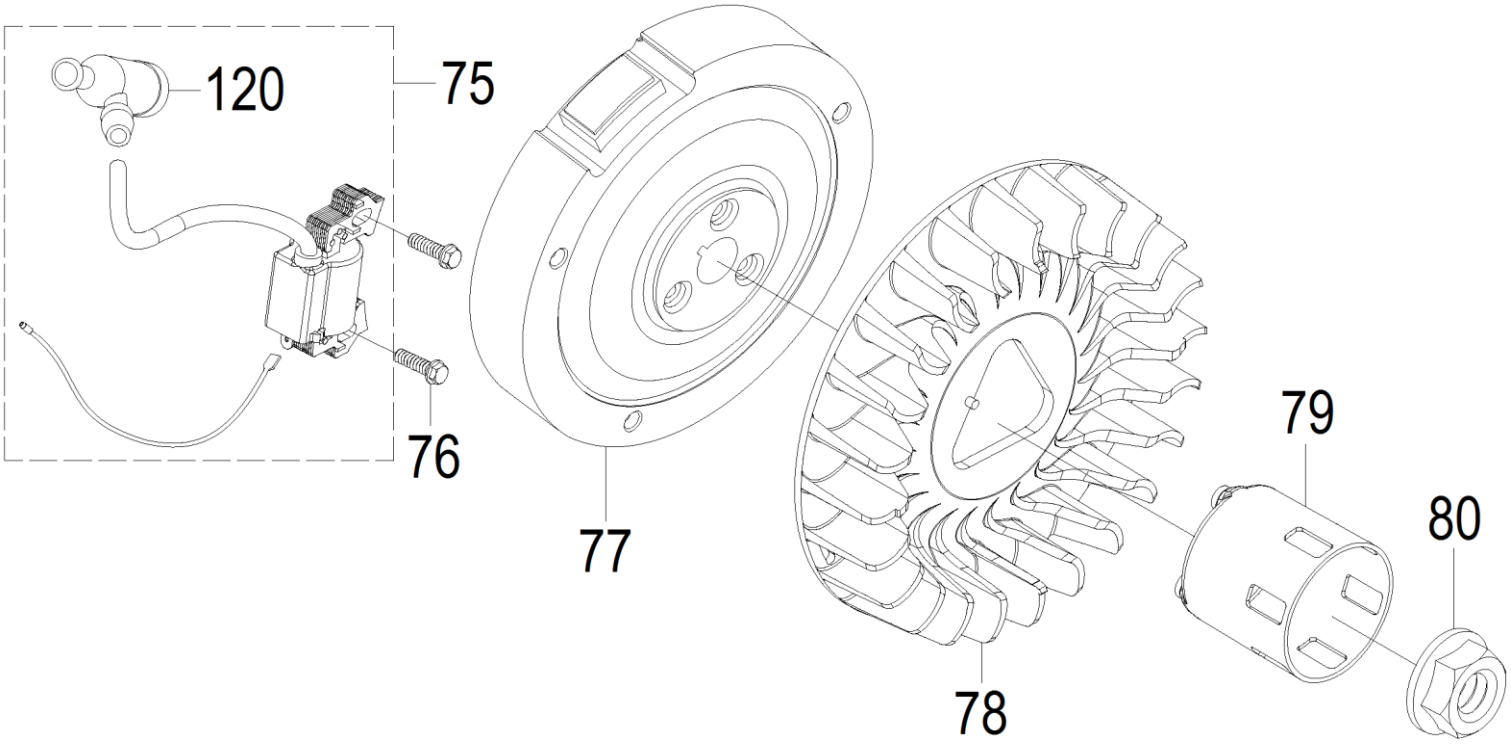

№	Артикул	Наименование	Σ	№	Артикул	Наименование	Σ
75	DF00D000	Магнето	1	79	DDJ001	Стакан маховика	1
76	380140102-0004	Болт M6x25	2	80	380370050-0001	Гайка маховика M16x1,5	1
77	DDD003	Маховик	1	120	270950040-0001	Колпачок свечи зажигания	1
78	160180040-0001	Крыльчатка маховика	1				

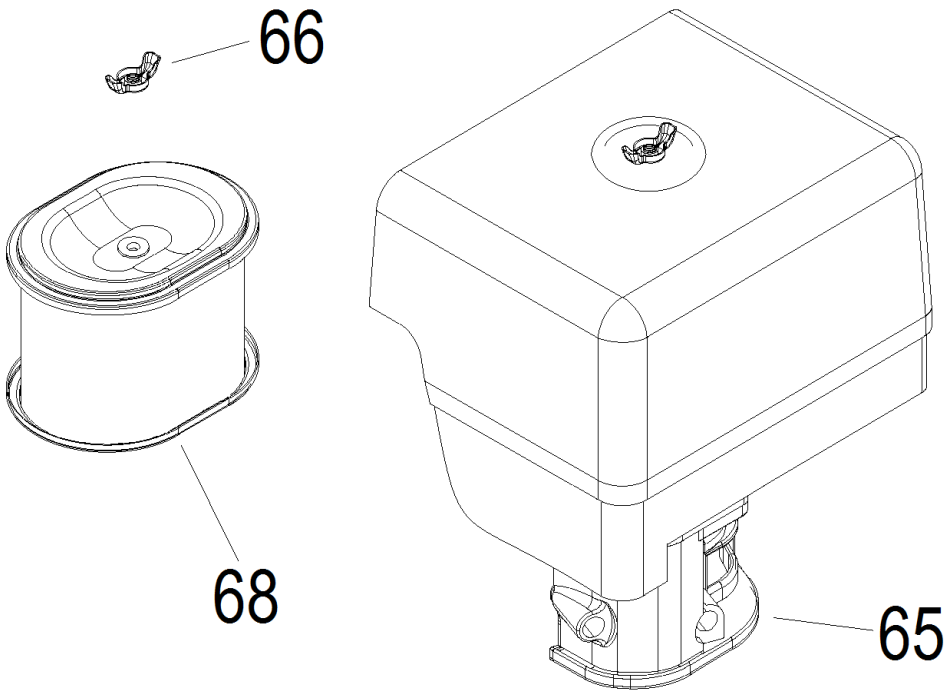

№	Артикул	Наименование	Σ	№	Артикул	Наименование	Σ
65	012040700000	Корпус фильтра (с фильтром)	1	68	DDP025	Фильтр воздушный	1
66	GFB05002	Гайка барашковая M6	2				

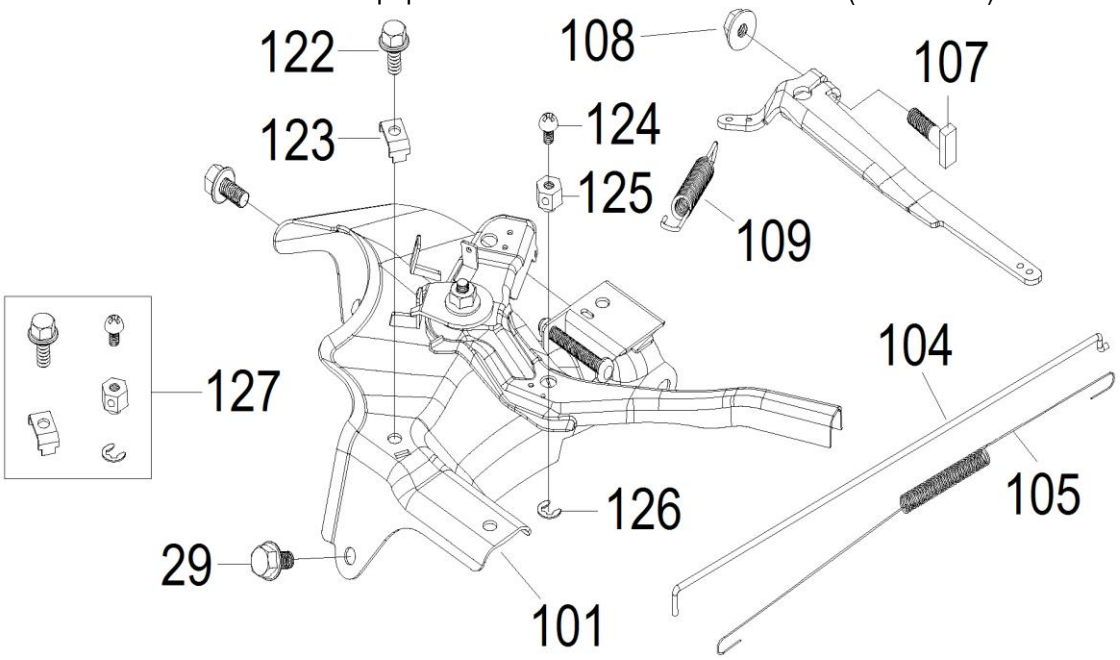

№	Артикул	Наименование	Σ	№	Артикул	Наименование	Σ
29	380140001-0006	Болт M6x12	2	122	380200010-0005	Винт M5x25 крепления скобы	1
101	171680012-0001	Рычаг регулировки оборотов	1	123	171710004-0001	Скоба зажимная	1
104	171590003-0001	Тяга рычага рег. оборотов	1	124	380200037-0003	Винт M4x6 крепления троса газа	1
105	3048080900200	Пружина тяги рег. оборотов	1	125	171720001-0001	Держатель троса газа	1
107	390006021BX	Болт M6x21 с квадр. головкой	1	126	380570018-0001	Шайба стопорная	1
108	380370066-0001	Гайка M6	1	127	TW00350090	Комплект крепления троса	1
109	171600006-0001	Пружина рычага	1				

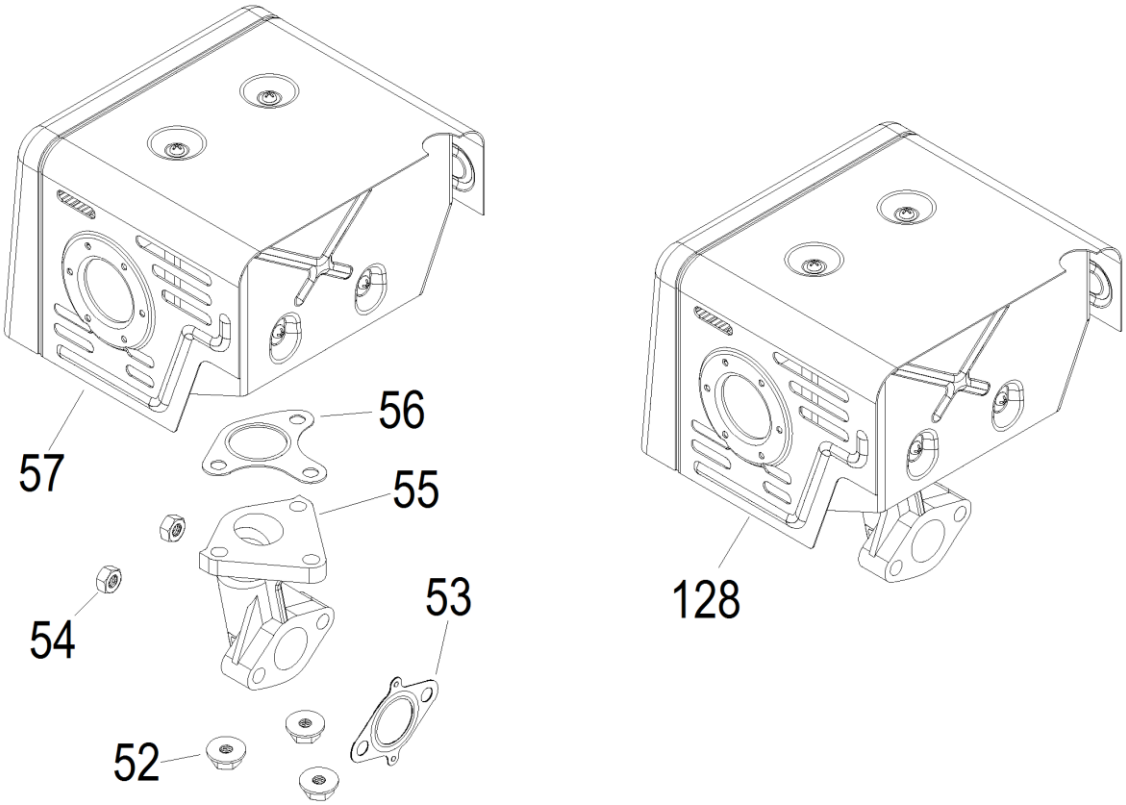

№	Артикул	Наименование	Σ	№	Артикул	Наименование	Σ
52	380340005-0005	Гайка M8	3	56	DDB008	Прокладка к глушителю	1
53	3048081000100	Прокладка к головке	1	57	180570769-0001	Глушитель	1
54	380340005-0005	Гайка M8	2	128	110020110303	Глушитель с коллектором	1
55	DDF017	Коллектор выпускной	1		180990061-0001	Опора дополнительная	1

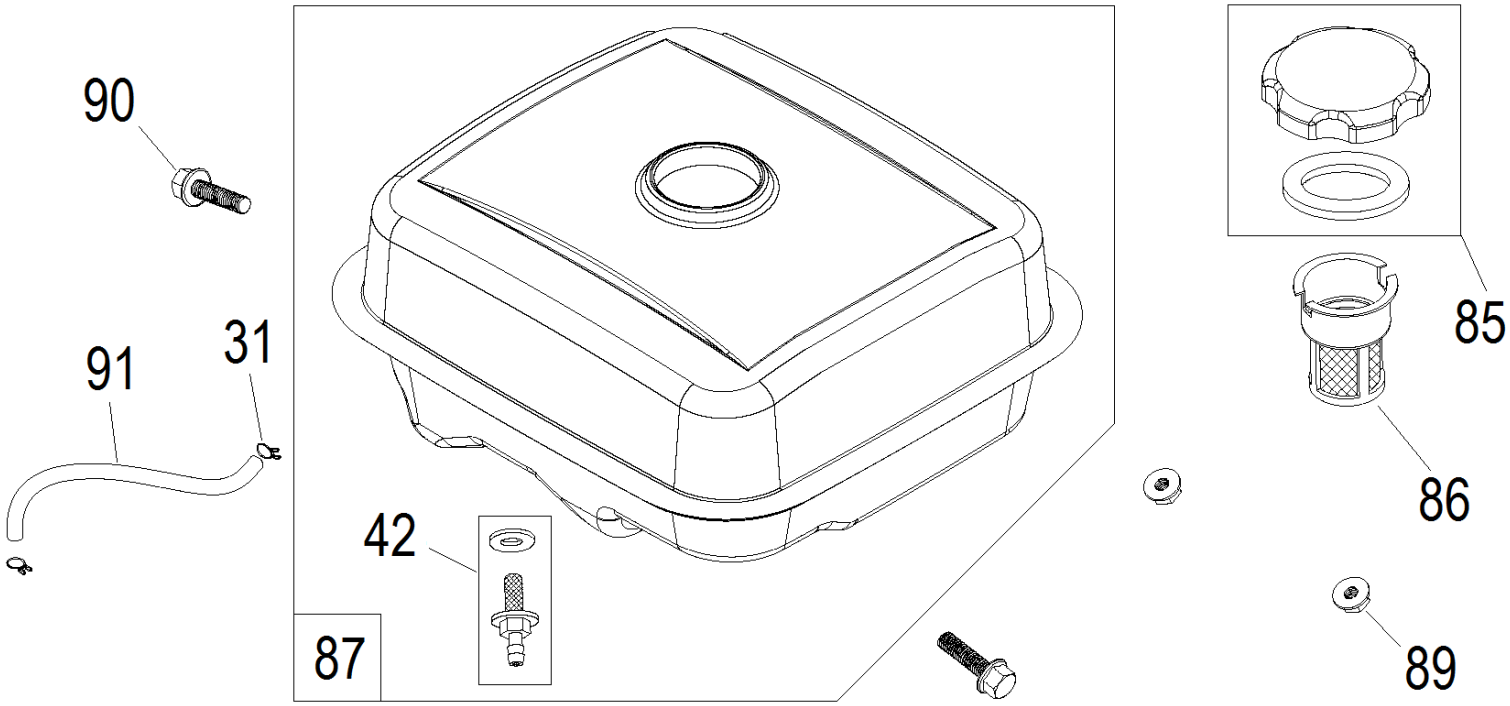

№	Артикул	Наименование	Σ	№	Артикул	Наименование	Σ
31	3200-5-9	Хомут шланга	4	87	DD35P000F00CH	Бак топливный	1
42	DBC033	Штуцер бака с фильтром	1	89	380370007-0004	Гайка M8	2
85	170870039-0001	Крышка бака	1	90	380140091-0005	Болт M8x25	2
86	170720001-0001	Фильтр бака	1	91	Y38J0000000	Шланг топливный	2