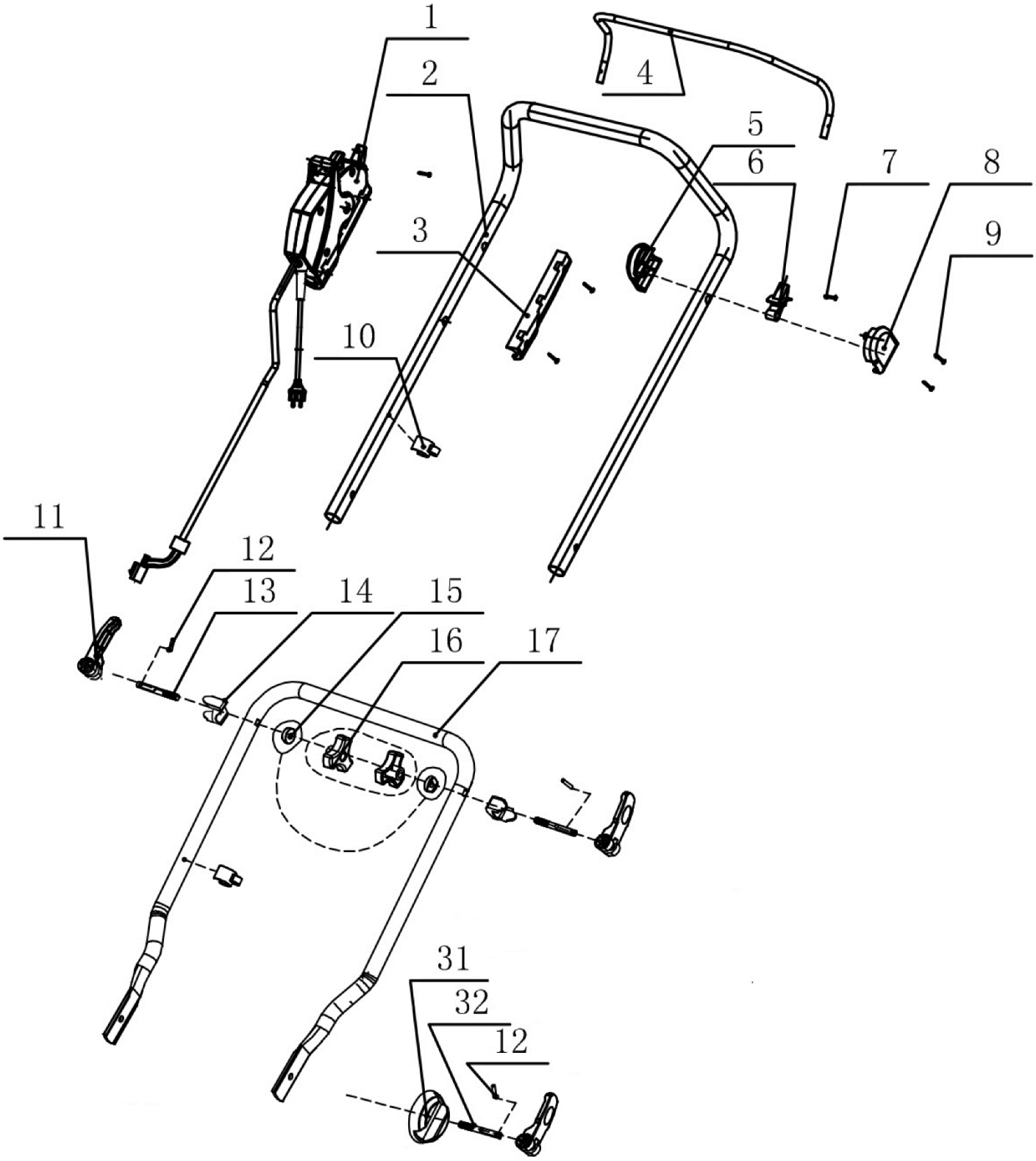

№	Артикул	Наименование	Σ	№	Артикул	Наименование	Σ
1	4080063	Выключатель, комплект	1	11	301070899	Рычаг зажимной	4
2	103080036	Рукоятка, верхняя часть	1	12	103990795	Штифт пружинный	4
3	301062831	Скоба крепления	1	13	104040202	Болт регулировочный	2
4	103990876	Рычаг выключателя	1	14	301070779	Опора рычага	2
5	301070717	Опора рычага, правая половина	1	15	301070780	Шайба	2
6	301062827	Кронштейн рычага	1	16	301070781	Гайка барашковая	2
7	104040082	Винт самонарезающий	1	17	103020129	Рукоятка, нижняя часть	1
8	301070716	Опора рычага, левая половина	1	31	301070902	Основание рукоятки	2
9	104030136	Винт самонарезающий	2	32	104040215	Болт регулировочный	2
10	301070806	Хомут кабельный	2				

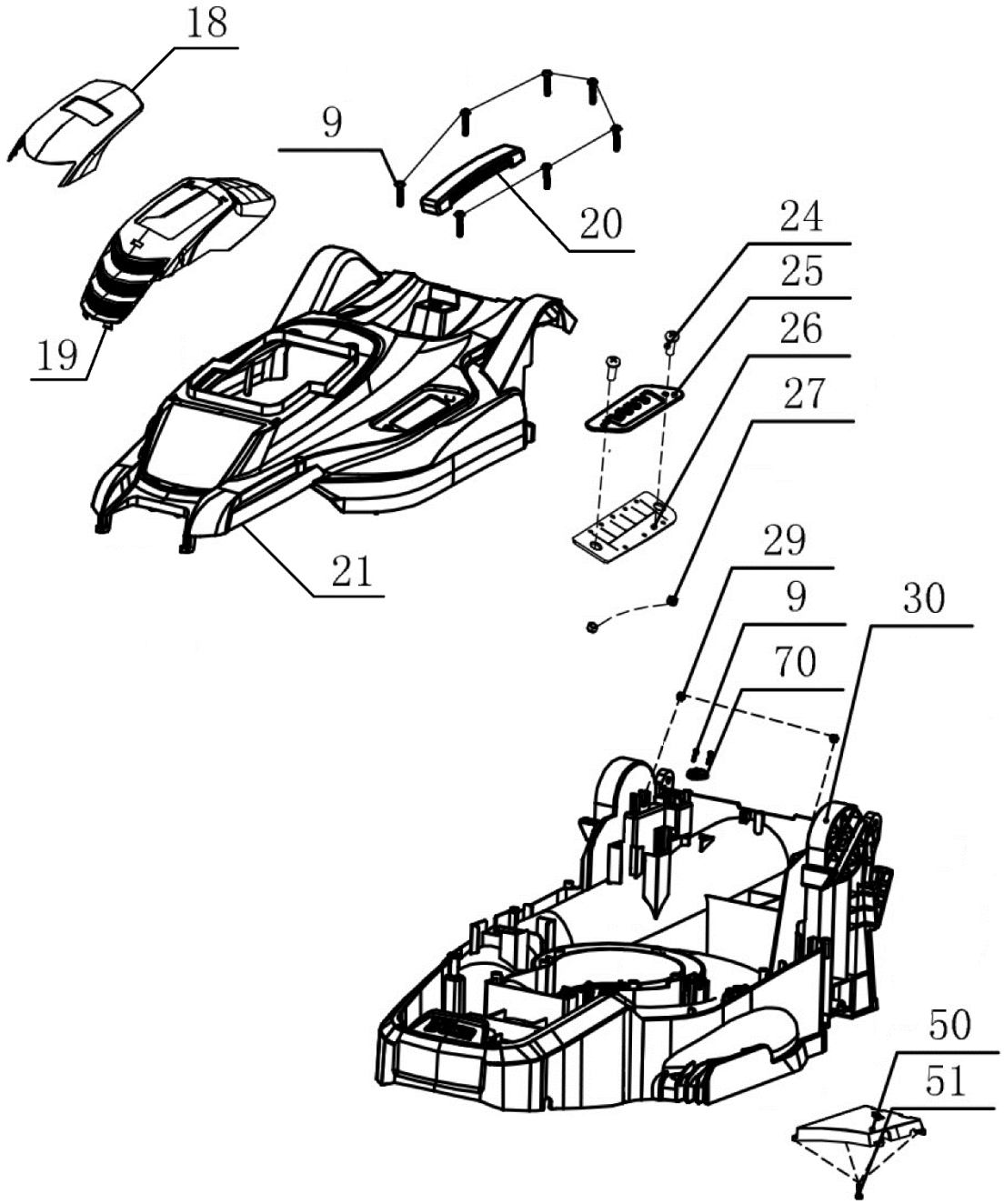

№	Артикул	Наименование	Σ	№	Артикул	Наименование	Σ
9	104030136	Винт самонарезающий	9	26	105020068	Пыльник	1
18	301070910	Накладка верхняя	1	27	104020017	Гайка	2
19	301070911	Накладка	1	29	104020077	Гайка	2
20	301070396F	Рукоятка	1	30	301070921	Корпус (шасси)	1
21	301070920	Корпус, верхняя часть	1	50	301070837	Накладка нижняя	1
24	104030300	Винт	2	51	104030135	Винт самонарезающий	4
25	103990881	Накладка зубчатая	1	70	301990135	Хомут крепления кабеля	1

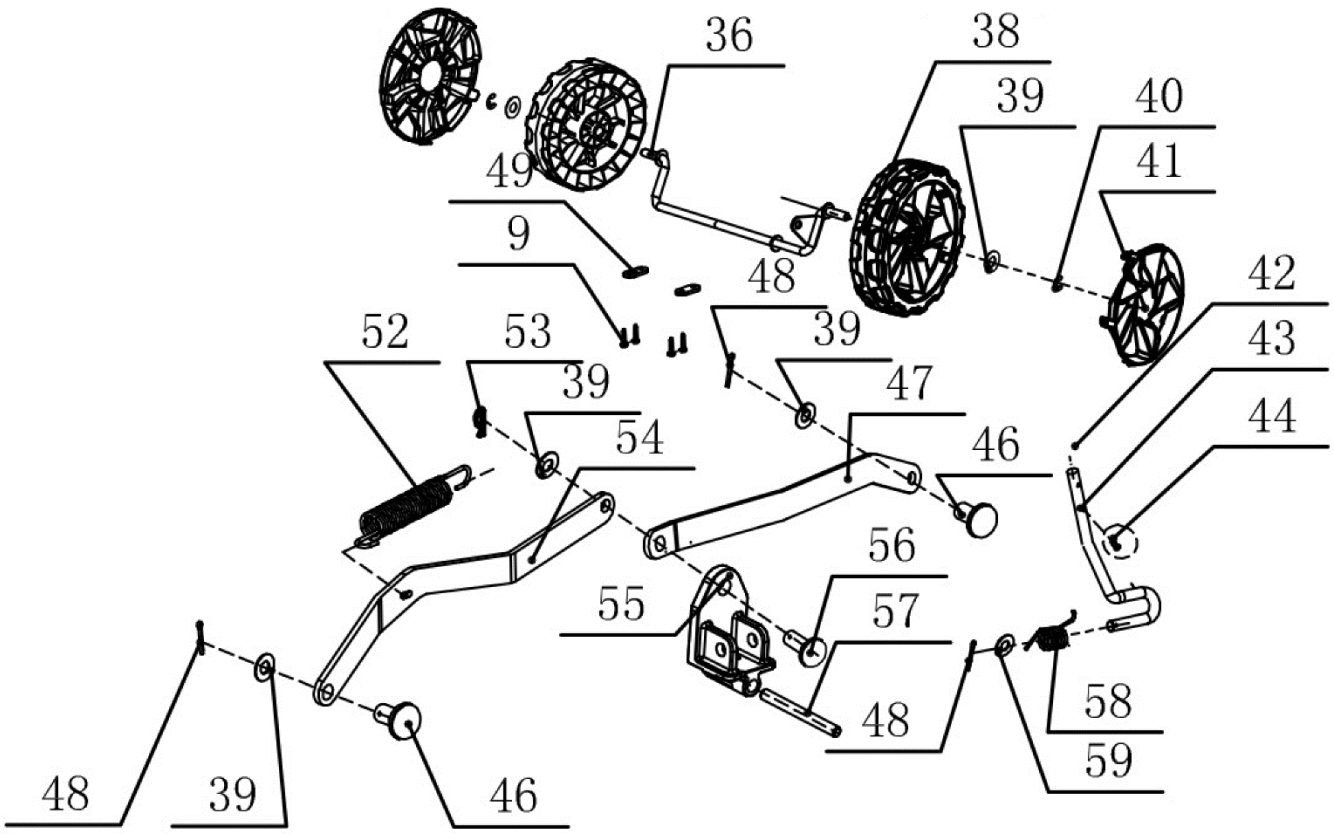

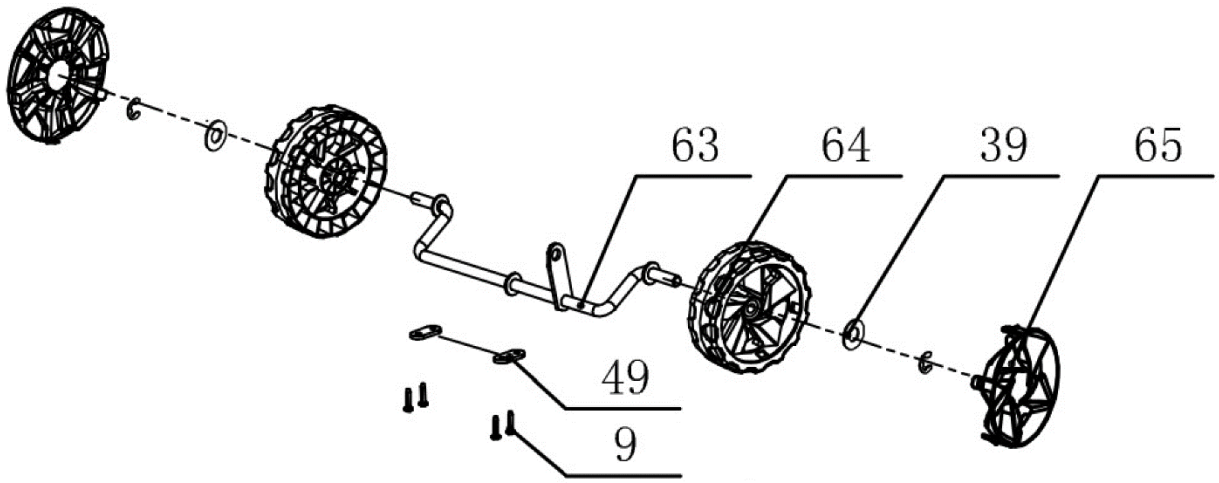

№	Артикул	Наименование	Σ	№	Артикул	Наименование	Σ
9	104030136	Винт самонарезающий	8	49	103990797	Хомут крепления оси	4
36	103050259	Ось задняя	1	52	103060289-1	Пружина	1
38	301070924	Колесо заднее	2	53	103990750	Шплинт	1
39	104010258	Шайба	7	54	103990798	Тяга	1
40	104050024	Кольцо стопорное	4	55	301062854	Скоба механизма рег. высоты	1
41	301070923	Колпак колеса заднего	2	56	301062853	Штифт	1
42	301062852	Рукоятка рычага рег. высоты	1	57	103050261	Ось	1
43	103990880	Рычаг регулировки высоты	1	58	103060285	Пружина	1
44	104030203	Винт	2	59	104010257	Шайба	7
46	301062851	Штифт	2	63	103050274	Ось передняя	1
47	103990799	Тяга	1	64	301062850	Колесо переднее	2
48	103990811	Шплинт	3	65	301062849	Колпак переднего колеса	2

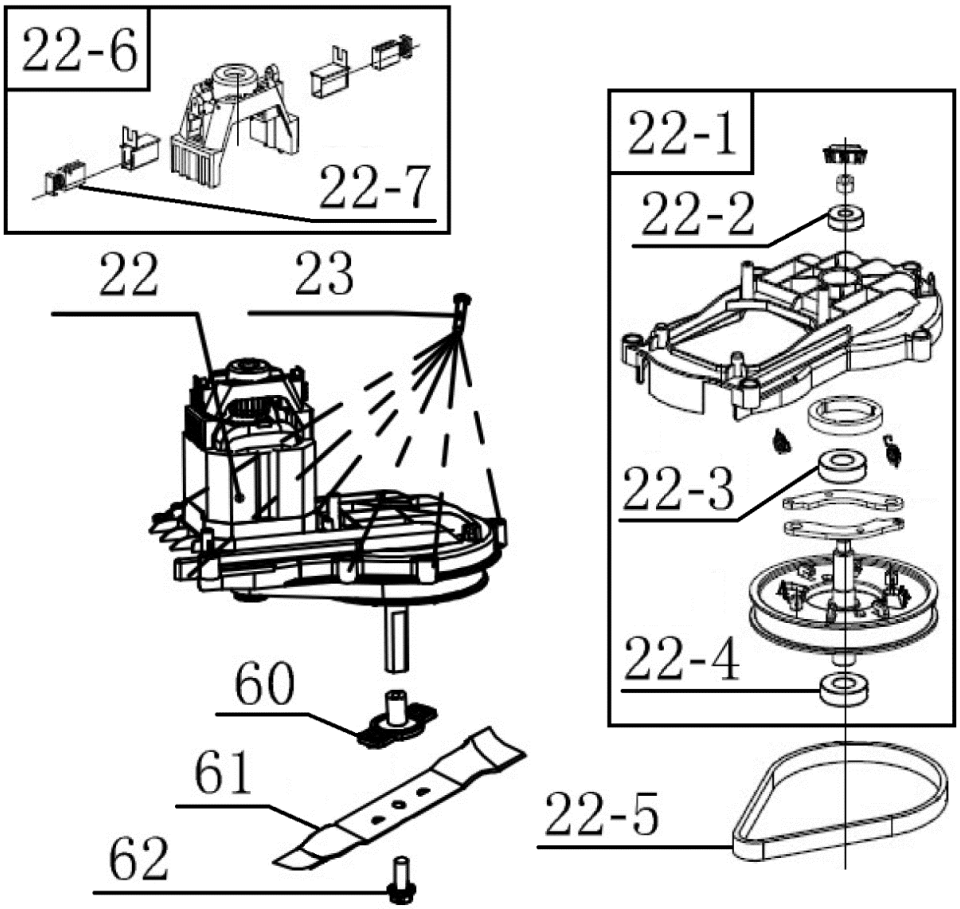

№	Артикул	Наименование	Σ	№	Артикул	Наименование	Σ
22	4070213	Двигатель в сборе	1	22-6	1600MSET1	Корпус щеткодержателя, к-т	1
22-1	1600MSET3	Суппорт двигателя, комплект	1	22-7	102060067	Щетка электродвигателя	2
22-2	103050243	Подшипник 609	1	23	104030423	Винт самонарезающий	7
22-3	04035301003	Подшипник 6002	1	60	301070794	Адаптер ножа	1
22-4	103050242	Подшипник 6902	1	61	C5187	Нож	1
22-5	105990077	Ремень 5PJ457/180J	1	62	104040205	Болт крепления ножа	1

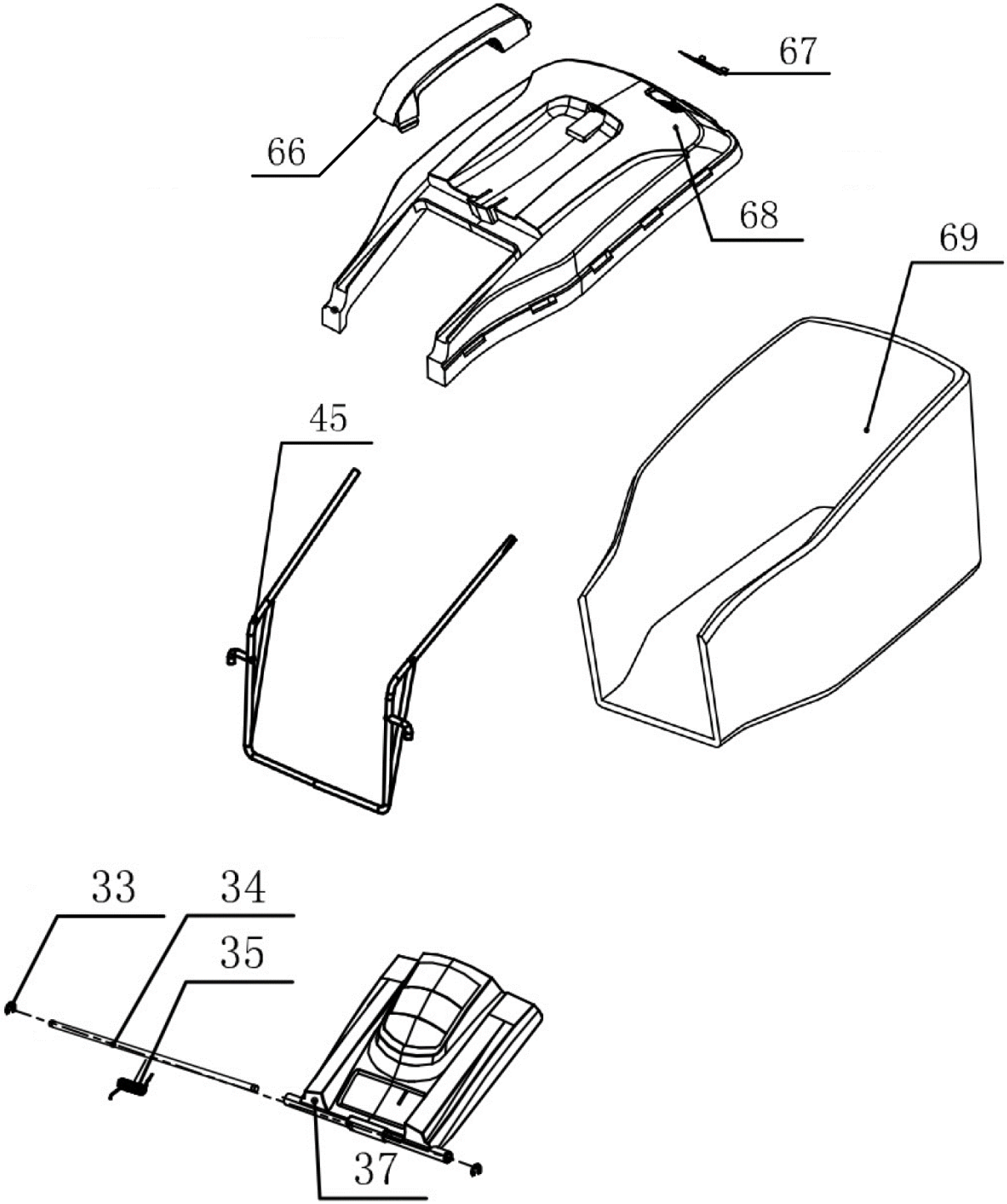

№	Артикул	Наименование	Σ	№	Артикул	Наименование	Σ
33	104050028	Кольцо стопорное	2	66	301070580P	Рукоятка	1
34	103050260	Ось	1	67	301062859	Индикатор заполнения	1
35	103060300	Пружина	1	68	301070917	Травосборник, верхняя часть	1
37	301070916	Крышка отсека травосборника	1	69	105011067	Сетка травосборника	1
45	103020130	Рамка травосборника	1				