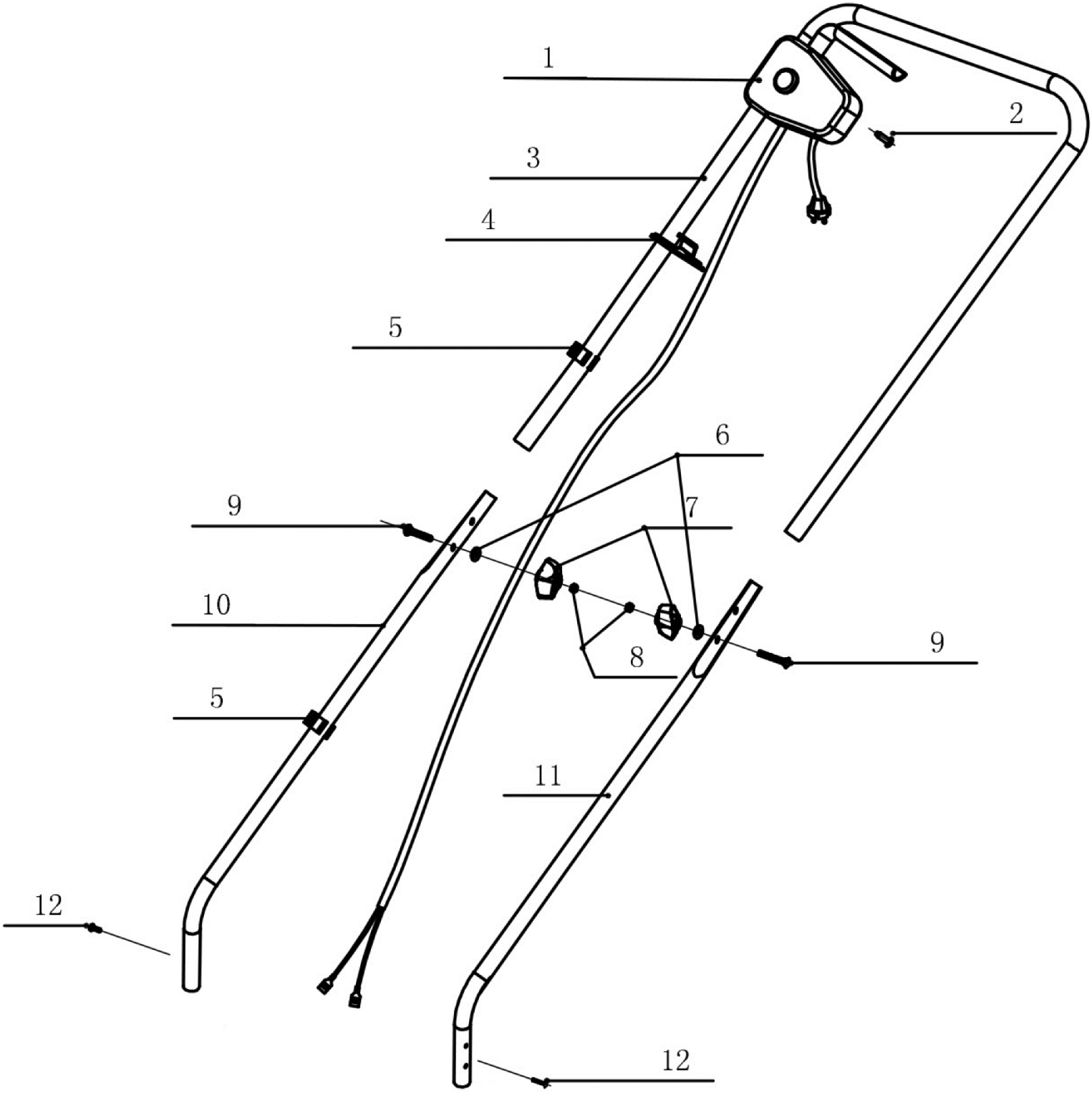

№	Артикул	Наименование	Σ	№	Артикул	Наименование	Σ
1	4080065	Выключатель, комплект с рычагом	1	7	301070741	Гайка барашковая	2
2	104030163	Винт самонарезающий	2	8	104020008	Гайка	2
3	4990165	Рукоятка, верхняя часть	1	9	104040136	Болт мебельный	2
4	301070343	Держатель кабеля	1	10	4050139A	Рукоятка нижняя правая	1
5	301070355	Хомут	2	11	4050138A	Рукоятка нижняя левая	1
6	104010030	Шайба	2	12	104030357	Винт самонарезающий	2

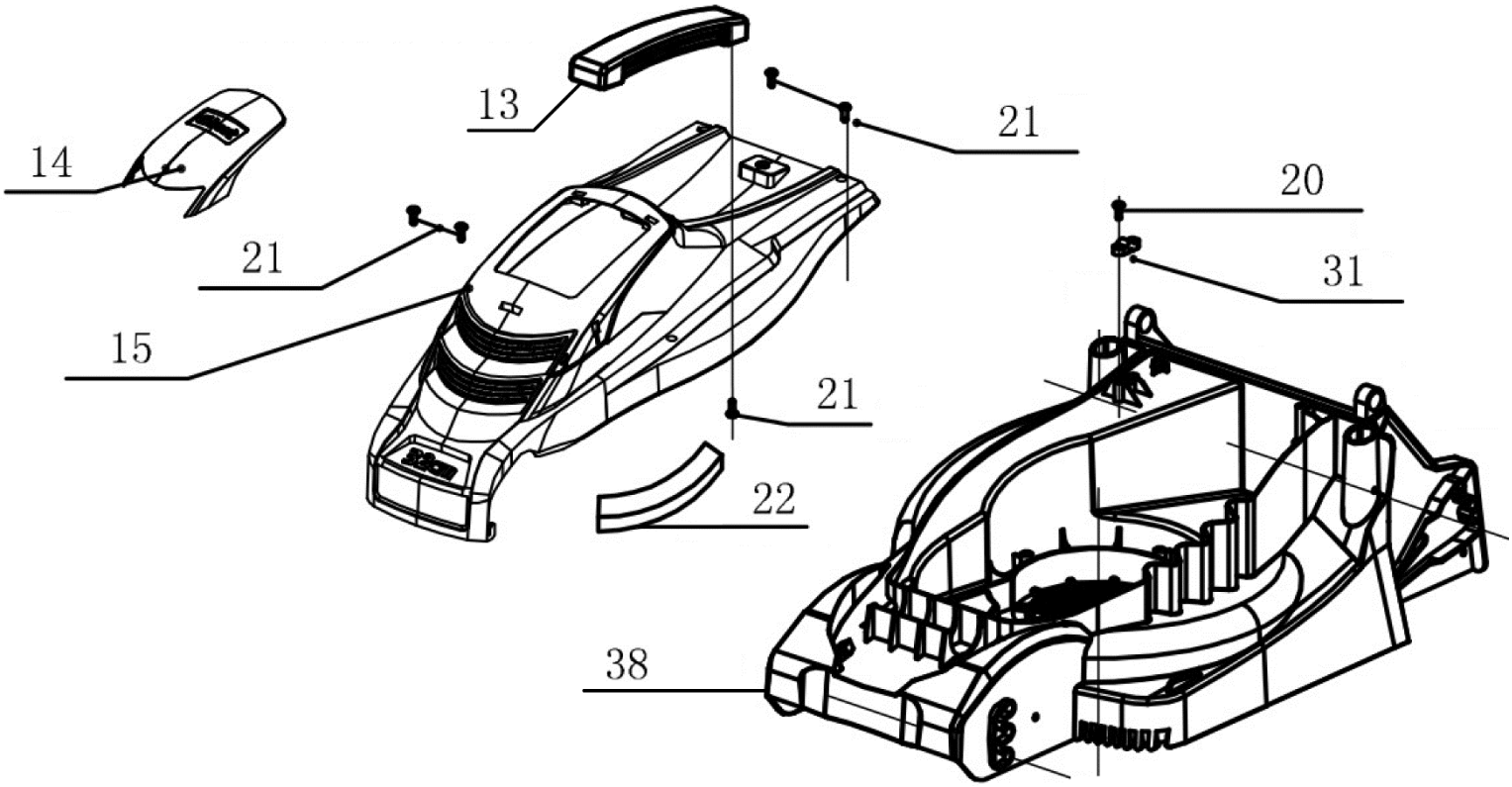

№	Артикул	Наименование	Σ	№	Артикул	Наименование	Σ
13	301070396	Рукоятка	1	21	104030161	Винт самонарезающий	6
14	301070910	Накладка	1	22	105990144	Уплотнитель поролоновый	1
15	301070930	Крышка корпуса	1	31	301990135	Хомут прижимной кабеля	1
20		Винт самонарезающий	2	38	301070576AD	Дека (шасси)	1

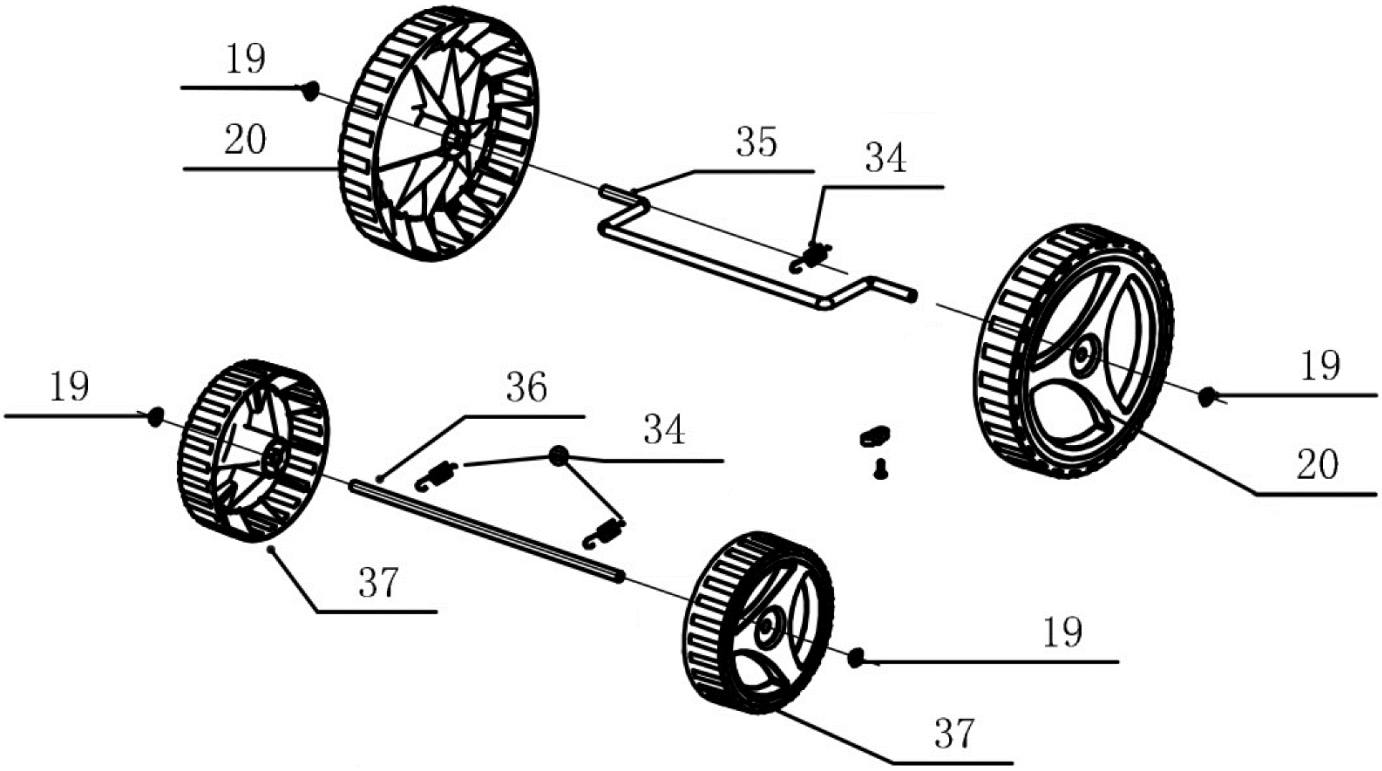

№	Артикул	Наименование	Σ	№	Артикул	Наименование	Σ
19	103990417	Колпачок стопорный	4	35	103050027-1	Ось задних колес	1
20	301070573	Колесо заднее	2	36	103050026-1	Ось передних колес	1
34	103060043-1	Пружина	3	37	301070574	Колесо переднее	2

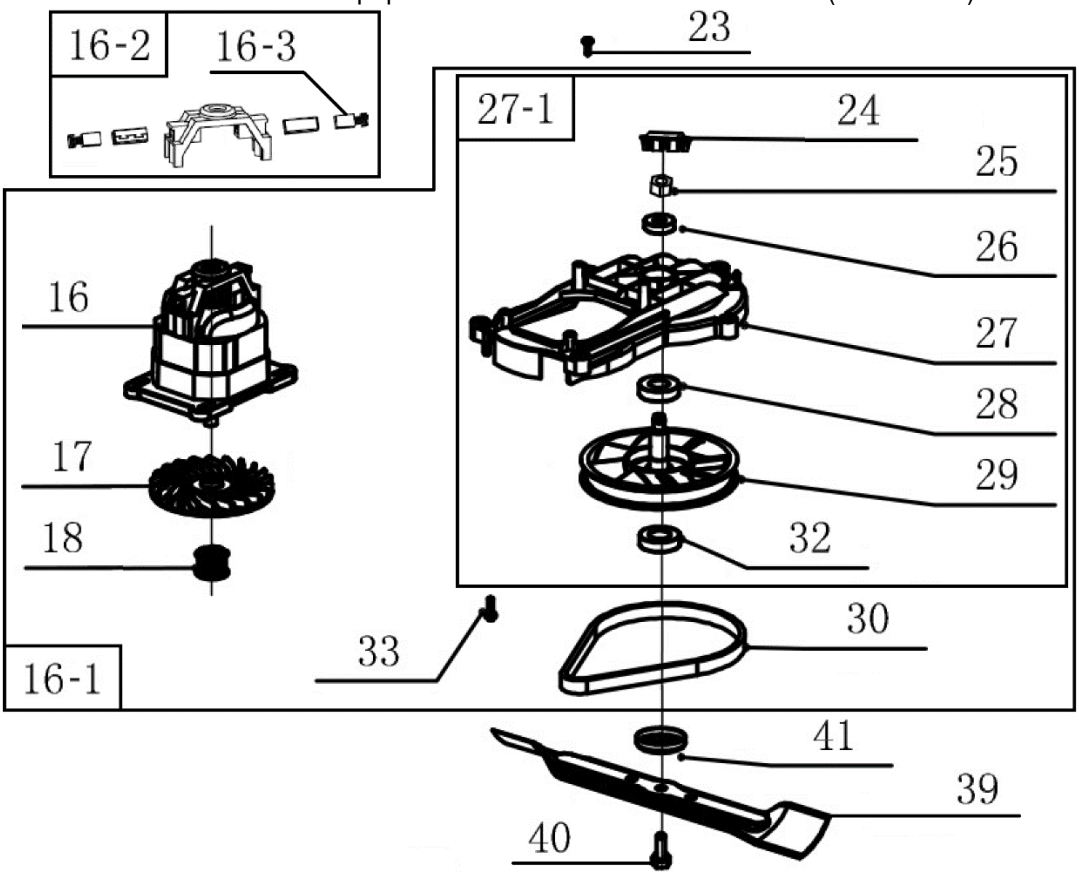

№	Артикул	Наименование	Σ	№	Артикул	Наименование	Σ
16		Двигатель	1	27	301070575A	Суппорт крепления двигателя	1
16-1	4070155	Двигатель в сборе с суппортом	1	27-1	1000MSET3	Суппорт крепл. двигателя в сборе	1
16-2	1000MSET1	Корпус щеткодержателя, к-т	1	28	04035301003	Подшипник 6002	1
16-3	102060035	Щетка	2	29	301070895	Шкив ведомый	1
17	301070572	Крыльчатка	1	30	105990072A	Ремень 4PJ457/180J	1
18	103070119	Шкив ведущий	1	32	103050242	Подшипник 6902	1
23	104030162	Винт самонарезающий	7	33	104030378	Винт самонарезающий	4
24	301070860	Пыльник	1	39	C5185	Нож	1
25	104020020	Гайка	1	40	104040205	Болт крепления ножа	1
26	103050243	Подшипник 609	1	41	103990639	Крышка	1

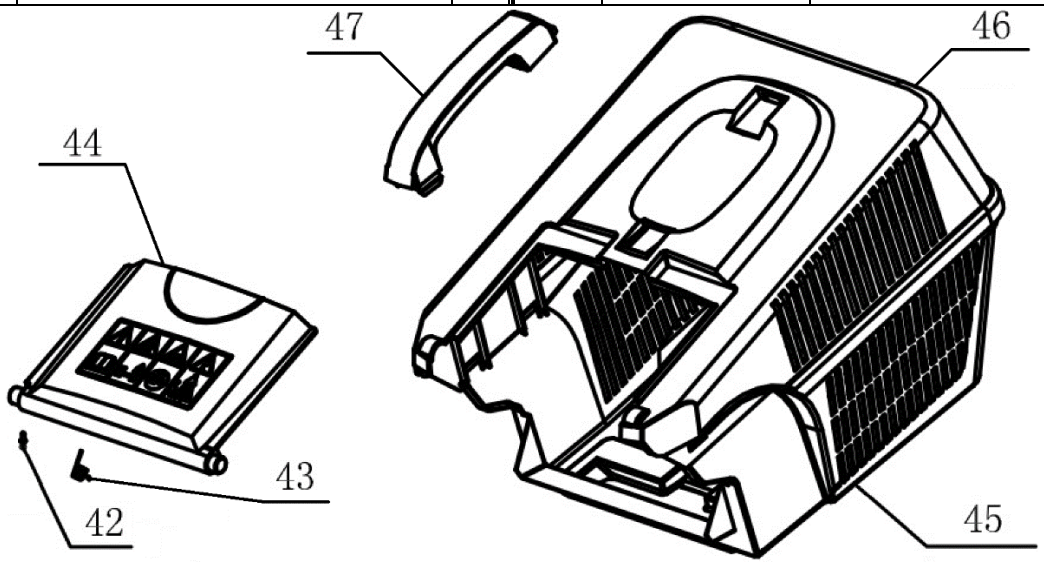

№	Артикул	Наименование	Σ	№	Артикул	Наименование	Σ
42	104030211	Винт самонарезающий	1	45	301070578	Травосборник, нижняя часть	1
43	103060044-1	Пружина	1	46	301070579	Травосборник, верхняя часть	1
44	301070577	Крышка отсека травосборника	1	47	301070580	Рукоятка	1