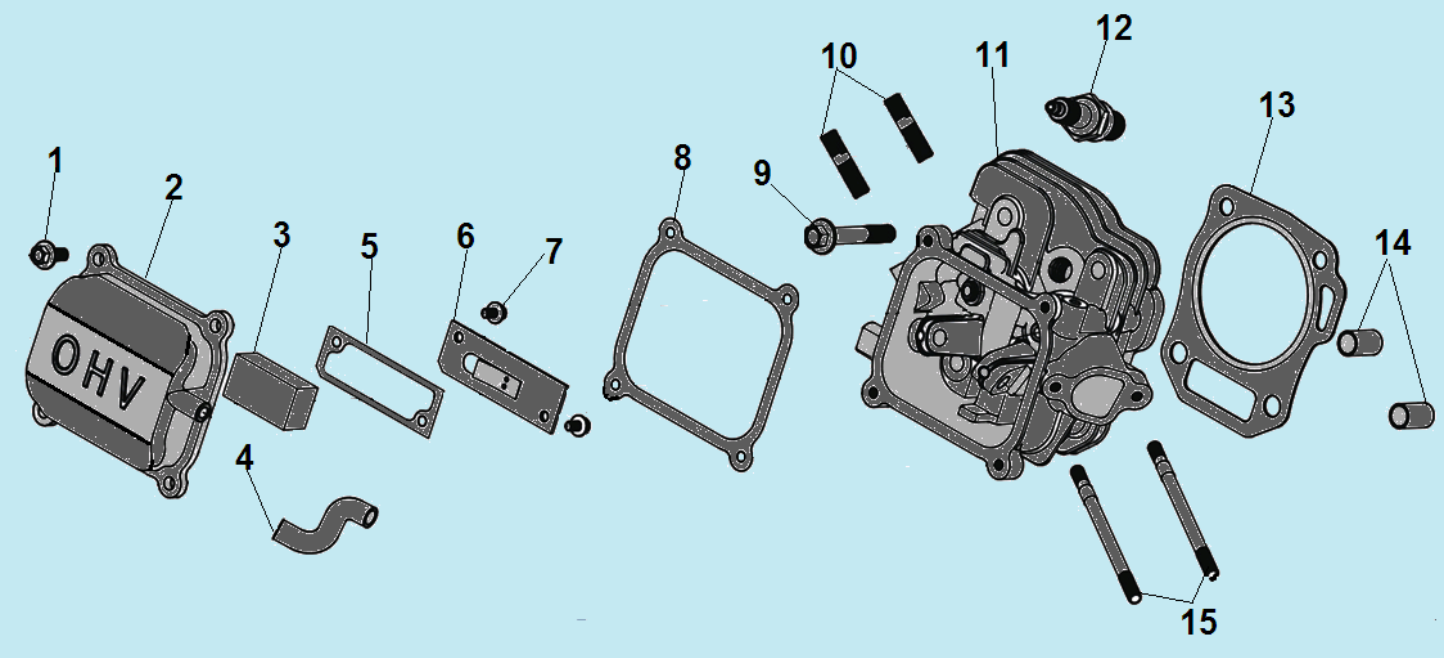

№	Артикул	Наименование	К-во	№	Артикул	Наименование	К-во
1	380140013-0005	Болт М6х16	4	9	380140454-0002	Болт М10х65	4
2	120230138-0001	Крышка клапанов	1	10	380180098-0001	Шпилька крепления глушителя	2
3	150290027-0001	Фильтр сапуна	1	11	120080636-0001	Головка цилиндра	1
4	380741168-0001	Шланг сапуна	1	12	F7RTC	Свеча	1
5	110850026-0001	Прокладка клапана сапуна	1	13	120150216-0001	Прокладка головки цилиндра	1
6	110840034-0001	Клапан сапуна	1	14	380600116-0001	Штифт 12х20	2
7	380140429-0001	Болт М5х10	2	15	380180093-0001	Шпилька крепления карбюратора	2
8	120250057-0001	Прокладка крышки клапанов	1				

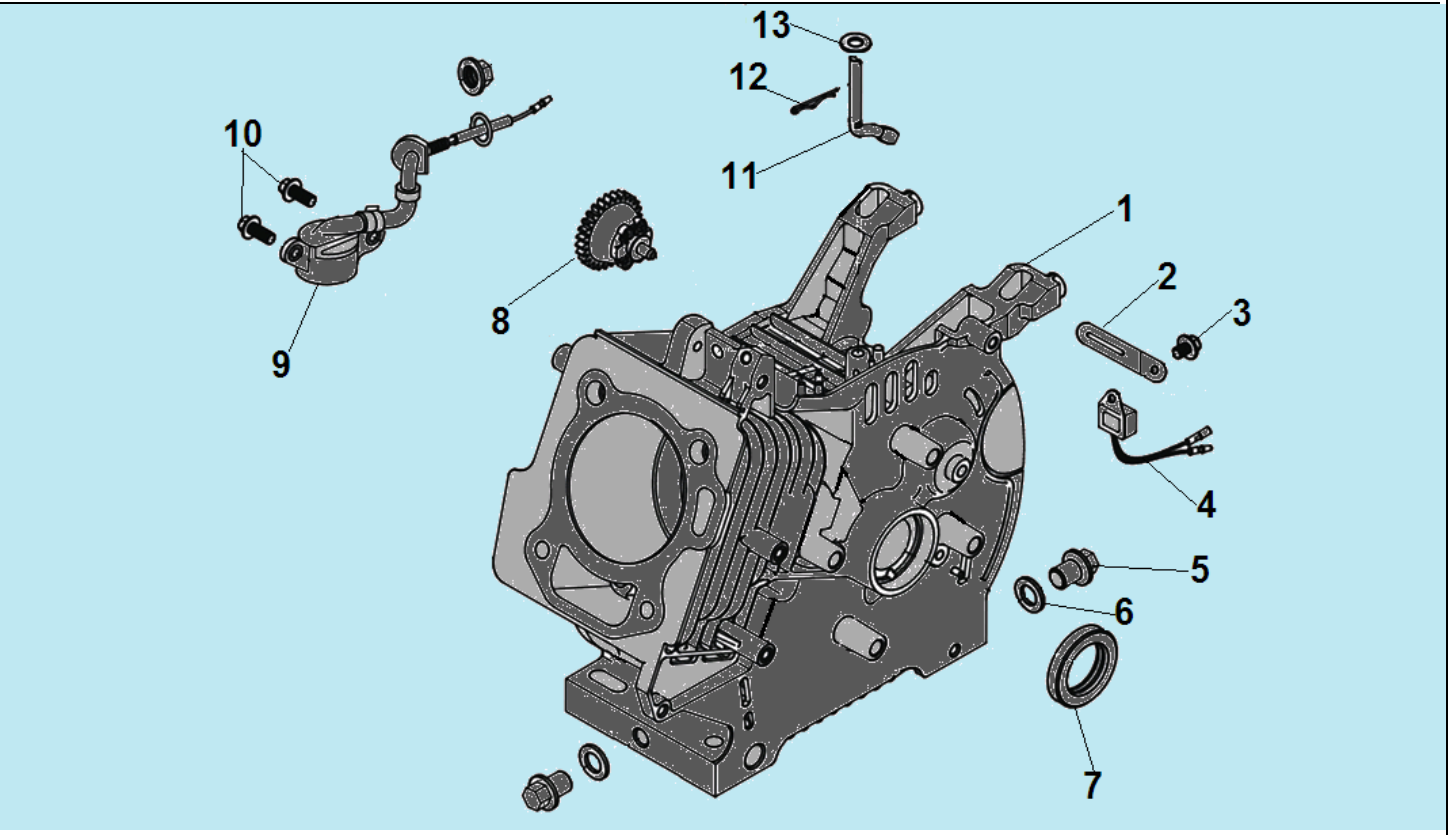

№	Артикул	Наименование	К-во	№	Артикул	Наименование	К-во
1	110810272-0001	Картер	1	8	FAK000	Центробежный регулятор	1
2	380940346-0001	Кронштейн для проводов	1	9	281850150-0001	Датчик уровня масла	1
3	380140037-0003	Болт М6х10	1	10	380140209-0001	Болт М6х14	2
4	3048021200800	Датчик уровня масла	1	11	171630025-0001	Вал регулятора оборотов	1
5	110260025-0001	Болт для слива масла	2	12	381350004-0001	Шплинт	1
6	380450514-0001	Уплотнительная шайба	2	13	380450531-0001	Шайба	1
7	380650347-0001	Сальник 25х41,25х6	1	14			

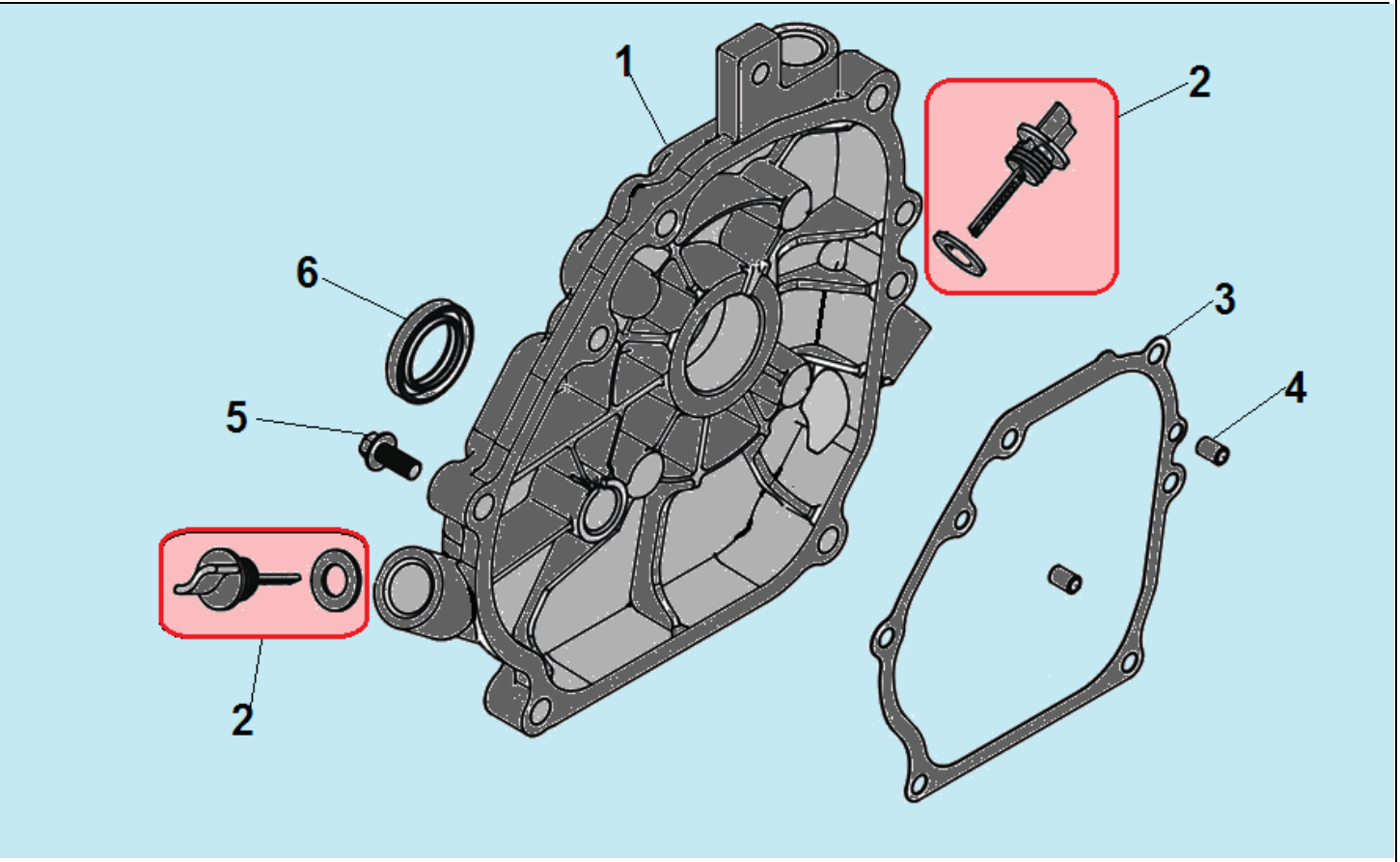

№	Артикул	Наименование	К-во	№	Артикул	Наименование	К-во
1	110820178-0001	Крышка картера	1	4	380600120-0001	Штифт 8x14	2
2	**110690096-0004**	**Щуп уровня масла**	**2**	5	380140028-0004	Болт M8x32	6
3	110830063-0001	Прокладка крышки картера	1	6	380650642-0001	Сальник 28x41,25x6	1

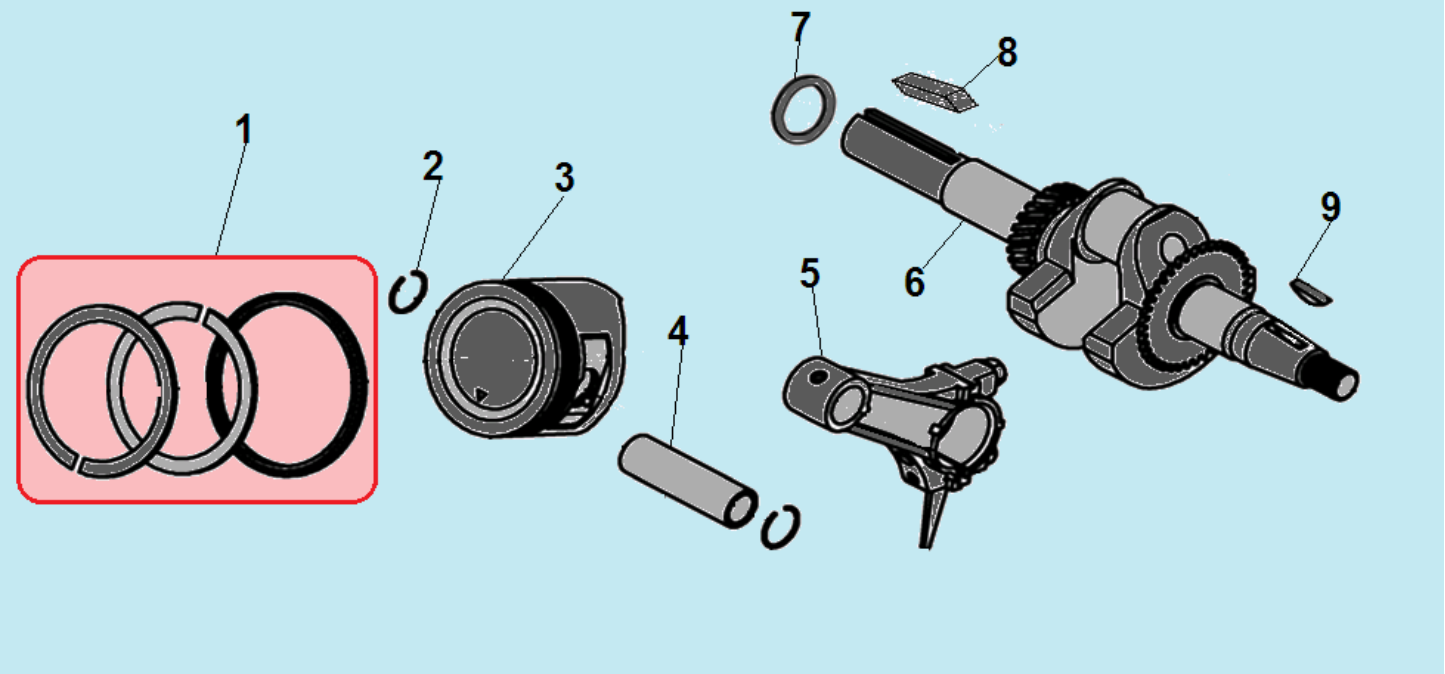

№	Артикул	Наименование	К-во	№	Артикул	Наименование	К-во
1	**130070158-0001**	**Комплект колец 75x1,0x1,2**	**1**	6	130290613-0001	Коленвал	1
2	380560056-0001	Стопорное кольцо	2	7	380451091-0001	Шайба 28x37x1	1
3	130030245-0001	Поршень 75x45	1	8	380620041-0001	Шпонка 6,3x6,3x44,5	1
4	130060031-0001	Палец поршня 18x54	1	9	380620050-T040	Шпонка 4x5,5x12,5	1
5	DCK002	Шатун	1	10			

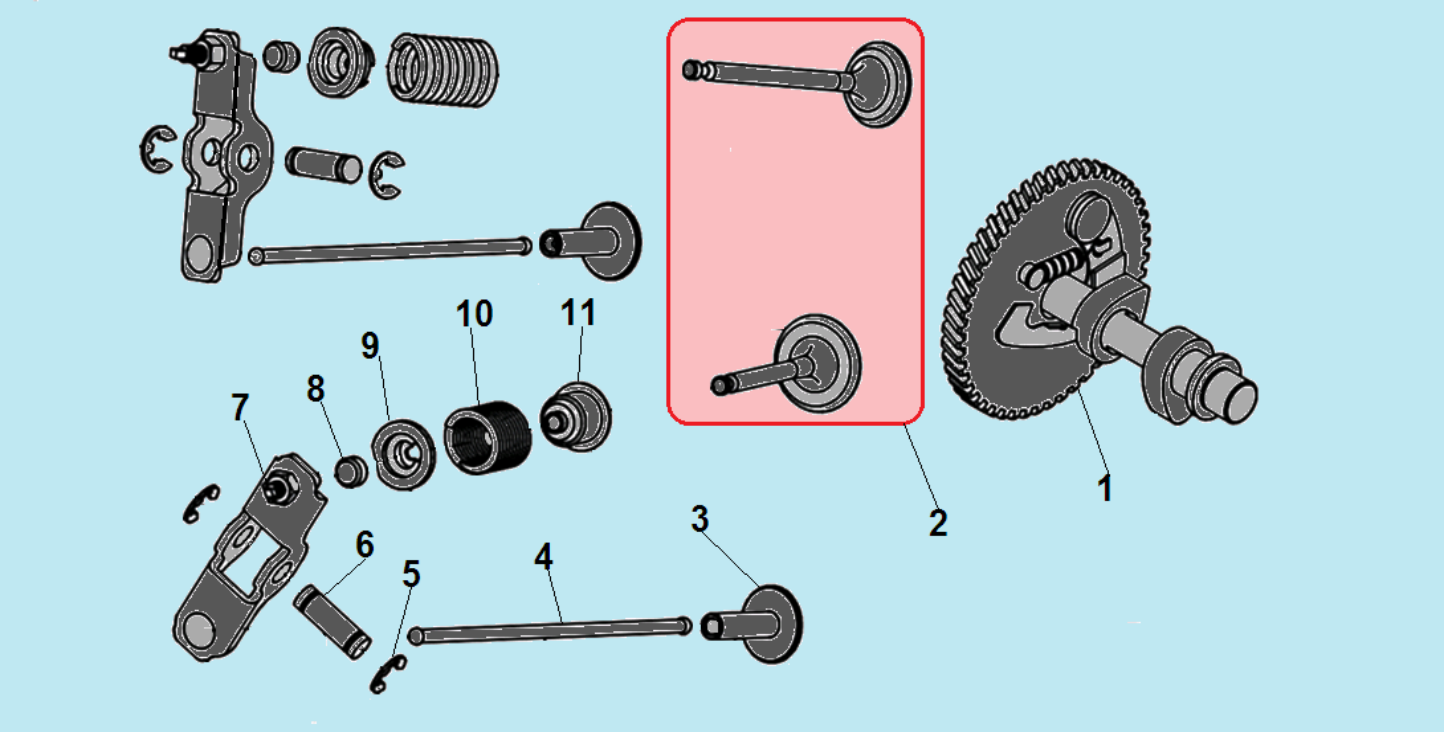

№	Артикул	Наименование	К-во	№	Артикул	Наименование	К-во
1	140020168-0001	Распредвал	1	7	140450068-0001	Коромысло клапана	2
2	**500550076-0001**	**Комплект клапанов**	**1**	8	140320001-0001	Колпачок клапана	2
3	140690003-0001	Тарелка толкателей	2	9	140380017-0001	Сухарь клапана	2
4	140670047-0001	Толкатель (штанга) 148,5 мм	2	10	140340039-0001	Пружина клапана	2
5	380570024-0003	Стопорная шайба	4	11	140400016-0001	Маслосъемный колпачок	1
6	141730001-0001	Вал коромысла	2	12			

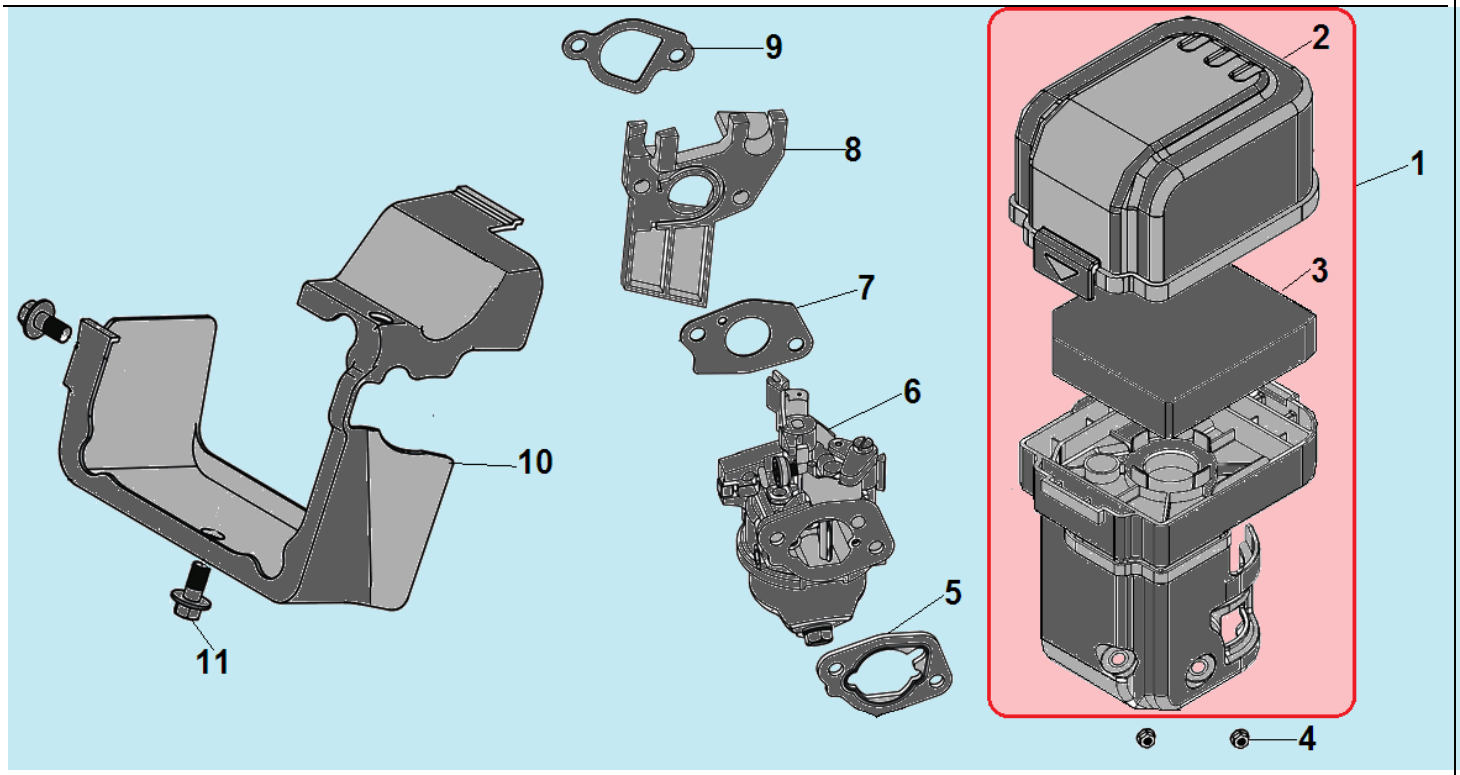

№	Артикул	Наименование	К-во	№	Артикул	Наименование	К-во
1	**180020801-0001**	**Корпус фильтра комплект**	**1**	7	170430179-0001	Прокладка под карбюратор	1
2	180070235-0001	Крышка фильтра	1	8	170440093-0001	Теплоизолятор	1
3	180100095-0001	Воздушный фильтр	1	9	170430178-0001	Прокладка под теплоизолятор	1
4	380370048-0001	Гайка М6	2	10	160190084-0001	Дефлектор	1
5	170430065-0001	Прокладка под корпус фильтра	1	11	380140037-0003	Болт М6х10	2
6	170021573-0001	Карбюратор	1	12			

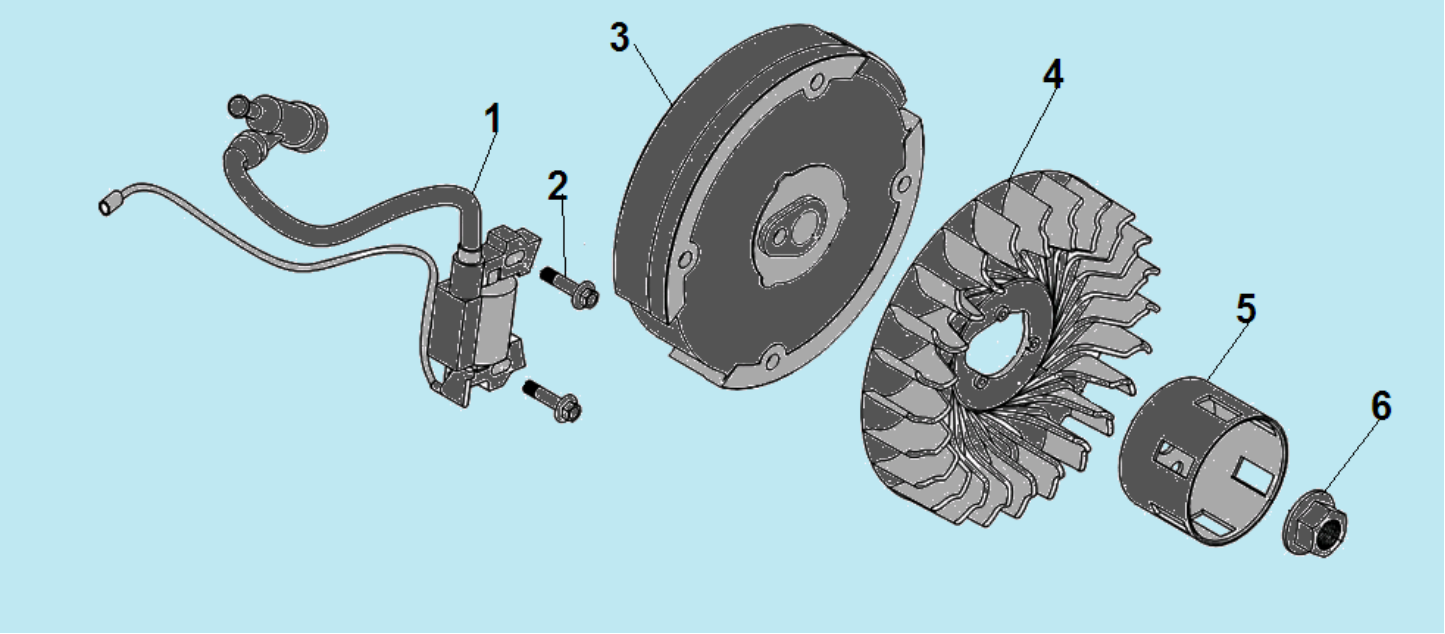

№	Артикул	Наименование	К-во	№	Артикул	Наименование	К-во
1	270920180-0001	Магнето	1	4	160180036-0001	Крыльчатка маховика	1
2	380140103-0004	Болт М6х25	2	5	193590030-0001	Стакан маховика	1
3	270020274-0001	Маховик	1	6	380370051-0001	Гайка М14х1,5	1

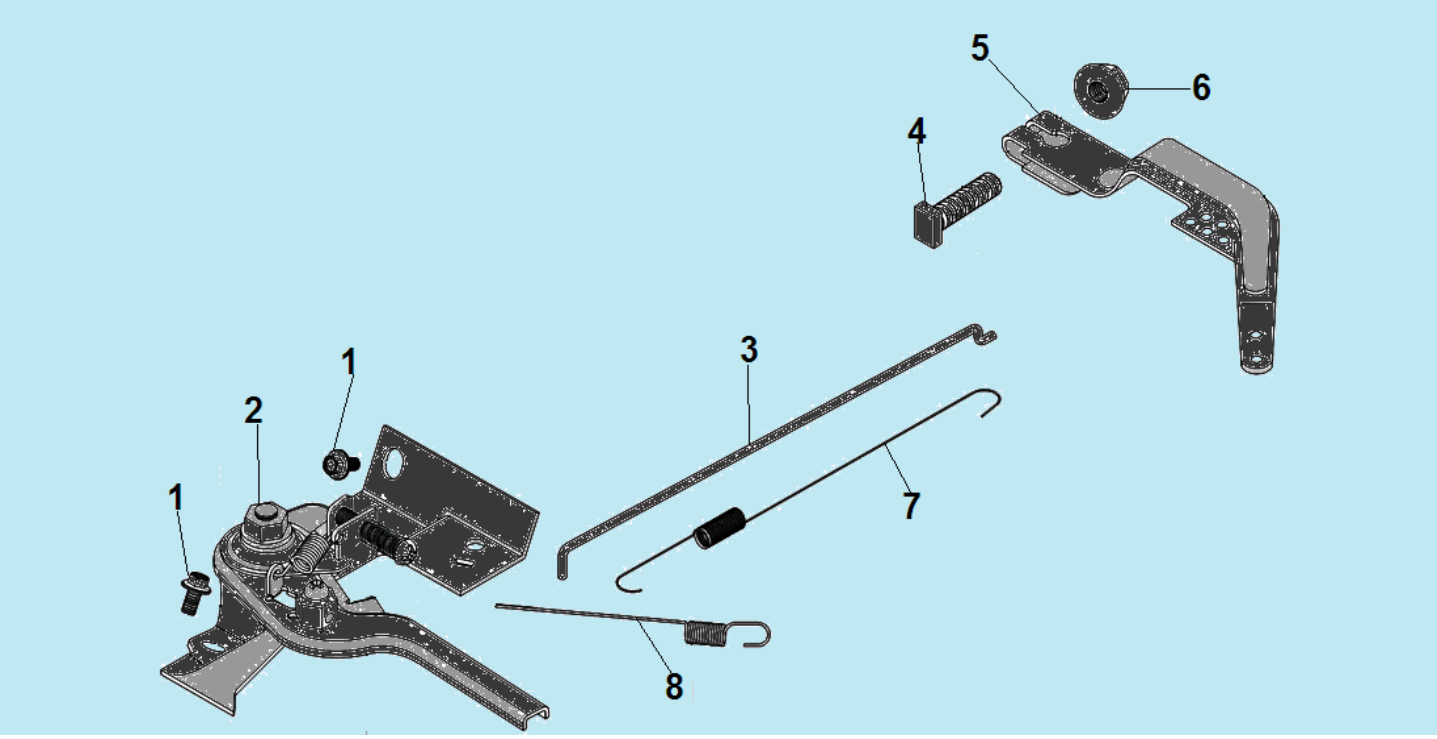

№	Артикул	Наименование	К-во	№	Артикул	Наименование	К-во
1	380140037-0003	Болт М6х10	2	5	171620001-0003	Рычаг вала регулятора оборотов	1
2	171680139-0001	Рычаг регулировки оборотов	1	6	380370066-0001	Гайка М6	1
3	171590030-0001	Тяга рычага	1	7	171610002-0001	Пружина тяги	1
4	380250002-0001	Болт М6х21	1	8	171600081-0001	Пружина рычага регулировки оборотов	1

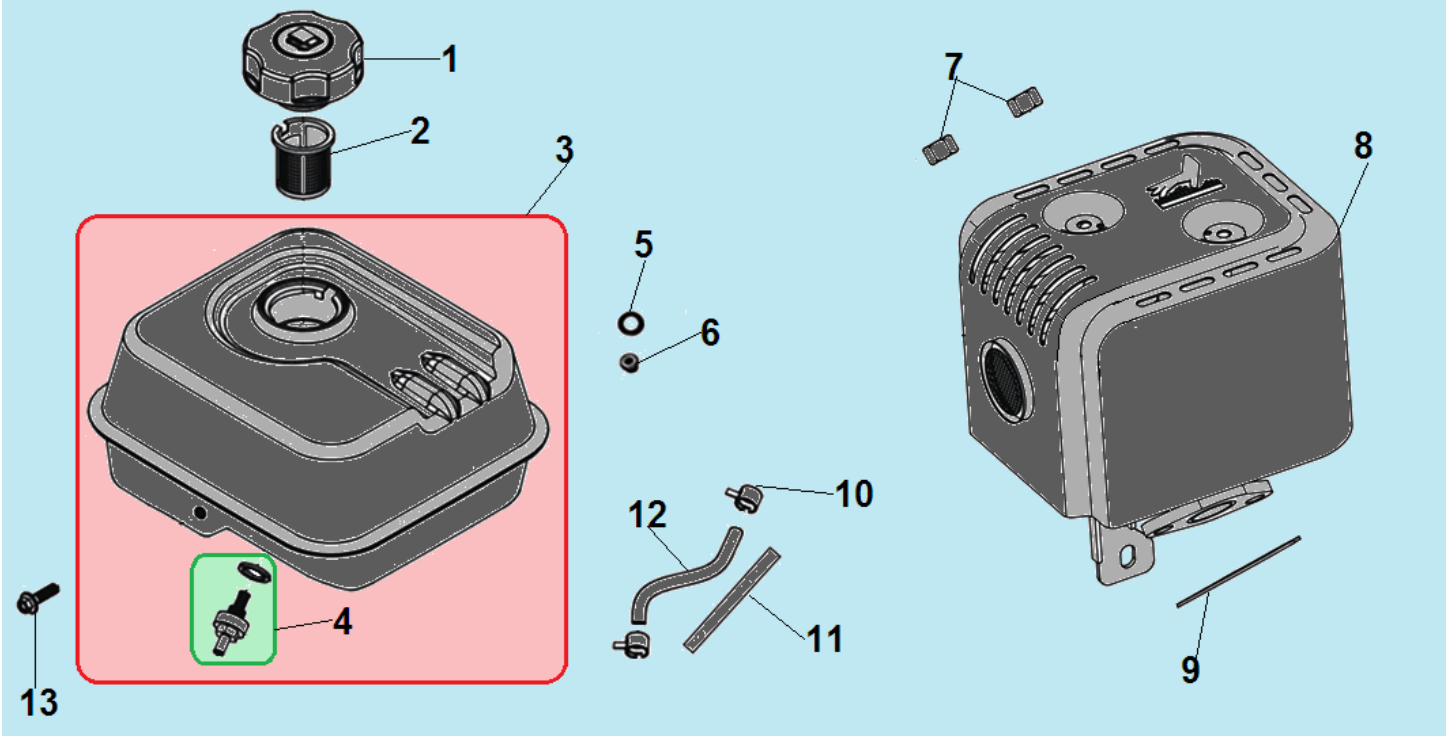

№	Артикул	Наименование	К-во	№	Артикул	Наименование	К-во
1	DA02P022	Крышка топливного бака	1	8	180572226-0001	Глушитель	1
2	170720009-0001	Фильтр сетчатый	1	9	180650116-0001	Прокладка глушителя	1
3	170501038-0006	Бак топливный	1	10	380960170-0002	Хомут шланга	2
4	170660077-0001	Штуцер топливного бака	1	11	380770285-0001	Защита шланга	1
5	380920086-0001	Шайба 8,5x2,5	2	12	380750761-0001	Шланг топливный	1
6	380370048-0001	Гайка M6	2	13	380140102-0004	Болт M6x25	1
7	380340005-0005	Гайка M8	2				

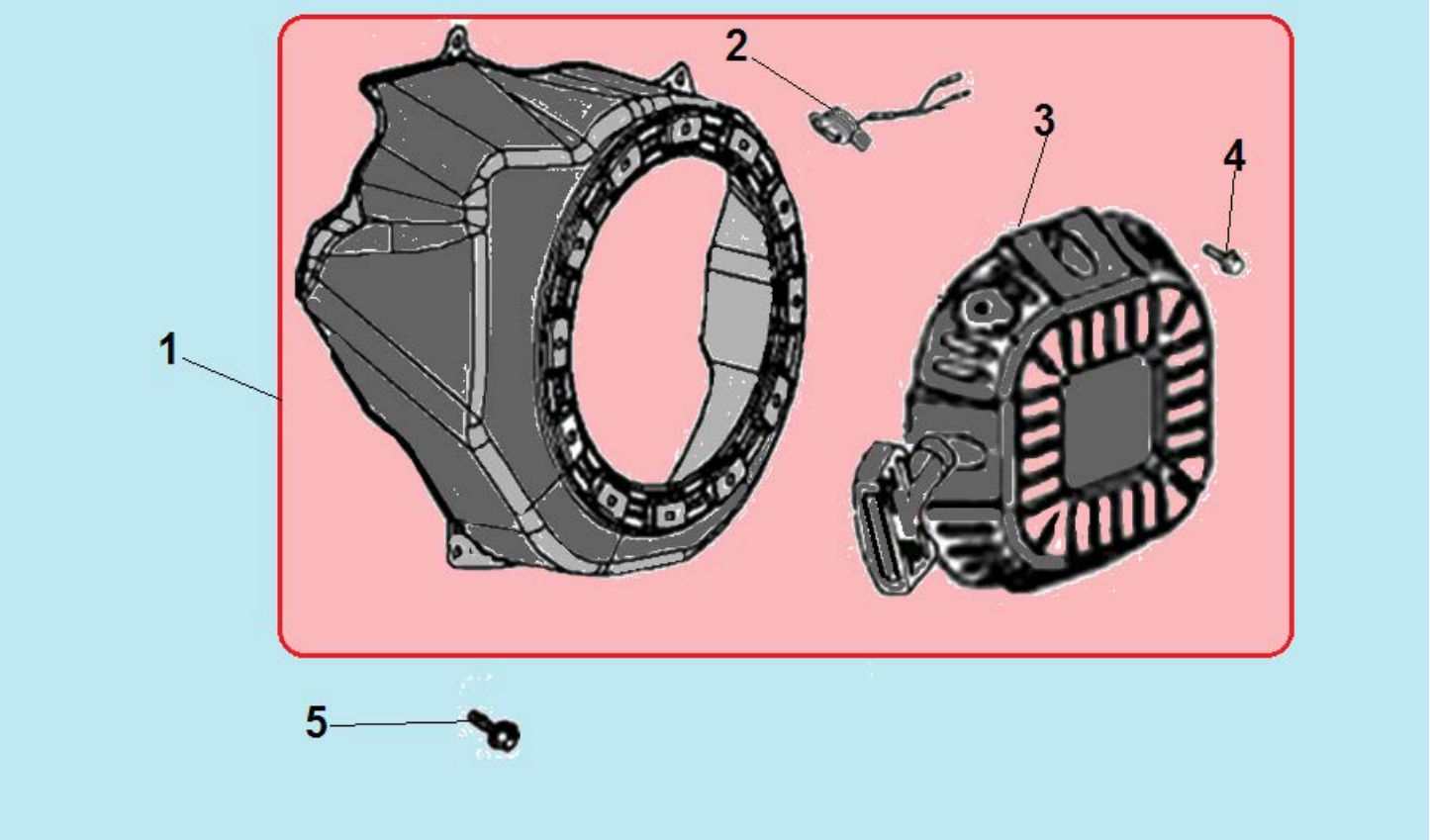

№	Артикул	Наименование	К-во	№	Артикул	Наименование	К-во
1	**193490381-0004**	**Стартер комплект с кожухом**	**1**	4	380140531-0001	Болт М6х8	4
2	271660028-0001	Выключатель зажигания	1	5	380140037-0003	Болт М6х10	4
3	193500160-0001	Стартер в сборе	1				