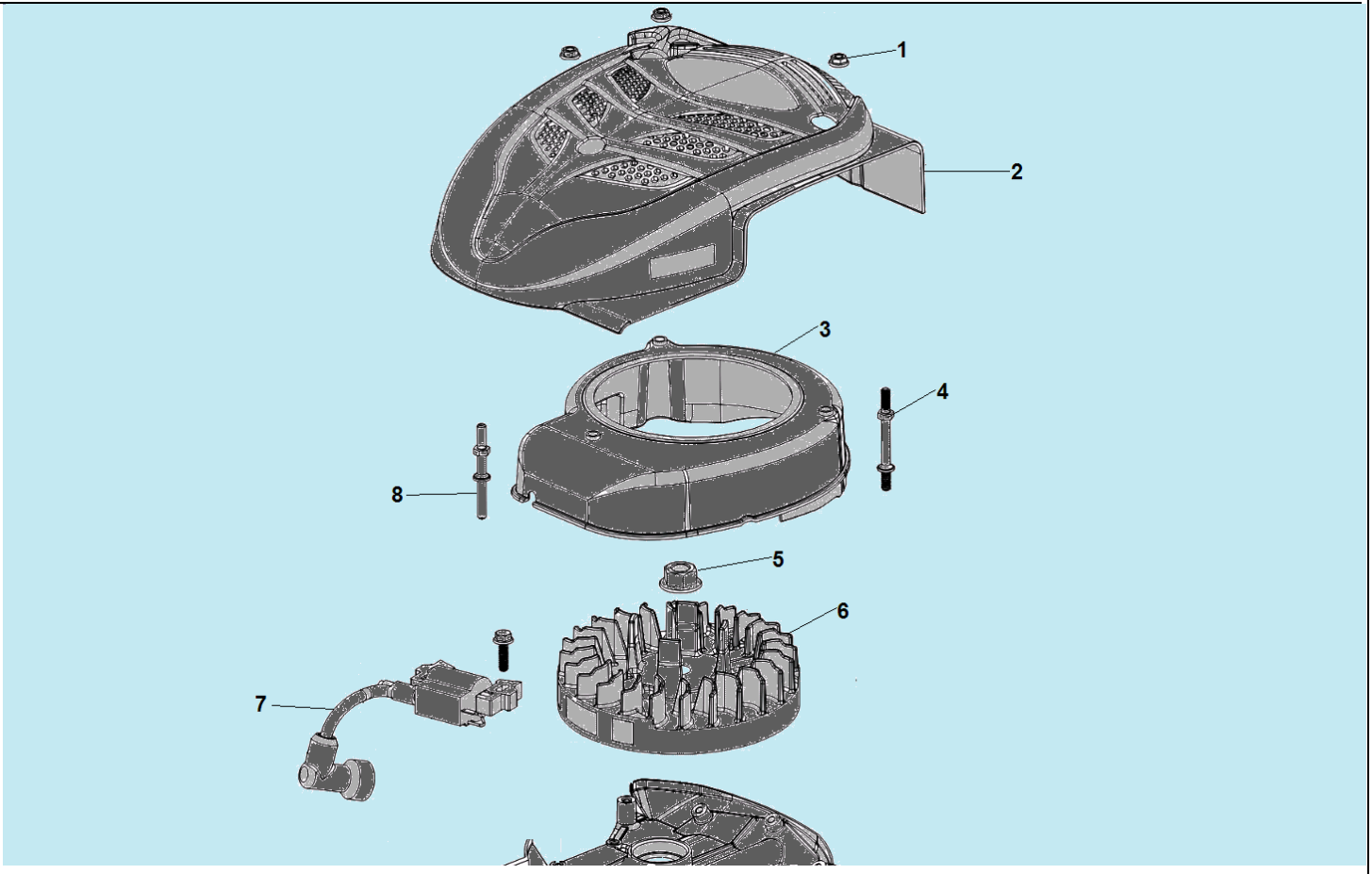

№	Артикул	Наименование	К-во	№	Артикул	Наименование	К-во
1	380370066-0001	Гайка	3	5	380370051-0001	Гайка крепления маховика	1
2	193490246-0002	Стартер в сборе	1	6	270020232-0001	Маховик	1
3	160210109-0001	Кожух маховика	1	7	DN01D000	Магнето	1
4	380850010-0001	Шпилька	2	8	380850016-0001	Шпилька	1

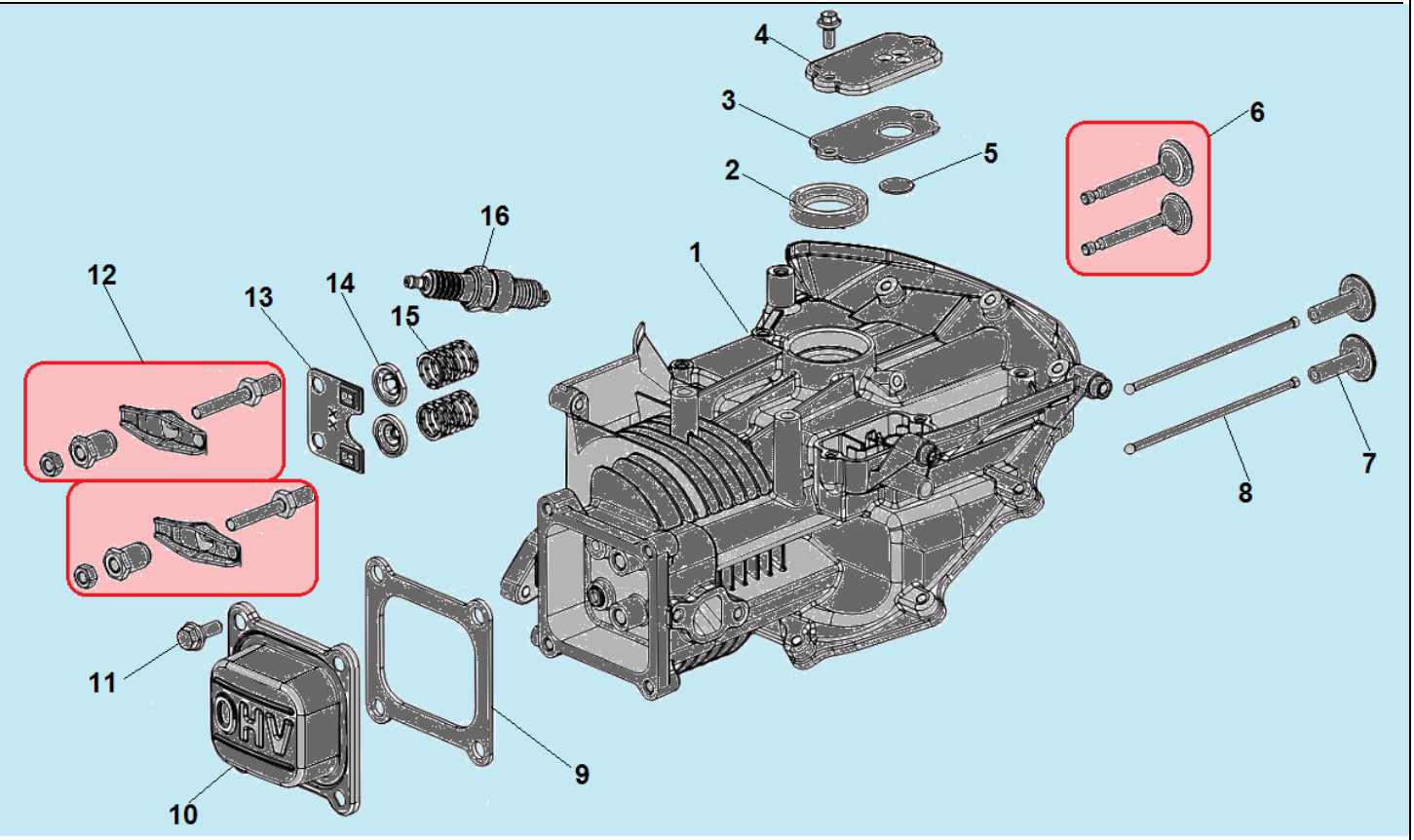

№	Артикул	Наименование	К-во	№	Артикул	Наименование	К-во
1	110810224-0001	Картер	1	9	120250045-0001	Прокладка крышки клапанов	1
2	380650335-0001	Сальник коленвала 25x38x7	1	10	120230118-0001	Крышка клапанов	1
3	110850019-0001	Прокладка крышки сапуна	1	11	380020070-0001	Болт	4
4	110840027-0001	Крышка клапана сапуна	1	**12**	**140450022-0001**	**Коромысло клапана комплект**	**2**
5	110860005-0001	Клапан сапуна	1	13	140710013-0002	Направляющая толкателя клапана	1
6	**500550034-0001**	**Комплект клапанов**	**1**	14	140380020-0001	Сухарь клапана	2
7	140690002-0001	Тарелка толкателя клапана	2	15	140340039-0001	Пружина клапана	2
8	140670029-0001	Толкатель (штанга) клапана	2	16	F7RTC	Свеча зажигания	

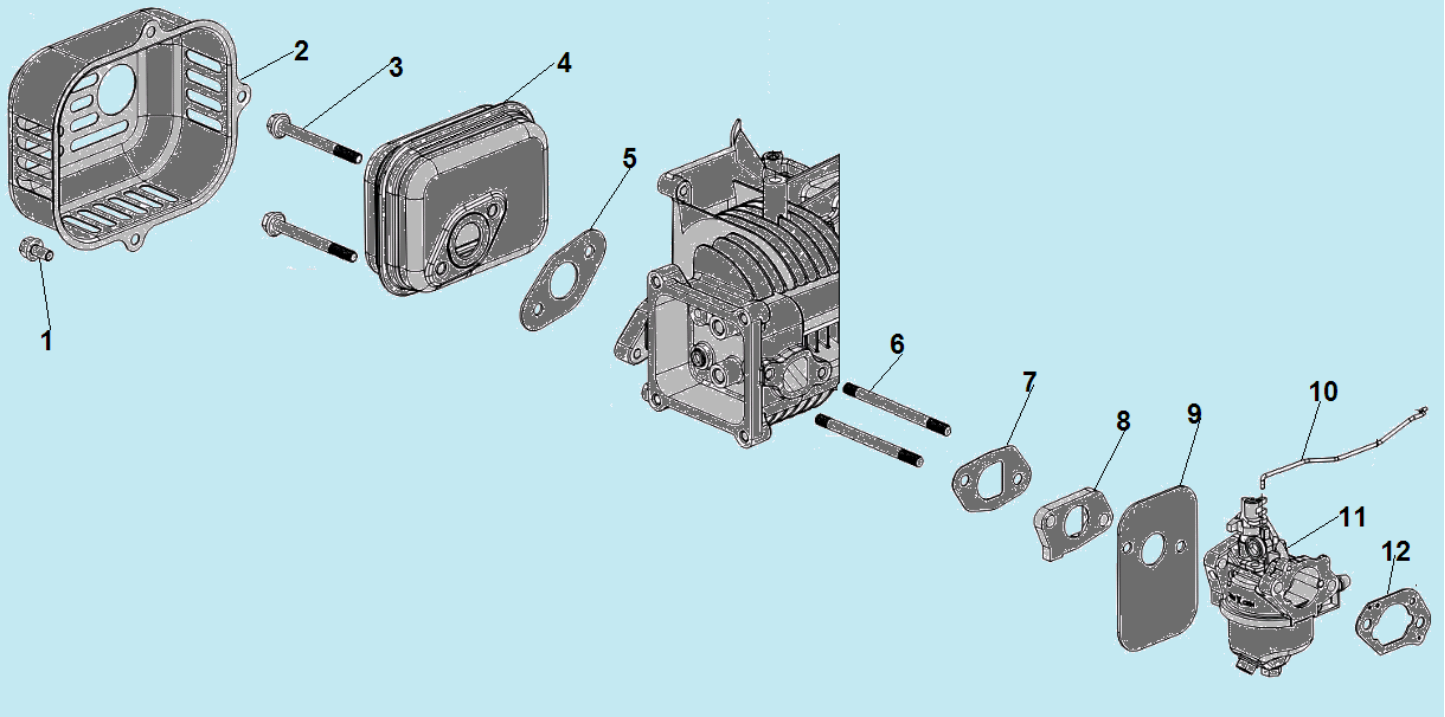

№	Артикул	Наименование	К-во	№	Артикул	Наименование	К-во
1	380140209-0001	Болт	4	7	170430148-0001	Прокладка под теплоизолятор	1
2	180960128-0001	Крышка глушителя	1	8	170440055-0001	Теплоизолятор	1
3	380140173-0002	Болт	2	9	170450006-0001	Прокладка под карбюратор	1
4	180571658-0001	Глушитель	1	10	171590025-0001	Тяга рычага регулятора оборотов	1
5	180660077-0001	Прокладка глушителя	1	11	170021321-0001	Карбюратор	1
6	380180124-0001	Шпилька крепления карбюратора	2	12	170430162-0001	Прокладка под корпус фильтра	1

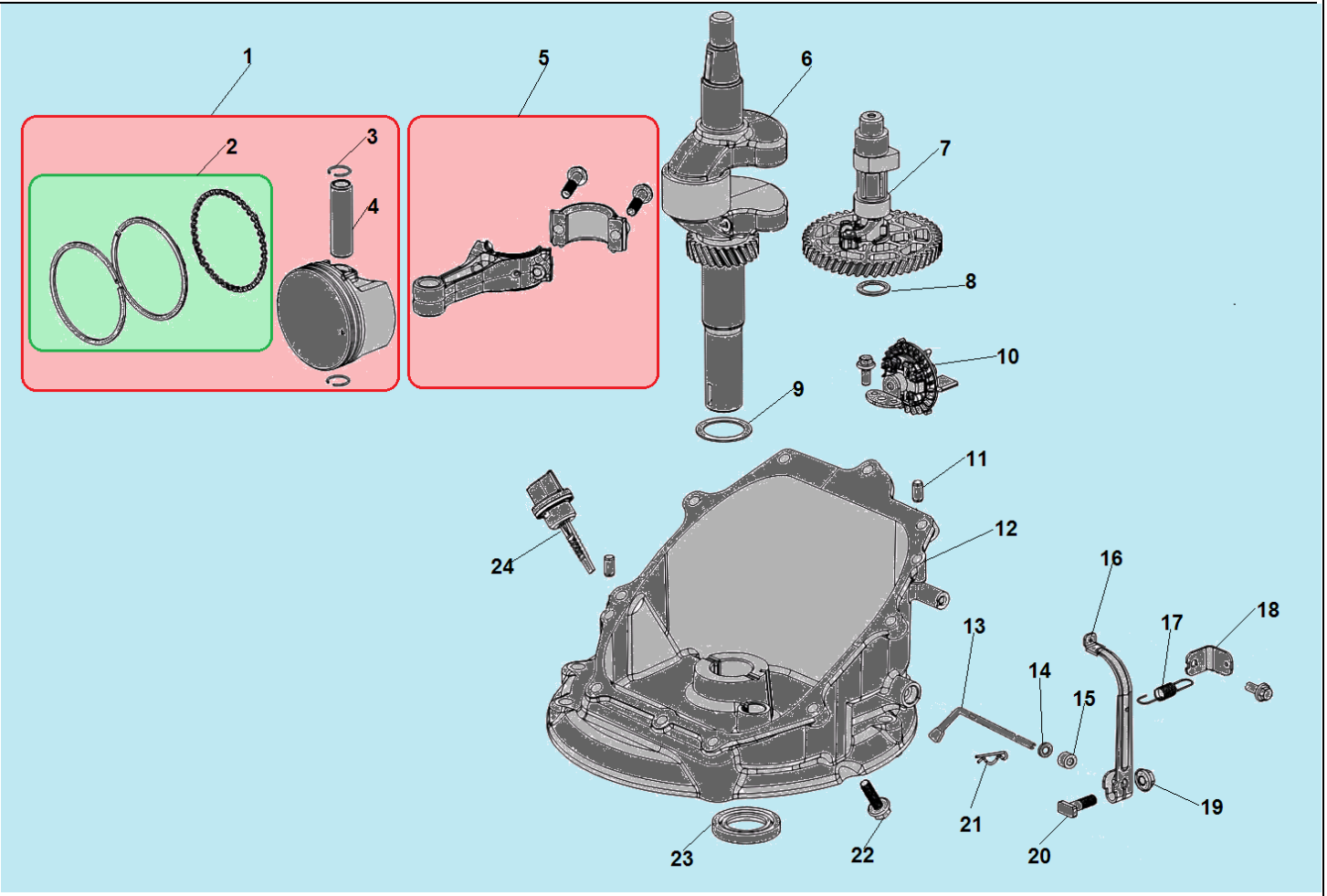

№	Артикул	Наименование	К-во	№	Артикул	Наименование	К-во
1	**TW00040009**	**Поршень 65x38 мм комплект**	**1**	13	171630010-0001	Вал регулятора оборотов	1
2	**130070197-0001**	**Комплект колец 65x1,2x1,5 мм**	**1**	14	380450527-0001	Шайба	1
3	380560055-0001	Стопорное кольцо	2	15	60360080000	Сальник вала 6x11x4	1
4	130060030-0001	Палец поршня	1	16	171620033-0001	Рычаг регулятора оборотов	1
5	**130150099-0001**	**Шатун комплект**	**1**	17	171600064-0001	Пружина рычага	1
6	130290413-0001	Коленвал	1	18	171680122-0001	Кронштейн крепления троса газа	1
7	140020117-0001	Распредвал	1	19	380370048-0001	Гайка М6	1
8	380450534-0001	Шайба распредвала	1	20	380250002-0001	Болт М6x21	1
9	380450518-0001	Шайба коленвала	1	21	381350004-0001	Шплинт	1
10	171750024-0001	Центробежный регулятор оборотов	1	22	380140086-0002	Болт	12
11	380600184-0001	Направляющий штифт	1	23	380650347-0001	Сальник коленвала 25x41,25x6	1
12	110820117-0001	Крышка картера	1	24	110690067-0001	Щуп уровня масла	1

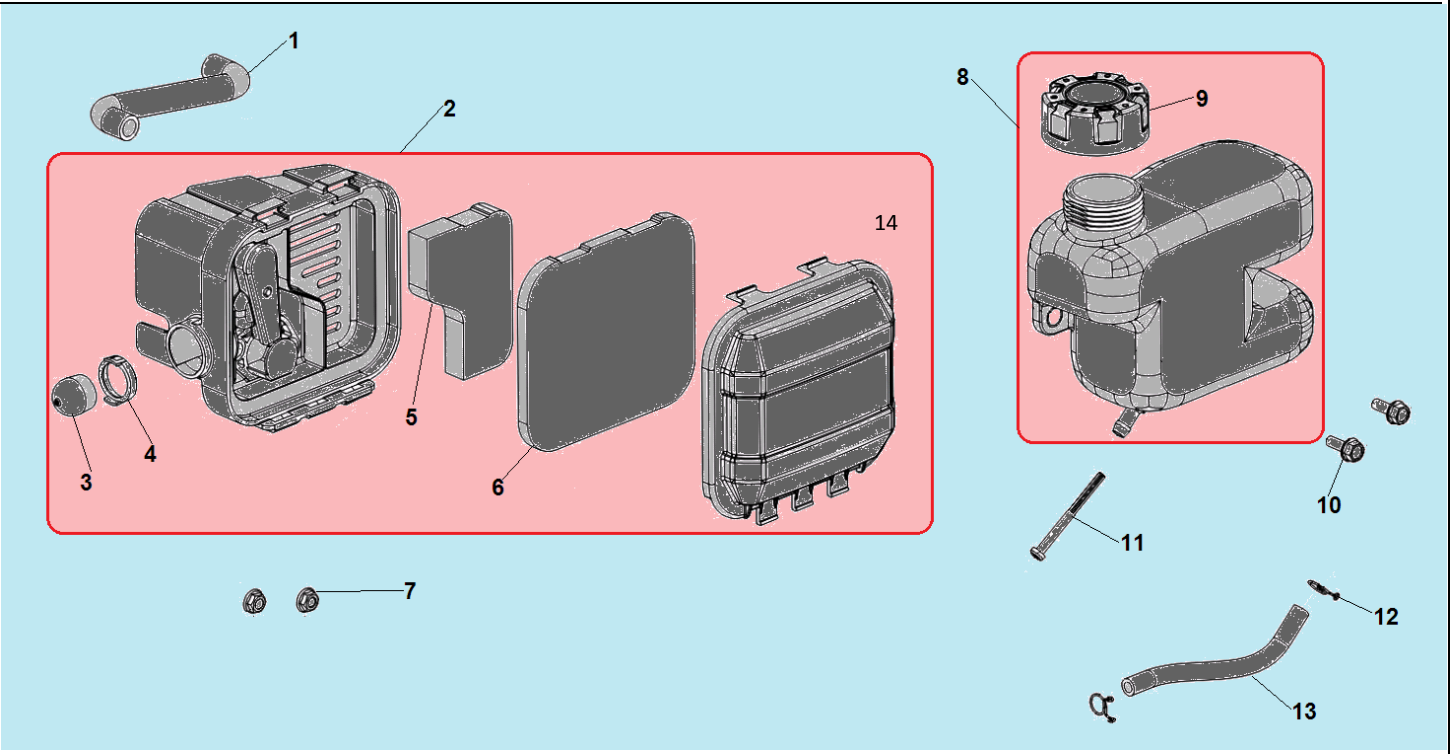

№	Артикул	Наименование	К-во	№	Артикул	Наименование	К-во
1	380741094-0001	Шланг сапуна	1	**8**	**170490156-0001**	**Бак топливный комплект**	**1**
2	**180020732-0001**	**Корпус фильтра комплект**	**1**	9	170870094-0001	Крышка топливного бака	1
3	170260008-0001	Праймер	1	10	380020071-0001	Болт	2
4	173270002-0001	Фиксатор	1	11	170010017-0001	Топливный фильтр	1
5	180130251-0001	Основной фильтр	1	12	380950190-0001	Хомут шланга	2
6	180130250-0001	Предварительный фильтр	1	13	380750633-0001	Топливный шланг	1
7	380370066-0001	Гайка	2	14	180070204-0001	Крышка воздушного фильтра	1