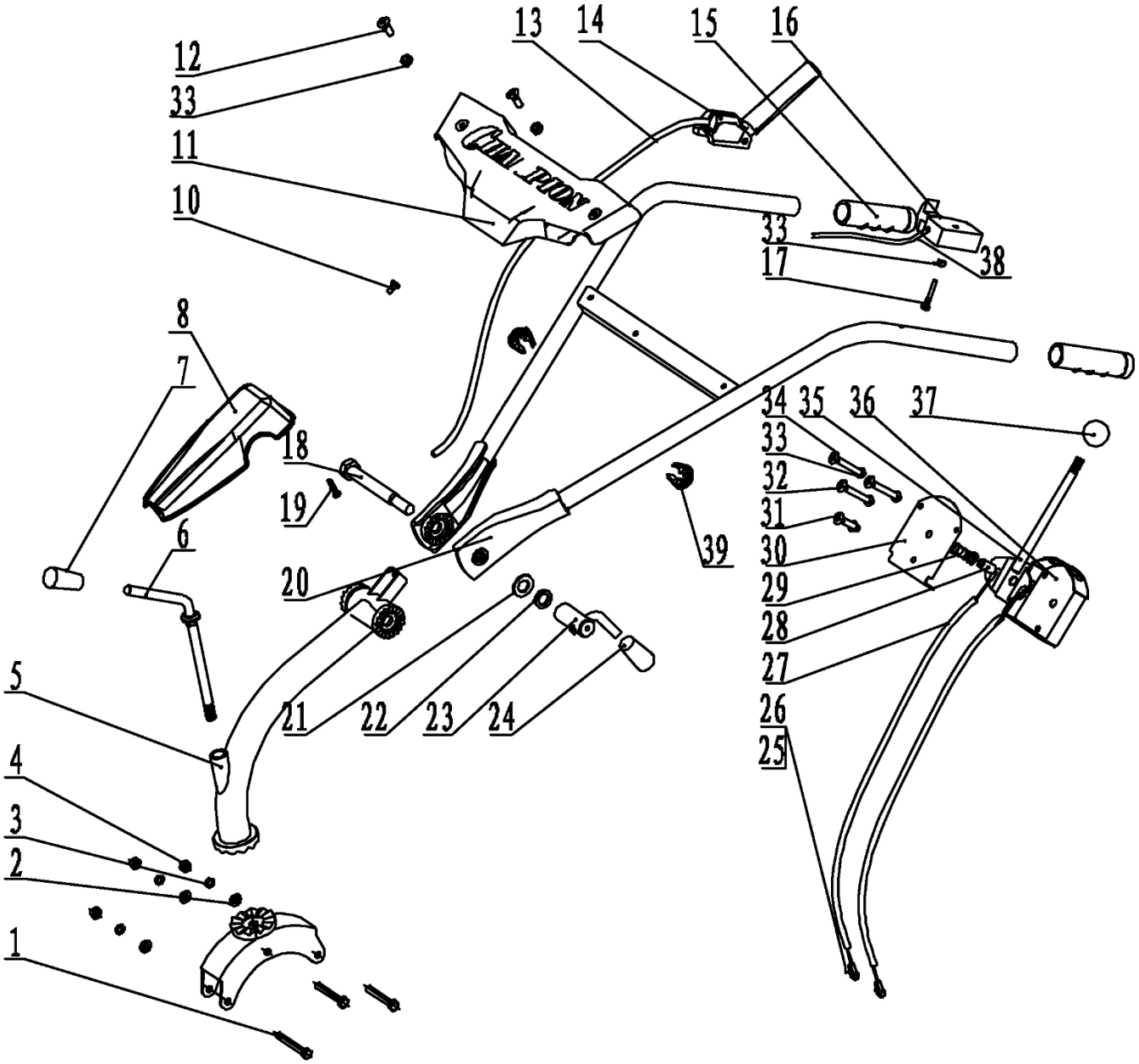


| № | Артикул | Наименование | Σ | № | Артикул | Наименование | Σ |
|---|---|---|---|---|---|---|---|
| 1 | 90103-0865-09 | Болт M8x65 | 3 | 21 | 90701-0008-Z9 | Шайба M16 | 1 |
| 2 | 90701-0002-Z9 | Шайба M8 | 3 | 22 | 90801-0002-Z9 | Шайба гроверная M16 | 1 |
| 3 | 90801-0003-Z9 | Шайба гроверная M8 | 3 | 23 | 10801-T01901-9 | Фиксатор угла наклона рукояток | 1 |
| 4 | 90601-0800-39 | Гайка M8 | 3 | 24 | 10802-T01003 | Накладка рукоятки резиновая | 1 |
| 5 | 90601-0800-39 | Опора крепления рабочих рукояток | 1 | 25 | 91402-0006-Z9 | Шплинт | 2 |
| 6 | 10901-T01801-9 | Фиксатор опоры рукояток | 1 | 26 | 90901-0416-Z9 | Палец | 2 |
| 7 | 10802-T01003 | Накладка рукоятки резиновая | 1 | 27 | 11114-T01801 | Трос переключения передач | 2 |
| 8 | 10104-T01802-Y02 | Накладка стыка рукояток | 1 | 28 | 11121-T01801-9 | Втулка рычага переключения | 1 |
| 10 | 90107-0612-09 | Болт M6x12 | 1 | 29 | 11115-T01801-9 | Пружина рычага переключения | 1 |
| 11 | 10103-T01802-Y02 | Накладка перекладины рукояток | 1 | 30 | 11112-T01801-Y02 | Крышка механизма переключения | 1 |
| 12 | 90302-0635-59 | Винт M6x35 | 2 | 31 | 903014-0635-59 | Винт | 1 |
| 13 | 10404-T01801 | Трос включения сцепления | 1 | 32 | 903014-0640-59 | Винт | 1 |
| 14 | 10401-T01804 | Ручка сцепления | 1 | 33 | 90603-0600-39 | Гайка | 7 |
| 15 | 10109-T01801 | Ручка рабочих рукояток | 2 | 34 | 903014-0660-59 | Винт | 2 |
| 16 | 10601-T01801 | Рычаг газа | 1 | 35 | 11111-T01801-Y02 | Рычаг переключения передач | 1 |
| 18 | 90102-16150-09 | Болт M16x150 | 1 | 36 | 11113-T01801-Y02 | Корпус механизма переключения | 1 |
| 19 | 90303-0020-Z9 | Винт самонарезающий ST5x40 | 1 | 37 | 10107-T02501 | Ручка рычага переключения | 1 |
| 20 | 10101-T01803-B01 | Рукоятки рабочие | 1 | 38 | 10602-T01801 | Трос газа | 1 |

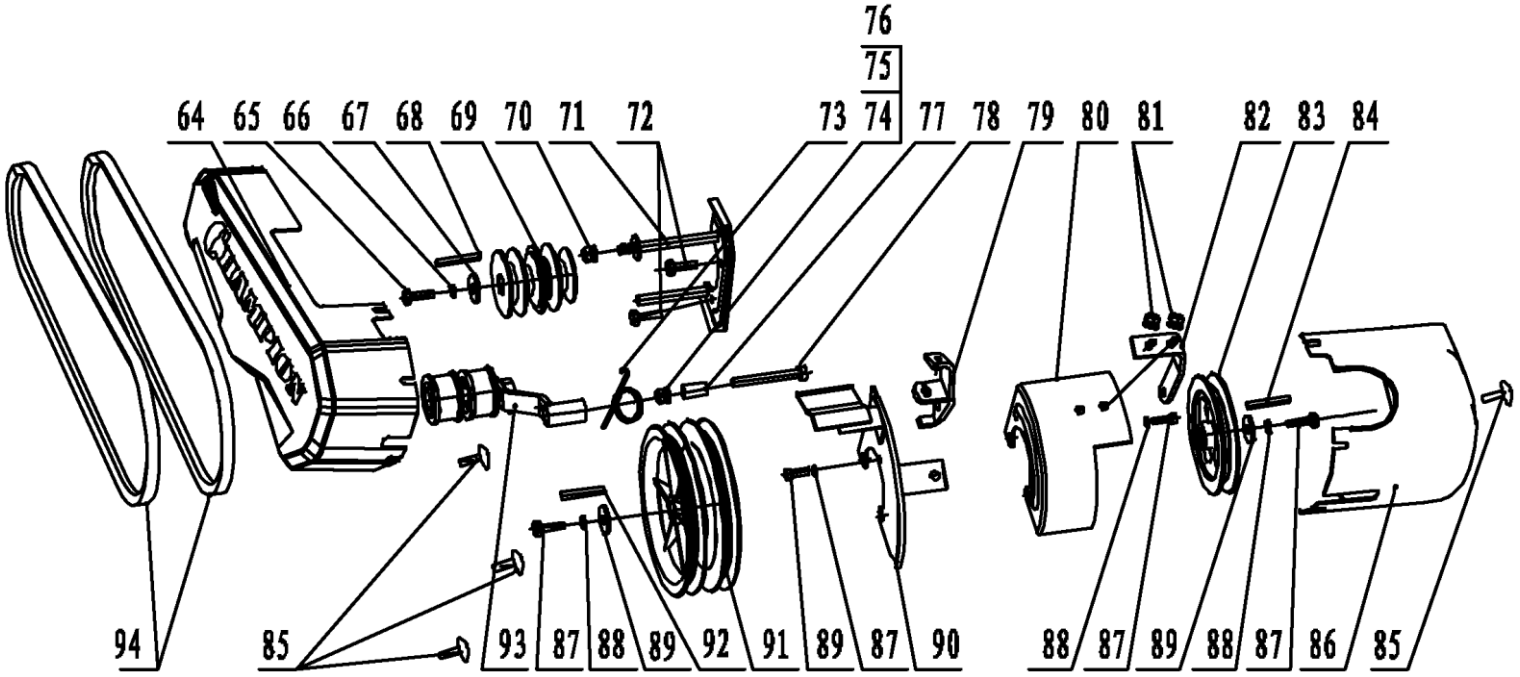


| № | Артикул | Наименование | Σ | № | Артикул | Наименование | Σ |
|---|---|---|---|---|---|---|---|
| 64 | 25501-T01804-Y02 | Кожух ремня (левый) | 1 | 80 | 25605-T01801-Y02 | Кожух доп. шкива внутренний | 1 |
| 65 | 90201-2435-09 | Болт 5/16-24UNF (34 мм) | 1 | 81 | 90602-0600-39 | Гайка | 2 |
| 66 | 90801-0003-Z9 | Шайба гроверная | 1 | 82 | 25502-T01801-9 | Кронштейн | 1 |
| 67 | 91801-T01804 | Шайба | 1 | 83 | 25604-T01801-F | Шкив дополнительный | 1 |
| 68 | 91502-0010 | Шпонка | 1 | 84 | 91502-0018 | Шпонка | 1 |
| 69 | 25701-T01801-F | Шкив двигателя | 1 | 85 | 90302-0620-59 | Винт | 4 |
| 70 | 90602-0800-39 | Гайка | 1 | 86 | 25501-T01805-Y02 | Кожух доп. шкива (правый) | 1 |
| 71 | 25703-T01801-Y02 | Кронштейн кожуха ремня | 1 | 87 | 90101-0620-09 | Болт М6х25 | 4 |
| 72 | 90101-0816-09 | Болт | 2 | 88 | 90801-0005-Z9 | Шайба гроверная | 1 |
| 73 | 25903-T01801-9 | Пружина возвратная ролика | 1 | 89 | 90702-0003-Z9 | Шайба | 1 |
| 74 | 90601-1000-39 | Гайка | 1 | 90 | 25603-T01802-Y02 | Кронштейн | 1 |
| 75 | 90701-0001-Z9 | Шайба | 1 | 91 | 25601-T01801-F | Шкив редуктора | 1 |
| 76 | 90801-0001-Z9 | Шайба гроверная | 1 | 92 | 91502-0019 | Шпонка | 1 |
| 77 | 25803-T01801 | Втулка оси натяжителя | 1 | 93 | 25800-T01801-Y02 | Кронштейн натяжителя с роликами | 1 |
| 78 | 90102-10100-09 | Болт | 1 | | 804017 | Ролик ремня, **менять только по 2 шт!** | 2 |
| 79 | 20211-T01801-9 | Кронштейн троса сцепления | 1 | 94 | 25908-T01802 | Ремень 13х1069Li 1119La | 2 |

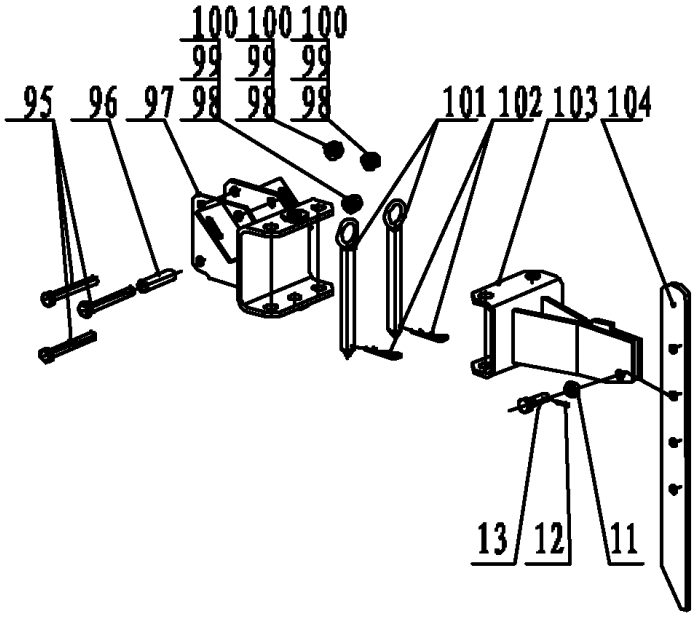


| № | Артикул | Наименование | Σ |
|---|---|---|---|
| 11 | 90601-1000-39 | Гайка | 1 |
| 12 | 801040 | Шплинт | 1 |
| 13 | 90106-1035-09 | Болт с отв. под шплинт | 1 |
| 95 | 90102-1085-09 | Болт | 3 |
| 96 | 25315-T01801-Y02 | Втулка | 1 |
| 97 | 25301-T01802-Y02 | Суппорт кронштейна сошника | 1 |
| 98 | 90701-0001-Z9 | Шайба | 3 |
| 99 | 90801-0001-Z9 | Шайба гроверная | 3 |
| 100 | 90601-1000-39 | Гайка | 3 |
| 101 | 25302-T01802-9 | Палец кронштейна сошника 16х130 | 2 |
| 102 | 120150060002 | Шплинт пальца | 2 |
| 103 | 25303-T01803-Y02 | Кронштейн сошника | 1 |
| 104 | 25306-T00601-Y02 | Сошник | 1 |

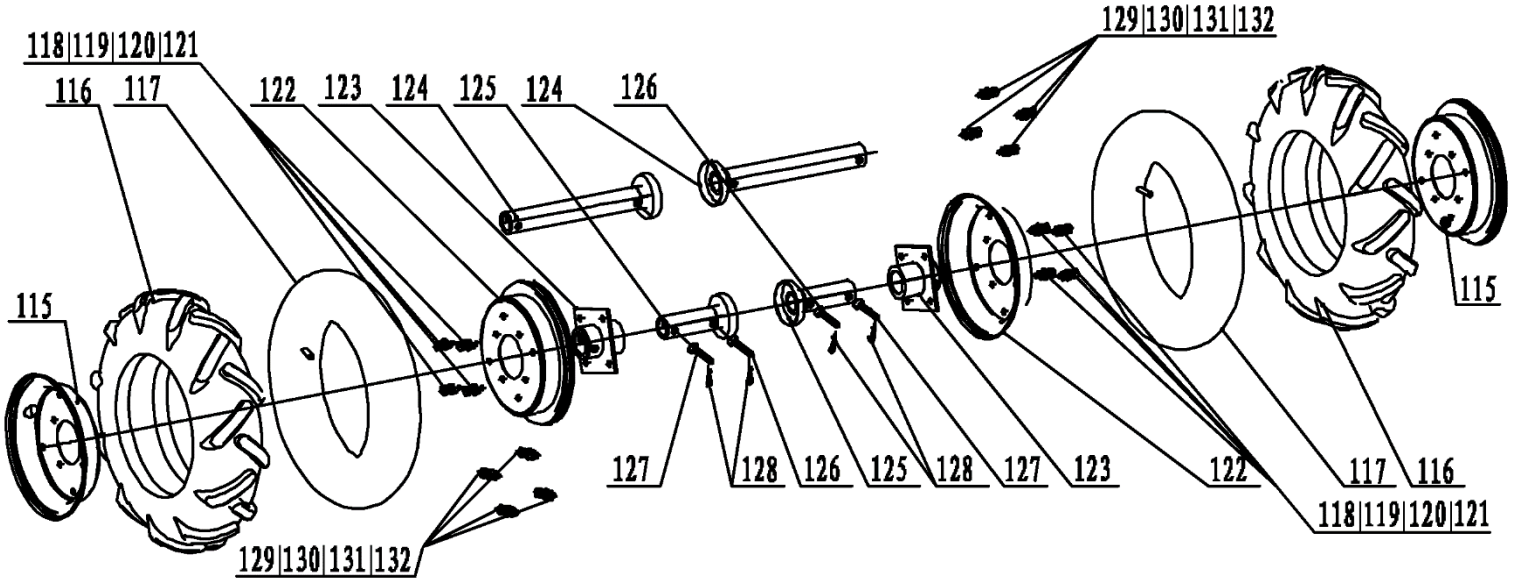


| № | Артикул | Наименование | Σ | № | Артикул | Наименование | Σ |
|---|---|---|---|---|---|---|---|
| 115 | 40104-T01801-E07 | Диск колеса, наружная половина | 2 | 124 | 40302-T01801-E | Ось колеса длинная | 2 |
| 116 | 40102-T01801 | Покрышка колеса 4,0-8 | 2 | 125 | 40302-T01802-E | Ось колеса короткая | 2 |
| 117 | 40101-T02504 | Камера колеса | 2 | 126 | 801044 | Палец крепления фрез 10x40 | 2 |
| 118 | 90101-0825-09 | Болт | 8 | 127 | 801042 | Палец крепления фрез 10x60 | 2 |
| 119 | 90601-0800-39 | Гайка | 8 | 128 | 801040 | Шплинт | 4 |
| 120 | 90701-0002-Z9 | Шайба | 8 | 129 | 90101-1025-09 | Болт | 8 |
| 121 | 90801-0003-Z9 | Шайба гроверная | 8 | 130 | 90601-1000-39 | Гайка | 8 |
| 122 | 40103-T01801-E07 | Диск колеса, внутренняя половина | 2 | 131 | 90701-0001-Z9 | Шайба | 8 |
| 123 | 40303-T01801 | Ступица колеса | 2 | 132 | 90801-0001-Z9 | Шайба гроверная | 8 |

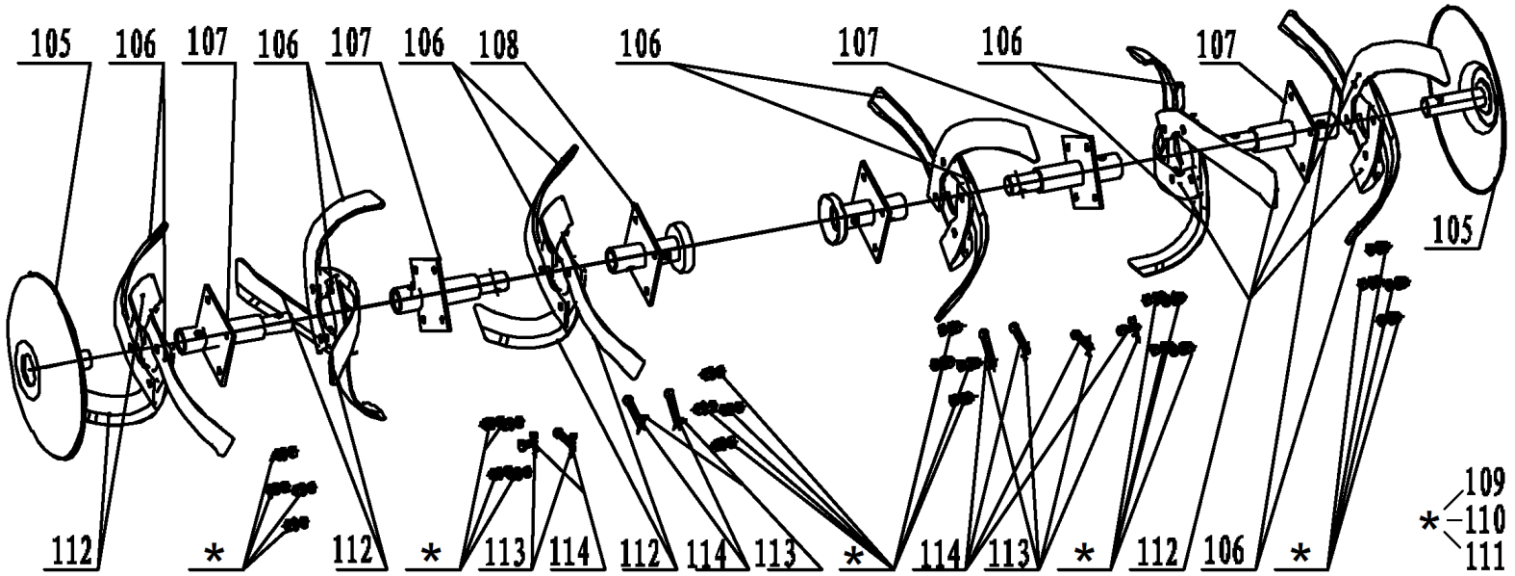


| № | Артикул | Наименование | Σ | № | Артикул | Наименование | Σ |
|---|---|---|---|---|---|---|---|
| 105 | 50106-T01801-B01 | Диск для защиты травы | 2 | 110 | 90601-0800-39 | Гайка | 24 |
| 106 | 50101-T01801-B01 | Лезвие фрезы левое | 12 | 111 | 90801-0003-Z9 | Шайба гроверная | 24 |
| 107 | 50104-T01801-E | Держатель лезвий фрез (боковой) | 4 | 112 | 50201-T01801-B01 | Лезвие фрезы правое | 12 |
| 108 | 50102-T01801-E | Держатель лезвий фрез (центр-ый) | 2 | 113 | 801040 | Шплинт | 8 |
| 109 | 90101-0825-09 | Болт | 24 | 114 | 801044 | Палец крепления фрез 10x40 | 8 |

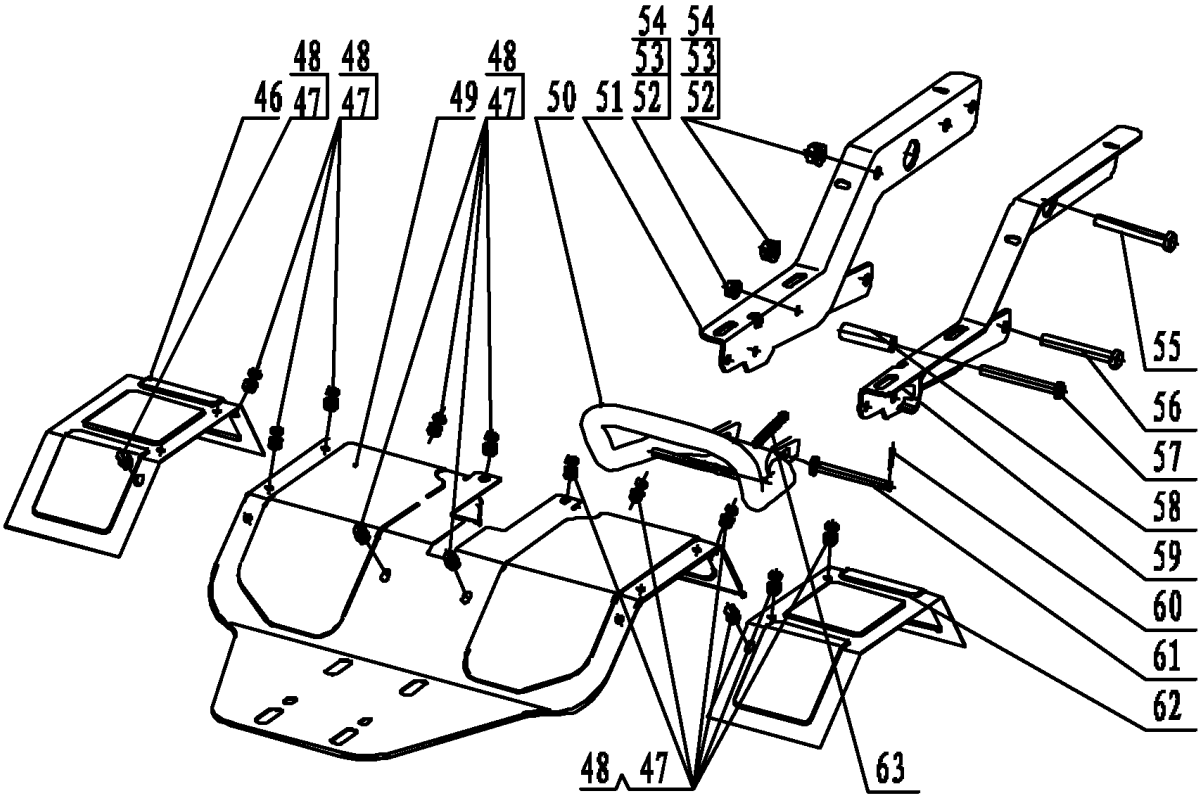


| № | Артикул | Наименование | Σ | № | Артикул | Наименование | Σ |
|---|---|---|---|---|---|---|---|
| 46 | 25402-T01801-Y02 | Крыло правое | 1 | 55 | 90102-1075-09 | Болт | 1 |
| 47 | 90602-0600-39 | Гайка | 14 | 56 | 90102-1085-09 | Болт | 1 |
| 48 | 90107-0616-09 | Болт | 14 | 57 | 90102-0880-09 | Болт | 1 |
| 49 | 25404-T01801-Y02 | Крыло центральное | 1 | 58 | 25109-T01801-9 | Втулка | 1 |
| 50 | 25201-T01802-Y02 | Опора | 1 | 59 | 25102-T01801-Y02 | Рама, левая часть | 1 |
| 51 | 25103-T01801-Y02 | Рама, правая часть | 1 | 60 | 801040 | Шплинт | 1 |
| 52 | 90701-0002-Z9 | Шайба | 2 | 61 | 90903-0890-Z9 | Палец | 1 |
| 53 | 90801-0003-Z9 | Шайба гроверная | 2 | 62 | 25401-T01801-Y02 | Крыло левое | 1 |
| 54 | 90601-0800-39 | Гайка | 2 | 63 | 25204-T01801-9 | Пружина опоры | 1 |

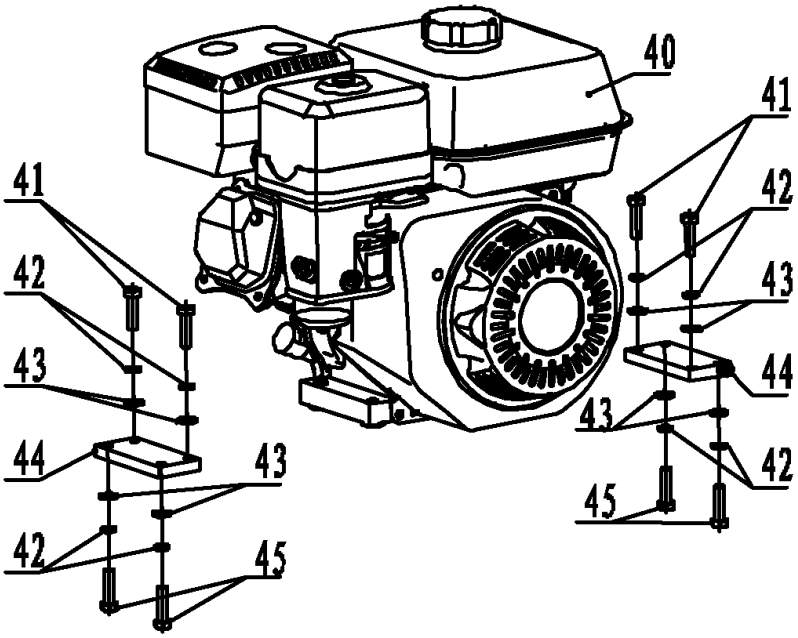


| № | Артикул | Наименование | Σ | № | Артикул | Наименование | Σ |
|---|---|---|---|---|---|---|---|
| 40 | | Двигатель 212 см³ (см. стр. 7) | 1 | 43 | 90701-0002-Z9 | Шайба | 8 |
| 41 | 90101-0835-09 | Болт | 4 | 44 | 25107-T01801-Y02 | Опора двигателя | 2 |
| 42 | 90801-0003-Z9 | Шайба гроверная | 8 | 45 | 90101-0816-09 | Болт | 4 |

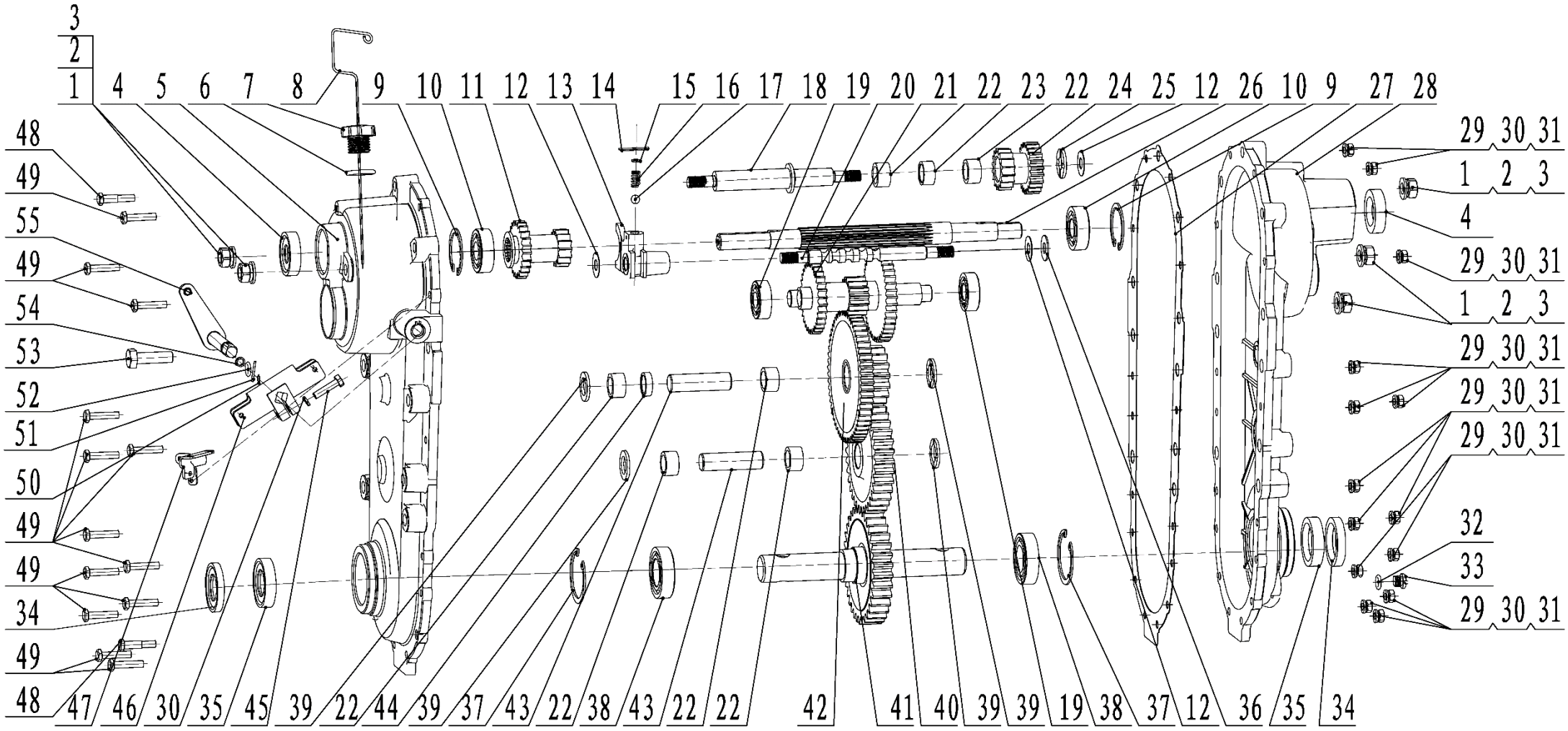


Расшифровка обозначений в таблице на стр. 6

| № | Артикул | Наименование | Σ | № | Артикул | Наименование | Σ |
|---|---|---|---|---|---|---|---|
| 1 | 90601-1000-39 | Болт | 5 | 29 | 90601-0600-39 | Гайка | 14 |
| 2 | 90801-0001-Z9 | Шайба гроверная | 5 | 30 | 90801-0005-Z9 | Шайба гроверная | 15 |
| 3 | 90701-0001-Z9 | Шайба | 5 | 31 | 90701-0004-Z9 | Шайба | 14 |
| 4 | 91901-0005-03 | Сальник 17x40x6 | 2 | 32 | 92201-0001 | Кольцо уплотнительное | 1 |
| 5 | 20102-T01801-F | Корпус редуктора, левая половина | 1 | 33 | 20125-T01801-9 | Болт слива масла | 1 |
| 6 | 92204-0001 | Кольцо уплотнительное | 1 | 34 | E6531500010000 | Сальник 25x47x7 | 2 |
| 7 | 20109-T01801 | Пробка резьбовая с отв. под щуп | 1 | 35 | E6531500010000 | Сальник 25x47x7 | 2 |
| 8 | 20214-T01801 | Щуп уровня масла | 1 | 36 | 91801-T02511 | Шайба 10x23x1,2 | 1 |
| 9 | 92103-0004 | Кольцо стопорное | 2 | 37 | 92103-0002 | Кольцо стопорное | 2 |
| 10 | 521010010701 | Подшипник 6203 | 2 | 38 | 804035 | Подшипник 6005 | 2 |
| 11 | 20702-T01801 | Шестерня переключения передач | 1 | 39 | 91801-T01805 | Шайба 16,5x27x2,5 | 4 |
| 12 | 91801-T01802 | Шайба 10x23x0,5 | 3 | 40 | 21102-T01801 | Шестерня промежуточная | 1 |
| 13 | 21201-T01801 | Вилка переключения передач | 1 | 41 | 20608-T01801 | Вал привода фрез (с шестерней) | 1 |
| 14 | 91402-0006-Z9 | Шплинт | 1 | 42 | 20801-T01801 | Шестерня сдвоенная | 1 |
| 15 | 91801-T01803 | Шайба 4x8x1 | 1 | 43 | 21101-T01801 | Вал шестерни | 2 |
| 16 | 21204-T01801 | Пружина | 1 | 44 | 20803-T01801 | Втулка 16,1x21,5x6 | 1 |
| 17 | 91701-0008 | Шарик стальной | 1 | 45 | GB/T5783 | Болт | 1 |
| 18 | 20913-T01801 | Вал шестерни заднего хода | 1 | 46 | 20301-T01801 | Кронштейн крепления тросов | 1 |
| 19 | 04035303008 | Подшипник 6202 | 2 | 47 | 20212-T01802-Y02 | Скоба крепления тросов | 1 |
| 20 | 21206-T01801 | Вал вилки переключения передач | 1 | 48 | 90111-0628-09 | Болт | 2 |
| 21 | 21103-T01801 | Вал промежуточный (3 шестерни) | 1 | 49 | 90101-0630-09 | Болт | 12 |
| 22 | 91618-221612 | Подшипник игольчатый 22x16x12 | 6 | 50 | 92101-0003 | Кольцо стопорное | 1 |
| 23 | 20914-T01801 | Втулка 16,1x21,5x10,5 | 1 | 51 | 90701-0007-Z9 | Шайба | 1 |
| 24 | 20904-T01801 | Шестерня заднего хода | 1 | 52 | 92201-0001 | Кольцо уплотнительное | 1 |
| 25 | 91801-T01806 | Шайба 27x11,5x2,5 | 1 | 53 | 90101-1035-09 | Болт | 1 |
| 26 | 20701-T01801 | Вал редуктора ведущий | 1 | 54 | 20306-T01801 | Втулка 12x17x4,5 | 1 |
| 27 | 20117-T01801 | Прокладка редуктора | 1 | 55 | 20301-T01802 | Рычаг привода вилки пер. передач | 1 |
| 28 | 20103-T01801-F | Корпус редуктора, правая половина | 1 | | | | |

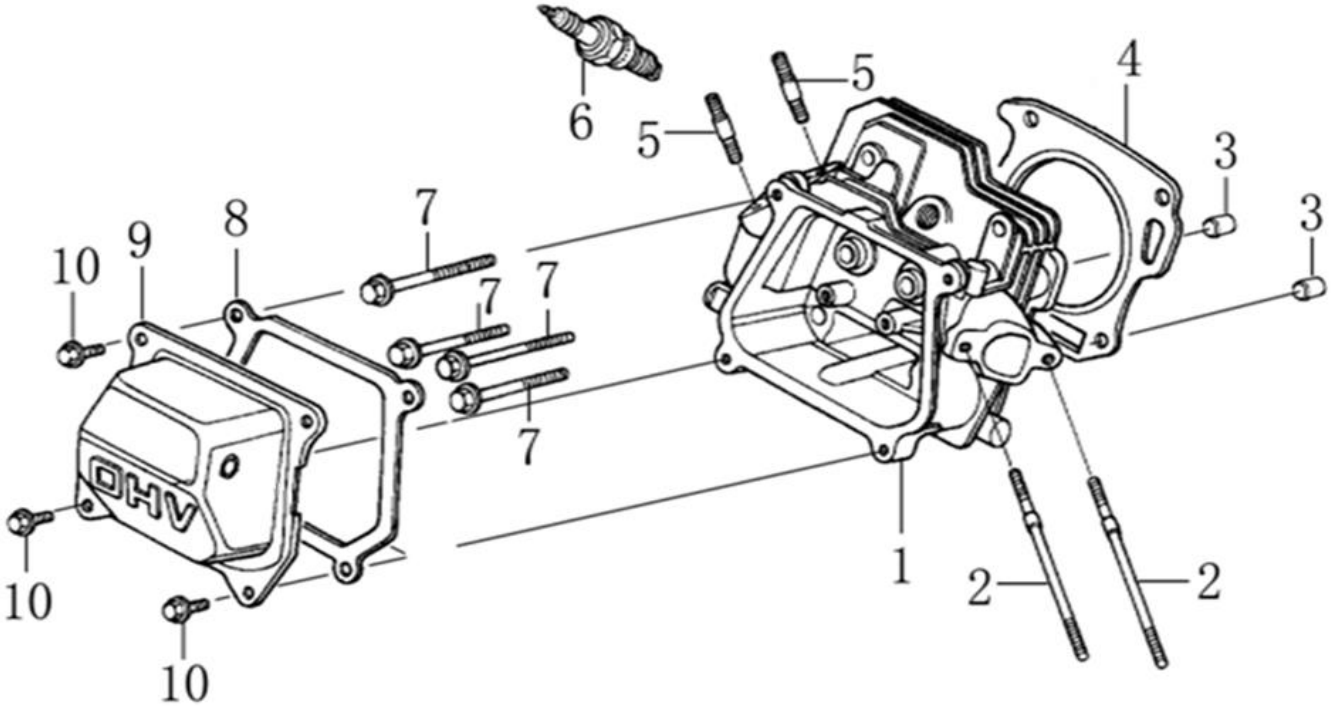


| № | Артикул | Наименование | Σ | № | Артикул | Наименование | Σ |
|---|---|---|---|---|---|---|---|
| 1 | DBA001 | Головка цилиндра | 1 | 6 | F7RTC | Свеча зажигания | 1 |
| 2 | GFB03130 | Шпилька M6x113 | 2 | 7 | 578908055BX | Болт M8x60 | 4 |
| 3 | 97008014 | Штифт установочный 10x16 | 2 | 8 | DA03B000 | Прокладка крышки клапанов | 1 |
| 4 | 3048050400100 | Прокладка головки цилиндра | 1 | 9 | DAA003 | Крышка клапанная | 1 |
| 5 | GFB03000 | Шпилька M8x32 | 2 | 10 | 578906012BX | Болт M6x12 | 4 |

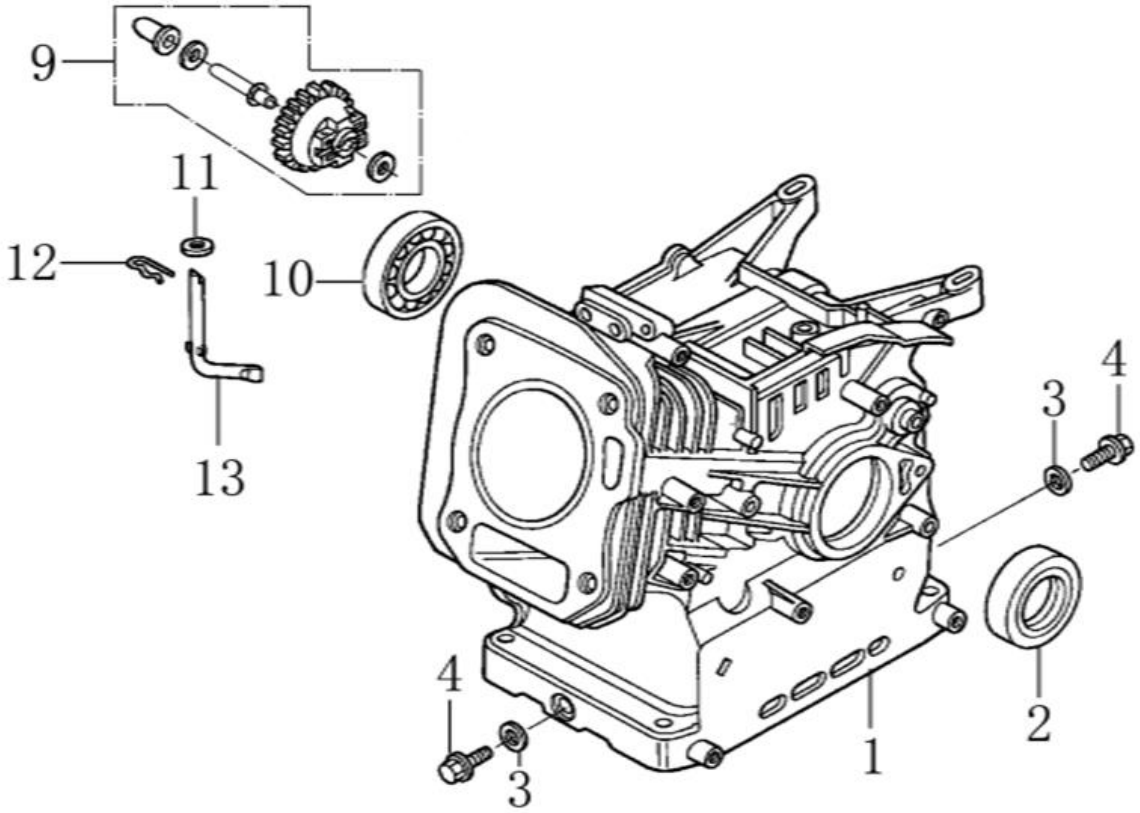


| № | Артикул | Наименование | Σ | № | Артикул | Наименование | Σ |
|---|---|---|---|---|---|---|---|
| 1 | 01203000010905 | Картер | 1 | 10 | 27606205 | Подшипник 6205 | 1 |
| 2 | 380650347-0001 | Сальник 25x41,25x6 | 1 | 11 | 380450531-0001 | Шайба 6x13x1 | 1 |
| 3 | GFB02000 | Кольцо уплотнительное 10x16x1,5 | 2 | 12 | 381350004-0001 | Стопор | 1 |
| 4 | 578910015BX | Болт сливной M10x1,25x15 | 2 | 13 | DAL001 | Вал рычага регулятора оборотов | 1 |
| 9 | FAK000 | Регулятор оборотов центробежный | 1 | | | | |

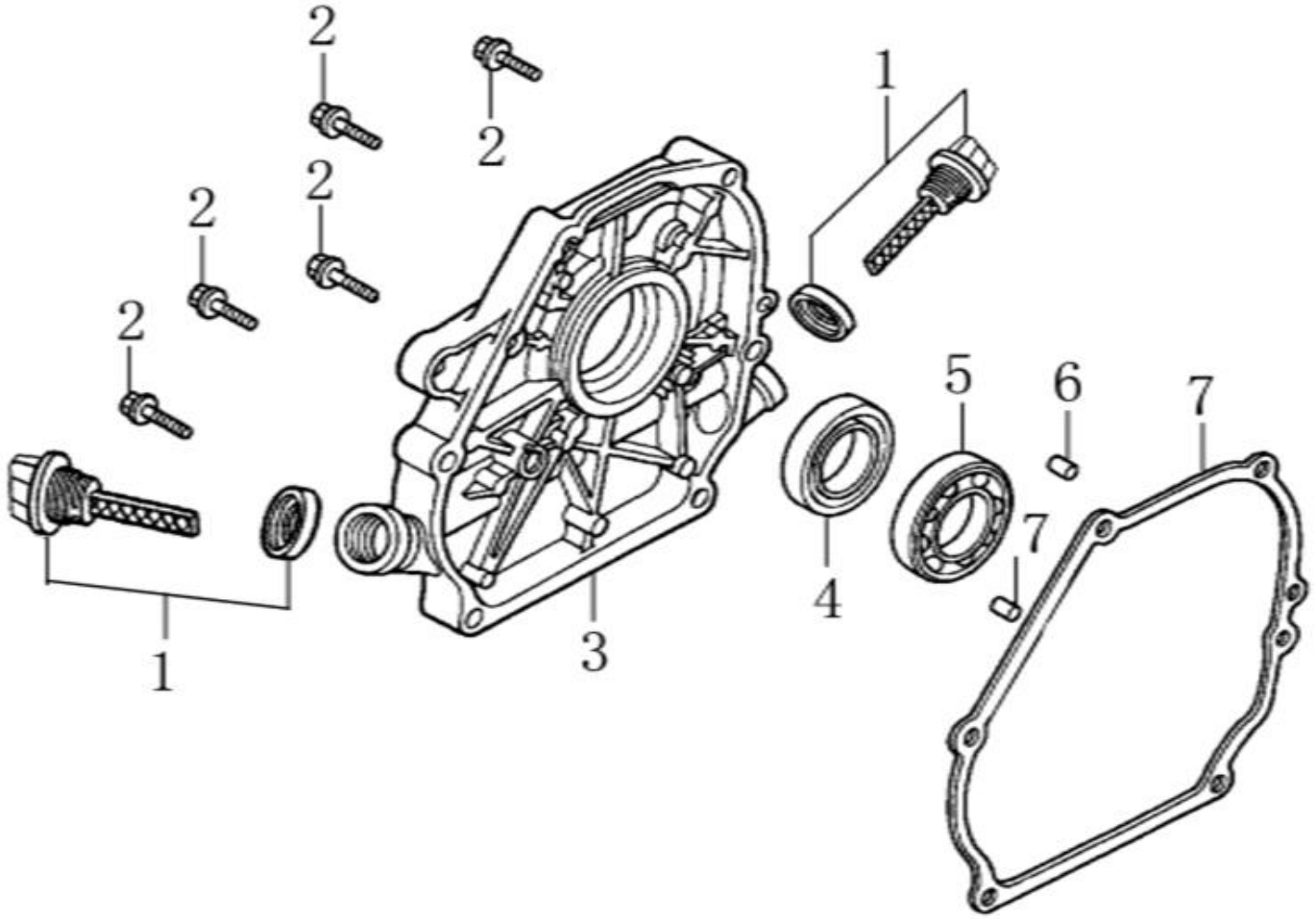


| № | Артикул | Наименование | Σ | № | Артикул | Наименование | | Σ |
|---|---|---|---|---|---|---|---|---|
| 1 | DAC000 | Щуп уровня масла | 2 | 5 | 27606205 | Подшипник 6205 | | 1 |
| 2 | 578908032BX | Болт M8x32 | 6 | 6 | 97008014 | Штифт установочный 8x14 | | 2 |
| 3 | DAA002 | Крышка картера | 1 | 7 | DAB005 | Прокладка крышки картера | | 1 |
| 4 | 380650347-0001 | Сальник 25x41,25x6 | 1 | | | | | |

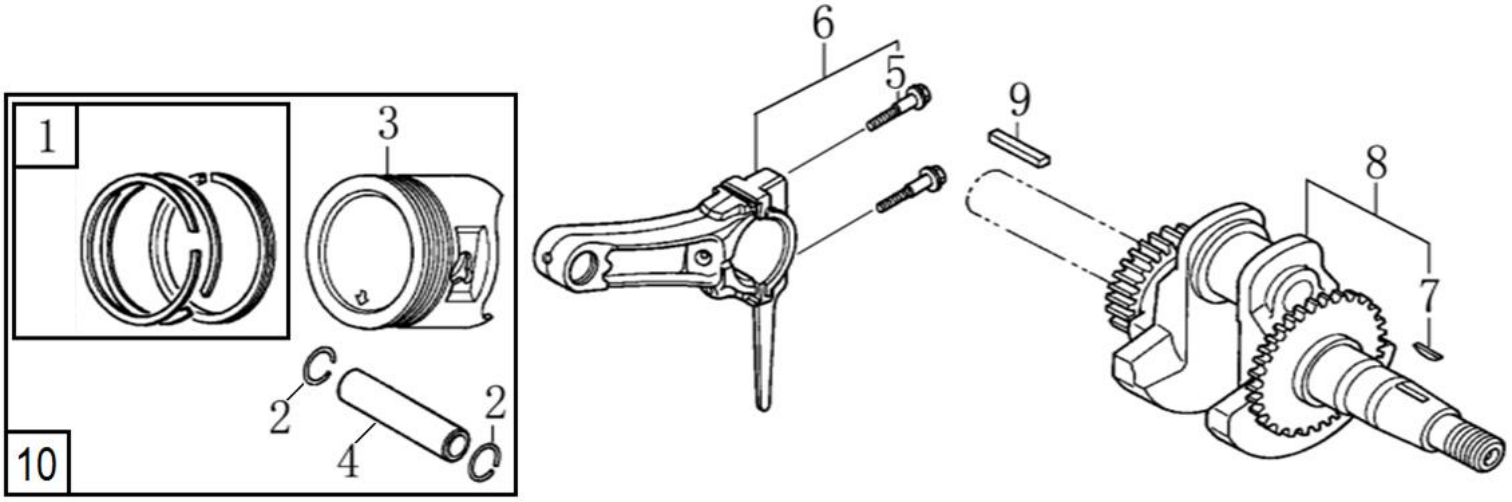


| № | Артикул | Наименование | Σ | № | Артикул | Наименование | Σ |
|---|---|---|---|---|---|---|---|
| 1 | DCF001 | Кольца поршневые, комплект | 1 | 6 | DCK002 | Шатун | 1 |
| 2 | DAM003 | Стопор пальца поршня | 1 | 7 | 380620050-0001 | Шпонка 4x5,5x12 | 1 |
| 3 | DCF002 | Поршень 70мм | 1 | 8 | 13300-E03001-CR0 | Коленвал | 1 |
| 4 | DAF013 | Палец поршневой | 1 | 9 | 380620031-0001 | Шпонка 4,78x4,78x43 | 1 |
| 5 | 130180001-0001 | Болт шатуна | 1 | 10 | 1500050 | Поршень 70мм, комплект | 1 |

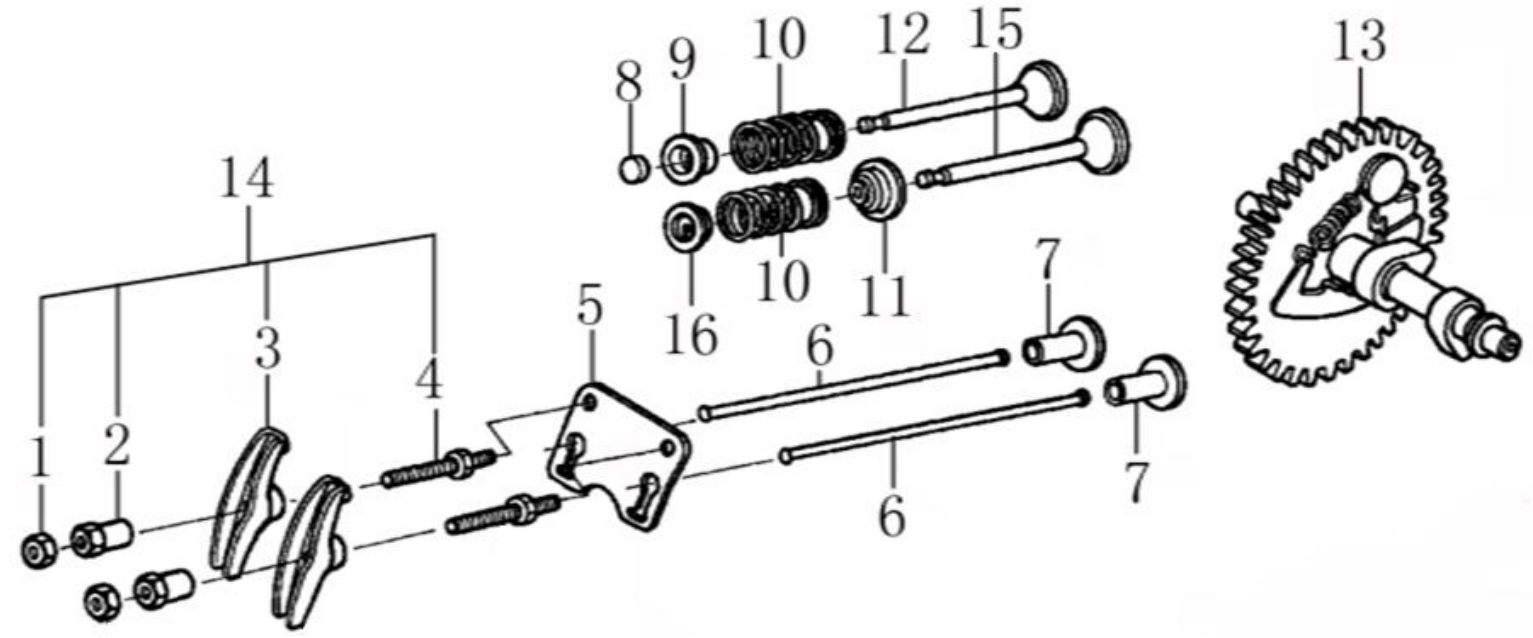


| № | Артикул | Наименование | Σ | № | Артикул | Наименование | Σ |
|---|---|---|---|---|---|---|---|
| 1 | 140470001-0001 | Контргайка | 2 | 9 | DAF008 | Сухарь клапана выпускного | 1 |
| 2 | 140490012-0001 | Гайка регулировочная | 2 | 10 | DAF012 | Пружина клапана | 2 |
| 3 | 140460030-0001 | Коромысло клапана | 2 | 11 | DAA004 | Колпачок маслосъемный | 1 |
| 4 | 140480012-0001 | Шпилька | 2 | 12 | DAF006 | Клапан выпускной | 1 |
| 5 | DAF003 | Направляющая толкателей клапана | 1 | 13 | DBF005 | Распредвал | 1 |
| 6 | DAF015 | Толкатель клапана (штанга) | 2 | 14 | DAF004 | Коромысло клапана, комплект | 2 |
| 7 | DBF010 | Тарелка толкателей клапана | 2 | 15 | DAF007 | Клапан впускной | 1 |
| 8 | DAF009 | Колпачок клапана | 1 | 16 | DAF011 | Сухарь клапана впускного | 1 |

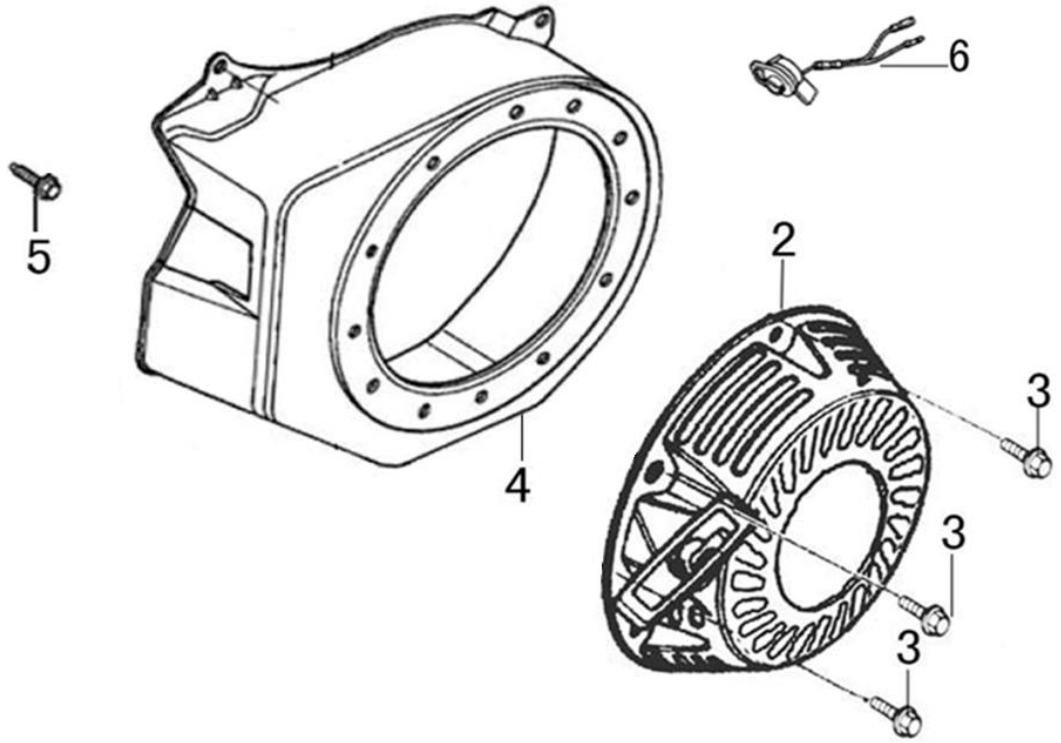


| № | Артикул | Наименование | Σ | № | Артикул | Наименование | Σ |
|---|---|---|---|---|---|---|---|
| 2 | 19400-E01002-Y02 | Стартер прямоугольный | 1 | 4 | DBC020E31 | Кожух маховика под круглый стартер* | 1 |
| | DA04J011E31 | Стартер круглый | 1 | 5 | 380140011-0004 | Болт M6x10 | 4 |
| 3 | 578706010BX | Болт M6x8 | 3 | 6 | DAD002 | Выключатель зажигания | 1 |

* Подходит только для установки круглого стартера DA04J011E31, если на культиваторе стоит прямоугольный стартер и возникла необходимость поменять кожух – необходимо менять кожух и круглый стартер комплектом. Прямоугольный стартер поставляется только на технике, в запчасти будет поставляться до исчерпания остатков на центральном складе, далее только круглый.

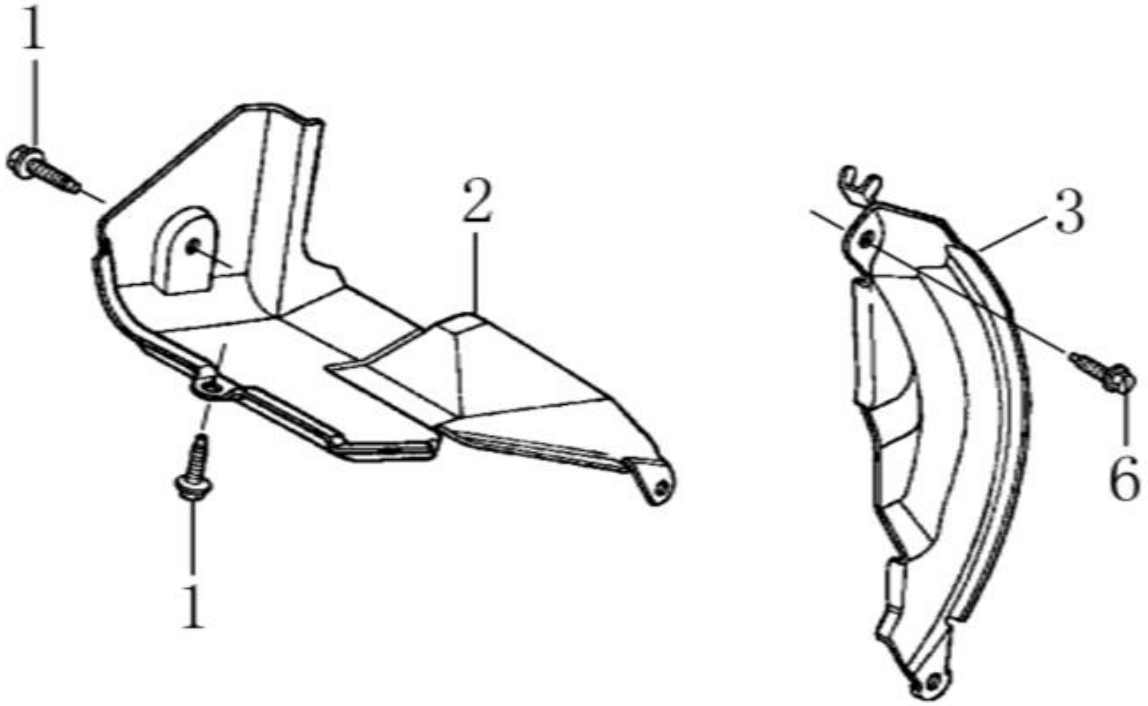


| № | Артикул | Наименование | Σ | № | Артикул | Наименование | Σ |
|---|---|---|---|---|---|---|---|
| 1 | 578906012BX | Болт M6x12 | 2 | 3 | FBC013 | Дефлектор правый (под баком) | 1 |
| 2 | DAP002 | Дефлектор левый (под цилиндром) | 1 | 6 | 380140003-0005 | Болт M6x20 | 1 |

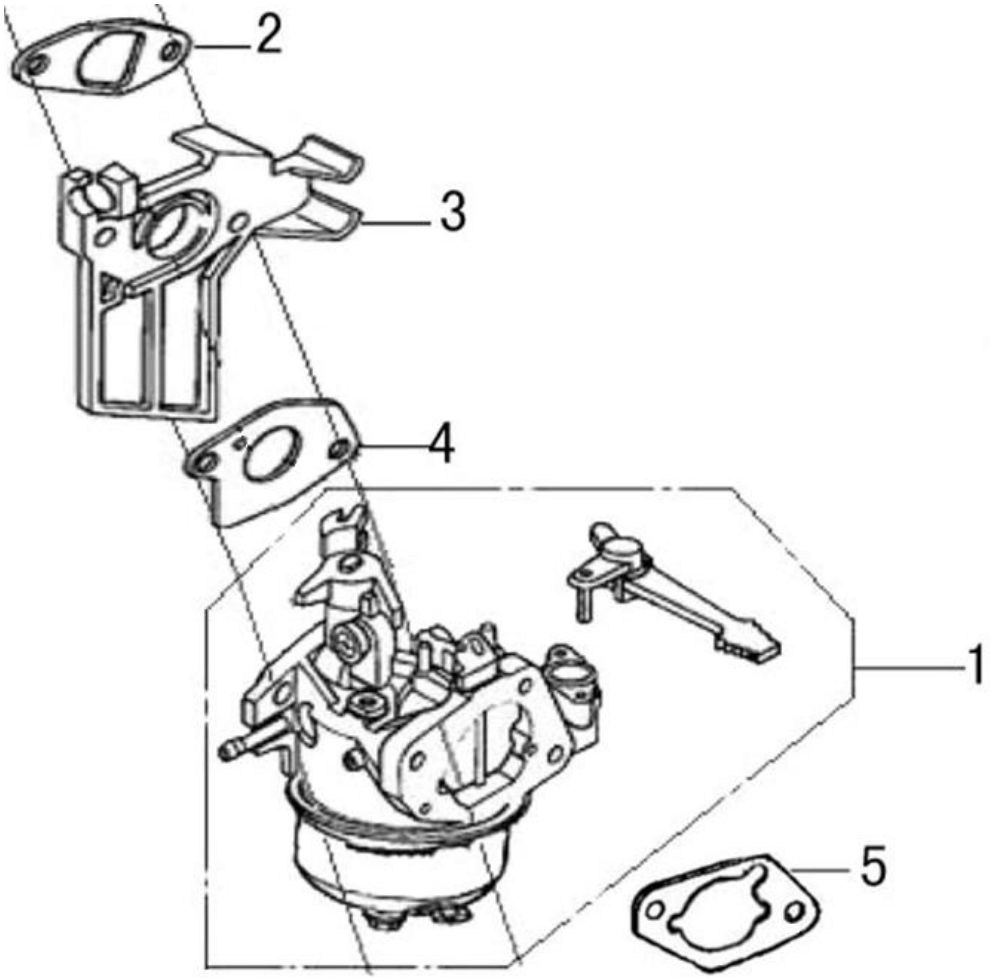


| № | Артикул | Наименование | Σ | № | Артикул | Наименование | Σ |
|---|---|---|---|---|---|---|---|
| 1 | DBQ000 | Карбюратор | 1 | 4 | DAB006 | Прокладка под карбюратор | 1 |
| 2 | DAB007 | Прокладка под теплоизолятор | 1 | 5 | G1701E0102000 | Прокладка под корпус фильтра | 1 |
| 3 | FBC005 | Теплоизолятор | | | | | |

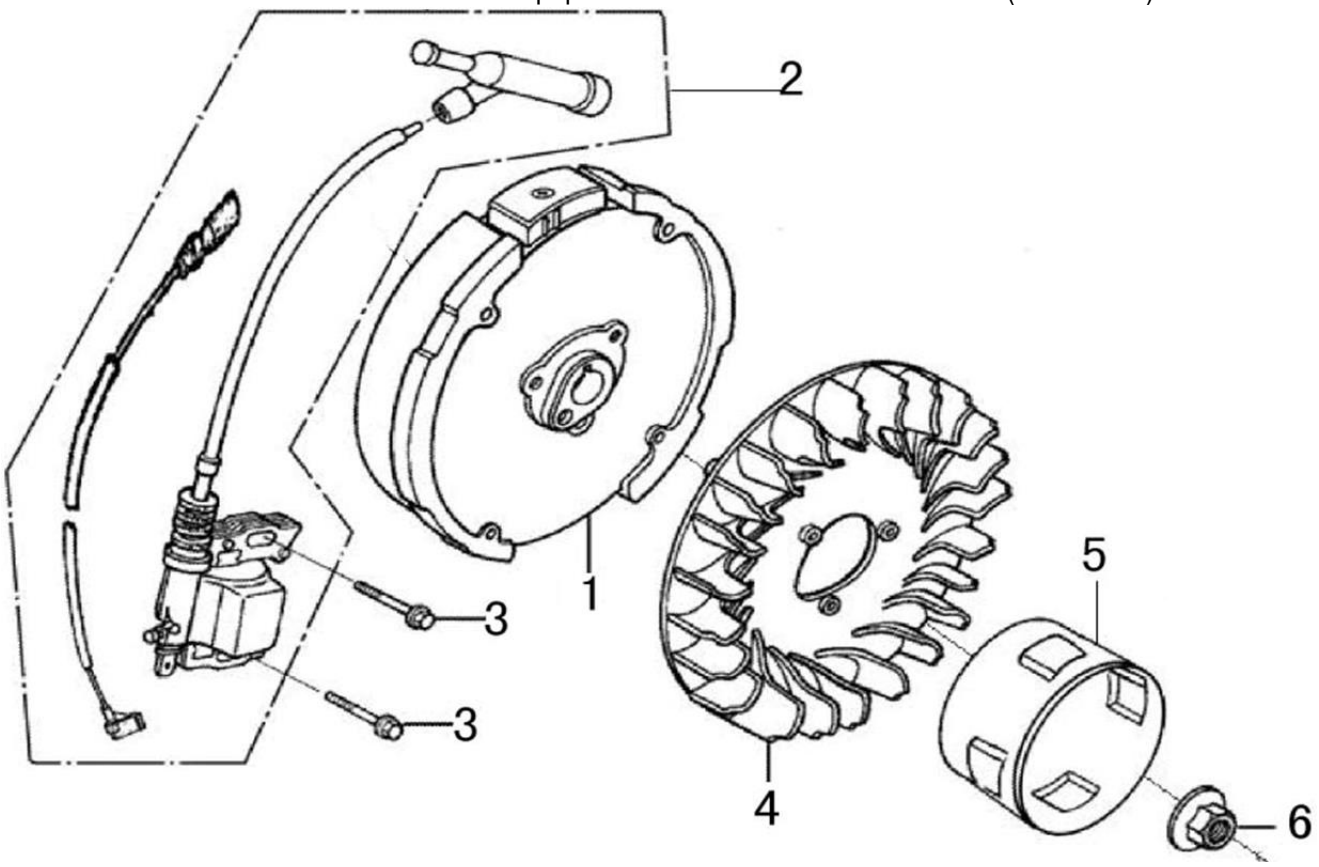


| № | Артикул | Наименование | Σ | № | Артикул | Наименование | Σ |
|---|---|---|---|---|---|---|---|
| 1 | DA02D003 | Маховик | 1 | 4 | DA05C0 | Крыльчатка маховика | 1 |
| 2 | DA00D000 | Магнето | 1 | 5 | DAJ001 | Стакан маховика | 1 |
| 3 | 578906025BX | Болт M6x25 | 2 | 6 | 617714000BX | Гайка M14x1,5 | 1 |

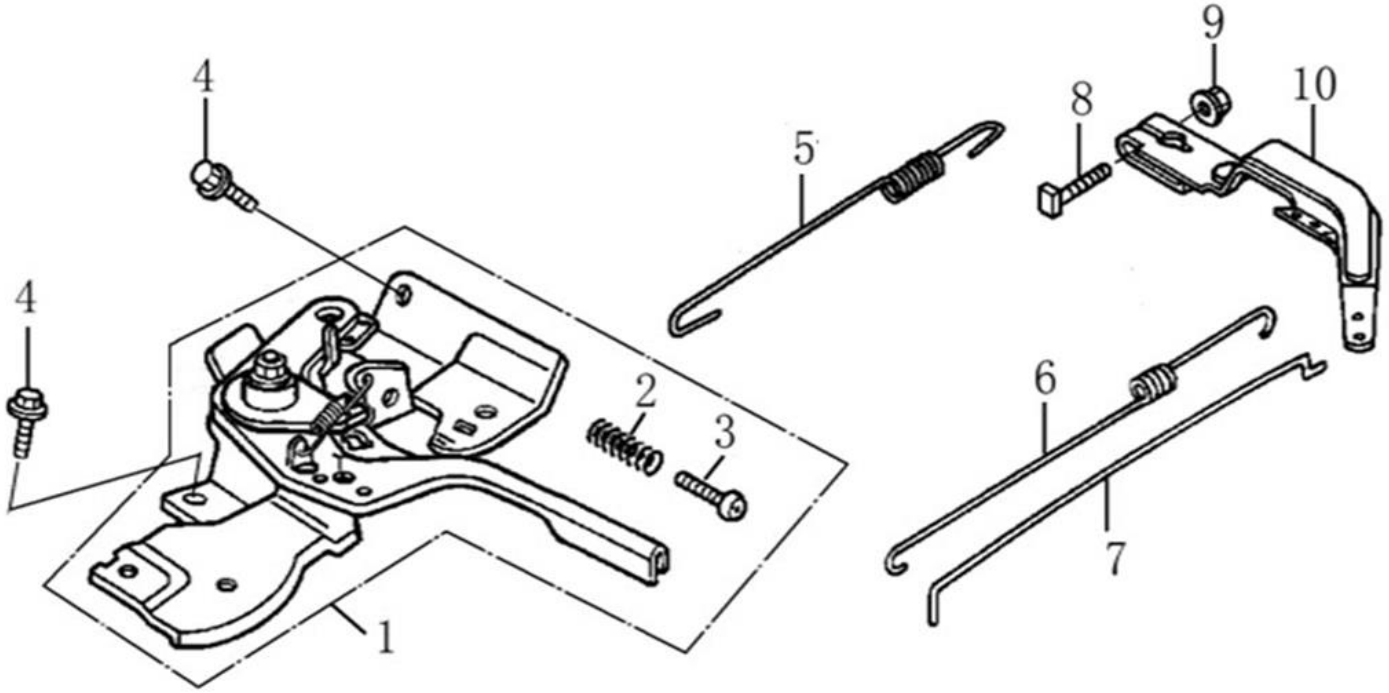


| № | Артикул | Наименование | Σ | № | Артикул | Наименование | Σ |
|---|---|---|---|---|---|---|---|
| 1 | E00201100200001 | Рычаг регулировки оборотов | 1 | 6 | 171610002-0001 | Пружина тяги | 1 |
| 2 | 171660001-0001 | Пружина | 1 | 7 | 171590002-0001 | Тяга | 1 |
| 3 | 380200017-0005 | Винт M5x35 | 1 | 8 | 390006021BX | Болт с квадратной головкой | 1 |
| 4 | 380140011-0004 | Болт M6x10 | 2 | 9 | 617706000BX | Гайка | 1 |
| 5 | 171600036-0001 | Пружина рычага | 1 | 10 | 171620001-0003 | Рычаг регулятора оборотов | 1 |

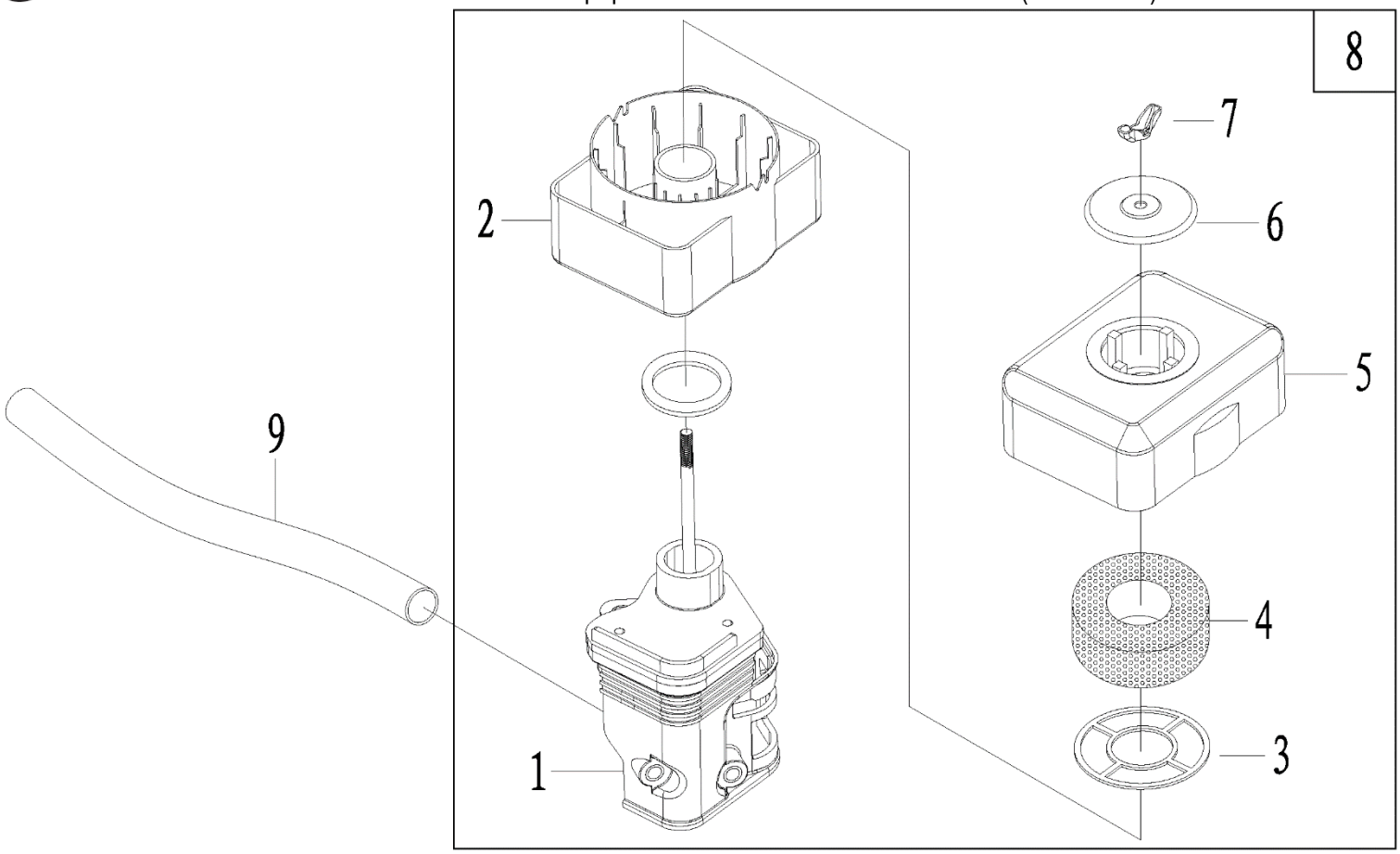


| № | Артикул | Наименование | Σ | № | Артикул | Наименование | Σ |
|---|---|---|---|---|---|---|---|
| 1 | E00201200210001 | Основание фильтра | 1 | 6 | E00201200207071 | Шайба | 1 |
| 2 | E00201200252001 | Ванна масляная | 1 | 7 | GB62-88A-6 | Гайка барашек М6 | 1 |
| 3 | E00201200304001 | Сетка опорная | 1 | 8 | 17100-E01A02-000 | Корпус фильтра, комплект | 1 |
| 4 | 17150-E01002-000 | Фильтр воздушный | 1 | 9 | DBC004 | Шланг сапуна | 1 |
| 5 | E00201200205011 | Крышка воздушного фильтра | 1 | | | | |

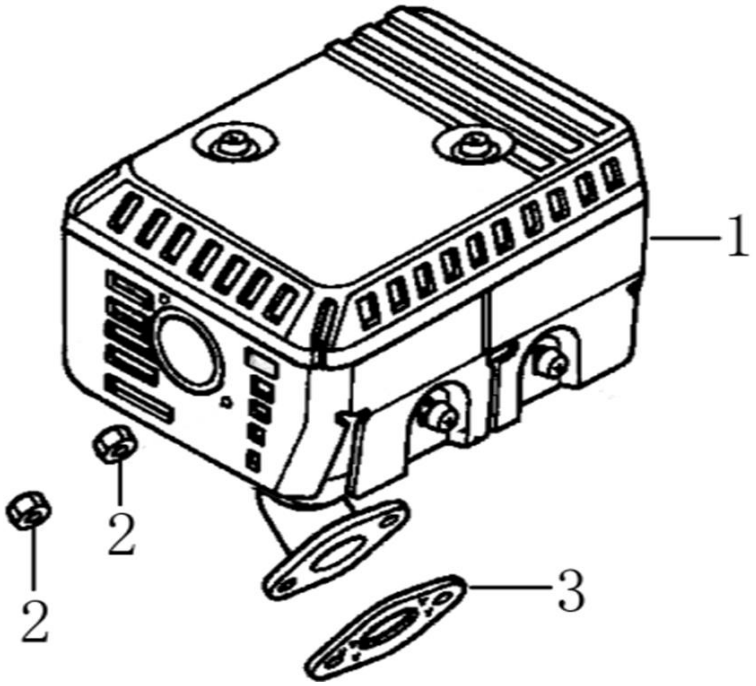


| № | Артикул | Наименование | Σ | № | Артикул | Наименование | Σ |
|---|---|---|---|---|---|---|---|
| 1 | E00201300200001 | Глушитель | 1 | 3 | DA01B001 | Прокладка глушителя | 1 |
| 2 | 380340005-0005 | Гайка М8 | 2 | | | | |

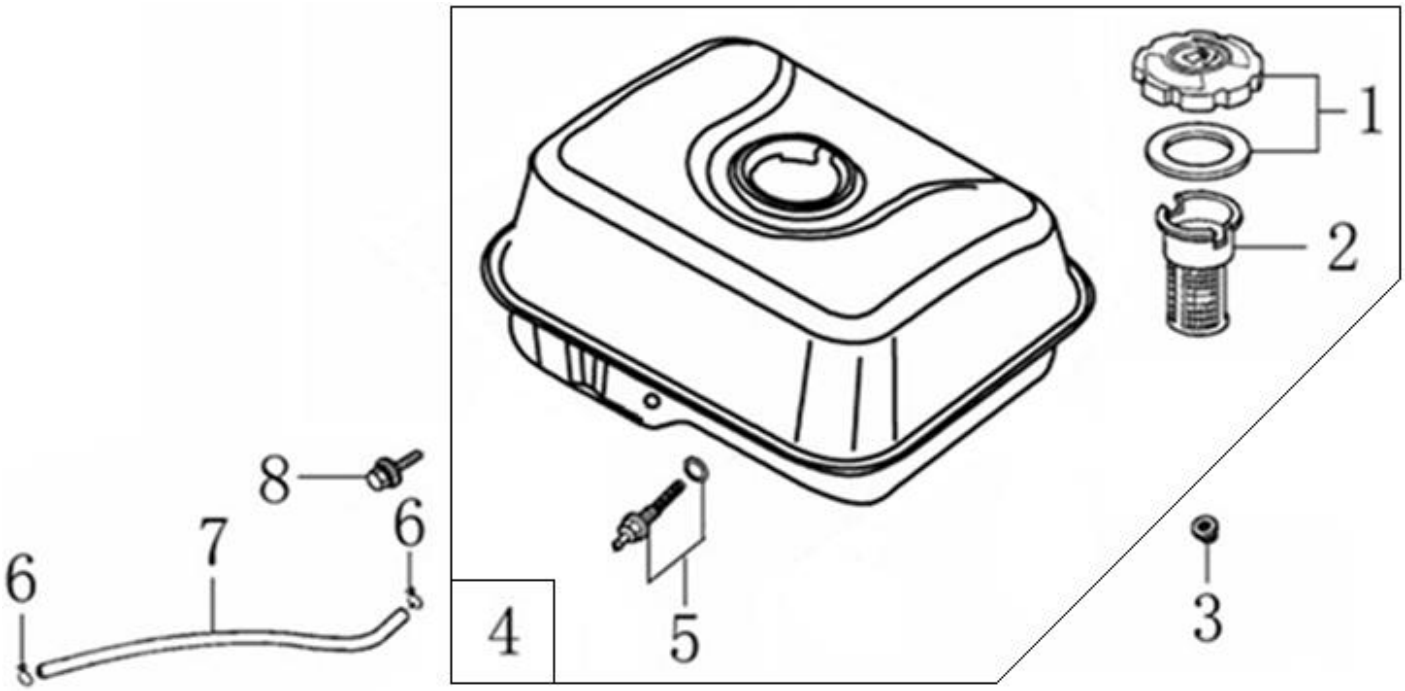


| № | Артикул | Наименование | Σ | № | Артикул | Наименование | Σ |
|---|---|---|---|---|---|---|---|
| 1 | DA02P022 | Крышка топливного бака | 1 | 5 | DBC033 | Штуцер топливного бака | 1 |
| 2 | 170720001-0001 | Фильтр сетчатый | 1 | 6 | DAM004 | Хомут | 2 |
| 3 | 380370048-0001 | Гайка М6 | 2 | 7 | FD02C006 | Шланг топливный | 1 |
| 4 | DA73P000F00CH | Бак топливный | 1 | 8 | 578906028BX | Болт М6х25 | 2 |