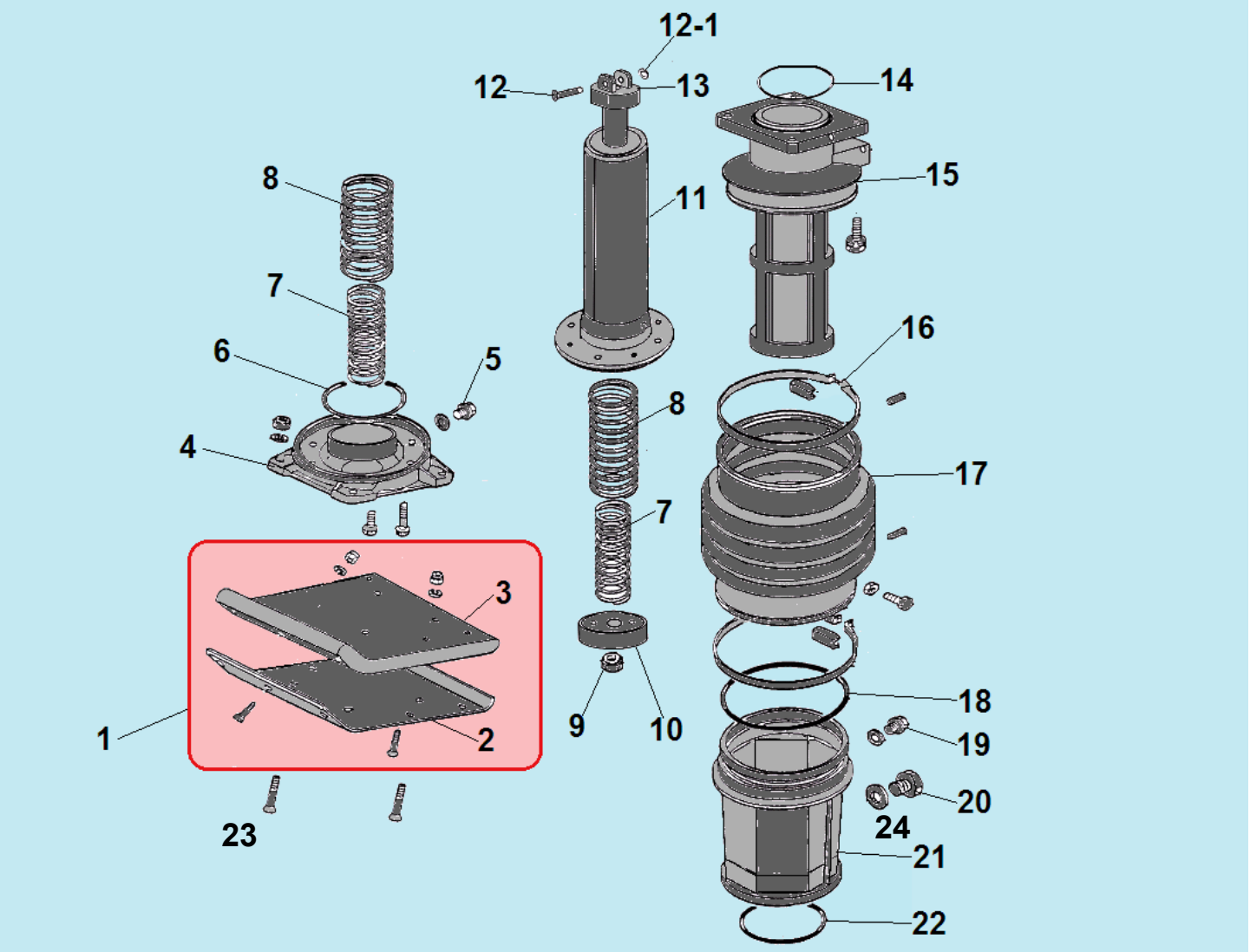

№	Артикул	Наименование	К-во	№	Артикул	Наименование	К-во
1	**80К-А05**	**Подошва вибратора комплект**	**1**	12-1	80К-А26	Стопорная шайба	1
2	80К-А03	Стальная подошва	1	13	80К-А25	Шток поршня	1
3	80К-А04	Пластиковая подошва	1	14	80К-А45	Уплотнительное кольцо 110х4	1
4	80К-А13	Плита подошвы	1	15	80К-А44	Направляющий цилиндр	1
5	80К-А15	Болт М12х1,25	1	16	80К-А34	Хомут	2
6	80К-А19	Уплотнительное кольцо 87,5х3,55	1	17	80К-А39	Защитный кожух	1
7	80К-А20	Внутренняя пружина	2	18	80К-А33	Уплотнительное кольцо 160х4	1
8	80К-А21	Наружная пружина	2	19	80К-А15	Болт М12х1,25	1
9	80К-А10	Гайка М8	1	20	80К-А30	Болт контроля уровня масла	1
10	80К-А46	Концевая часть поршня	1	21	80К-А28	Защитный рукав	1
11	80К-А22	Цилиндр	1	22	80К-А27	Уплотнительное кольцо 100х3,1	1
12	80К-А24	Палец D16 мм	1	23	80К-А01	Болт с потайной 4х гр. головкой 75мм	4
				23	80К-А02	Болт с потайной 4х гр. головкой 55мм	7
				24	80К-А29	Шайба уплотнительная 17х25,5х1	1

CHAMPION
Power & force

Иллюстрированный каталог запасных частей Модель: TR72

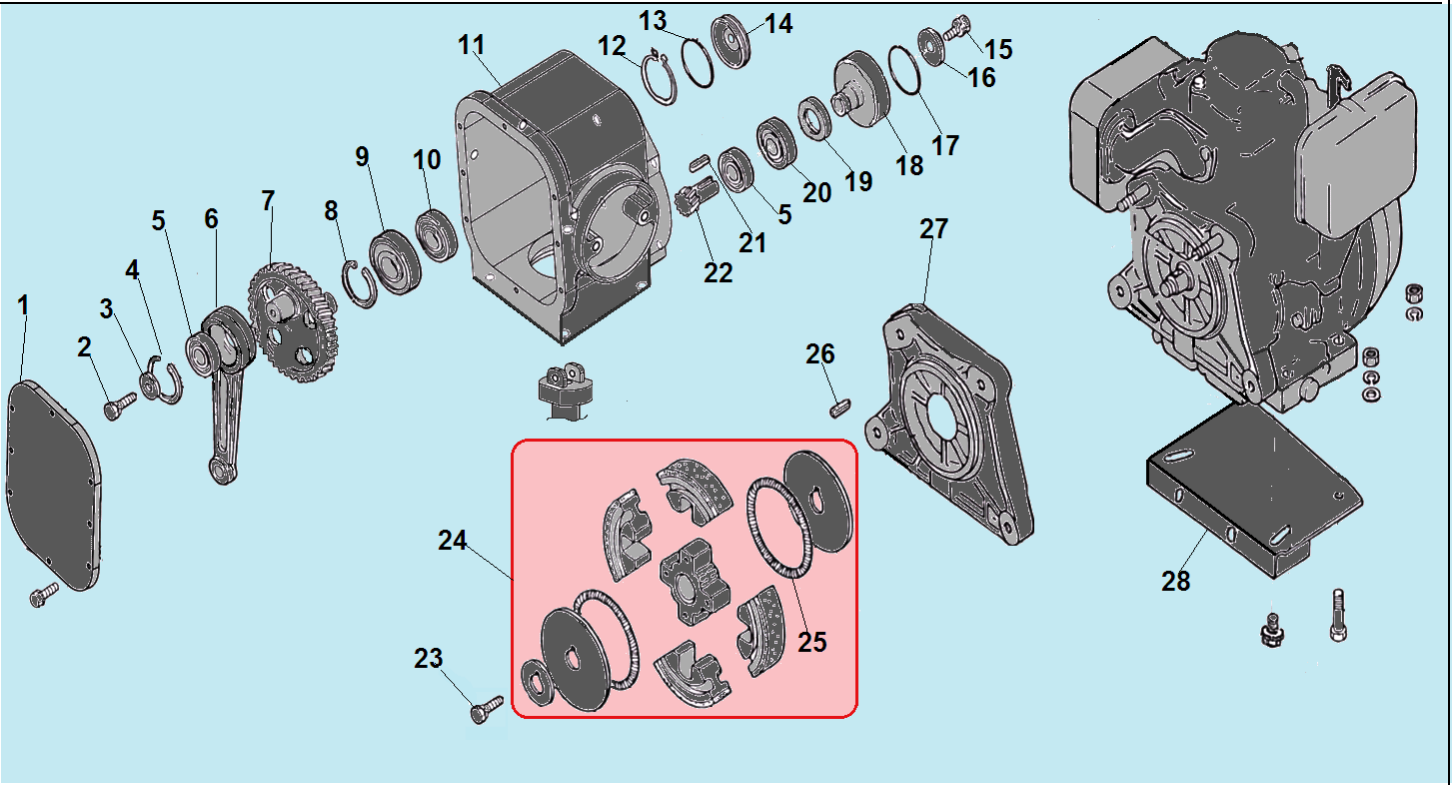

№	Артикул	Наименование	К-во	№	Артикул	Наименование	К-во
1	80K-B02	Крышка корпуса	1	15	80K-B24	Болт M8x24	1
2	80K-B04	Болт M8x20	1	16	80K-B23	Шайба 8,7	1
3	80K-B05	Шайба 8	1	17	80K-B03	Уплотнительное кольцо 22,4x2,65	1
4	80K-B06	Стопорное кольцо 50	1	18	80K-B22	Барабан сцепления	1
5	120090010172	Подшипник 6204	2	19	80K-B21	Сальник 40x60x8	1
6	80K-B08	Шатун	1	20	C5ZC06007	Подшипник 6007	1
7	80K-B09	Шестерня ведомая	1	21	80K-B17	Шпонка 5x20	1
8	80K-B10	Стопорное кольцо 60	1	22	80K-B18	Шестерня ведущая	1
9	80K-B11	Подшипник 6207	1	23	80K-B27-1	Болт M8x20	1
10	80K-B12	Подшипник 6305-2Z	1	**24**	**80K-B28**	**Сцепление комплект**	**1**
11	80K-B13	Картер	1	25	80K-B28-2	Пружина сцепления	2
12	80K-B14	Стопорное кольцо 20	1	26	80K-B29	Шпонка 4x13	1
13	80K-B15	Уплотнительное кольцо 40x2,4	1	27	80K-B30	Корпус сцепления	1
14	80K-B16	Крышка подшипника	1	28	80K-B32	Плата крепления двигателя	1

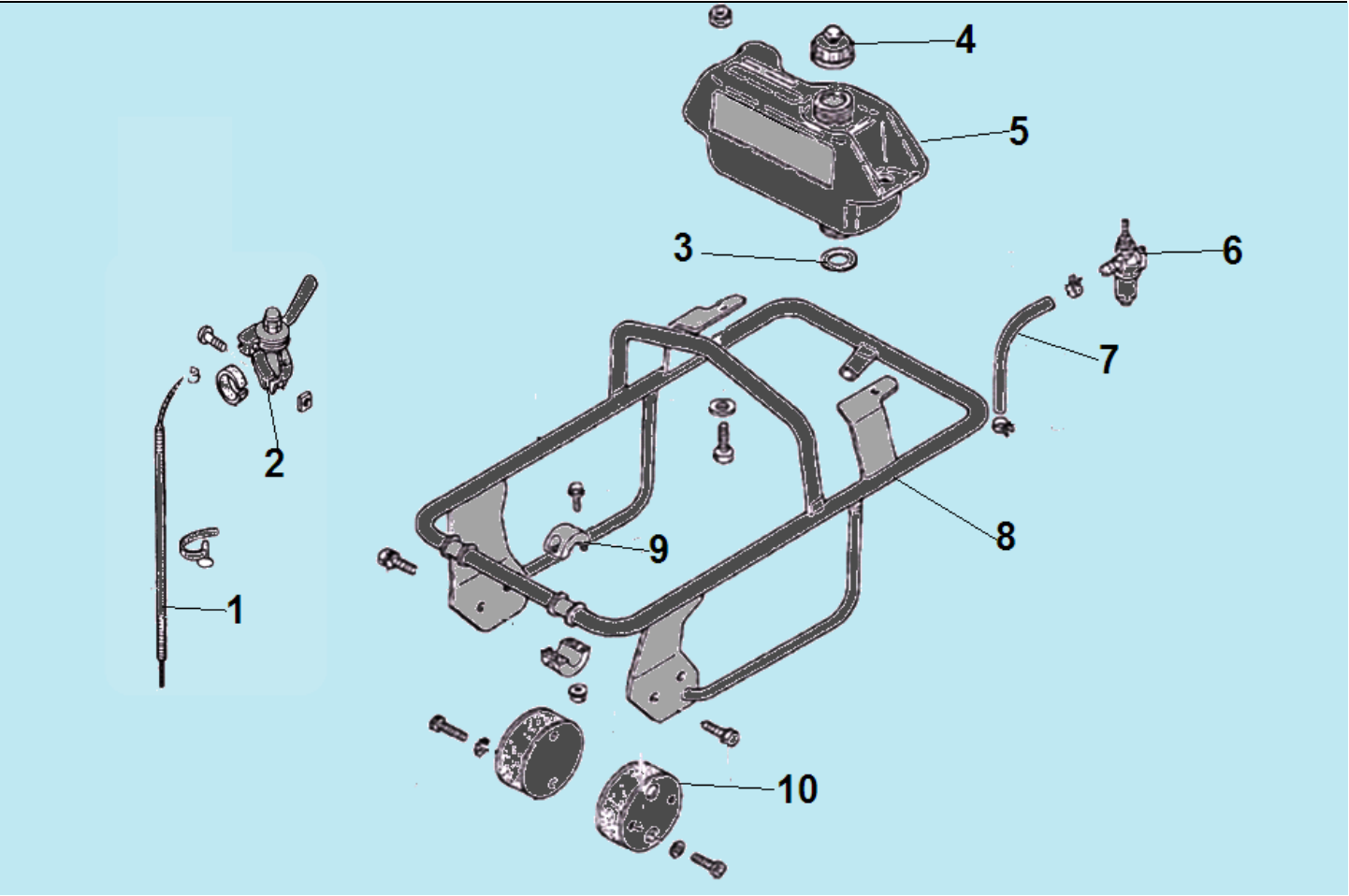

№	Артикул	Наименование	К-во	№	Артикул	Наименование	К-во
1	80K-B40	Трос газа	1	6	80K-C17/ 306020071100	Кран топливный	1
2	80K-B43	Рычаг газа	1	7	80K-C19	Шланг топливный	1
3	80K-C15	Прокладка	1	8	80K-C01	Рама	1
4	80K-C13	Крышка топливного бака	1	9	80K-C02	Резиновый буфер	2
5	80K-C11	Бак топливный	1	10	80K-C05	Виброизолятор	2

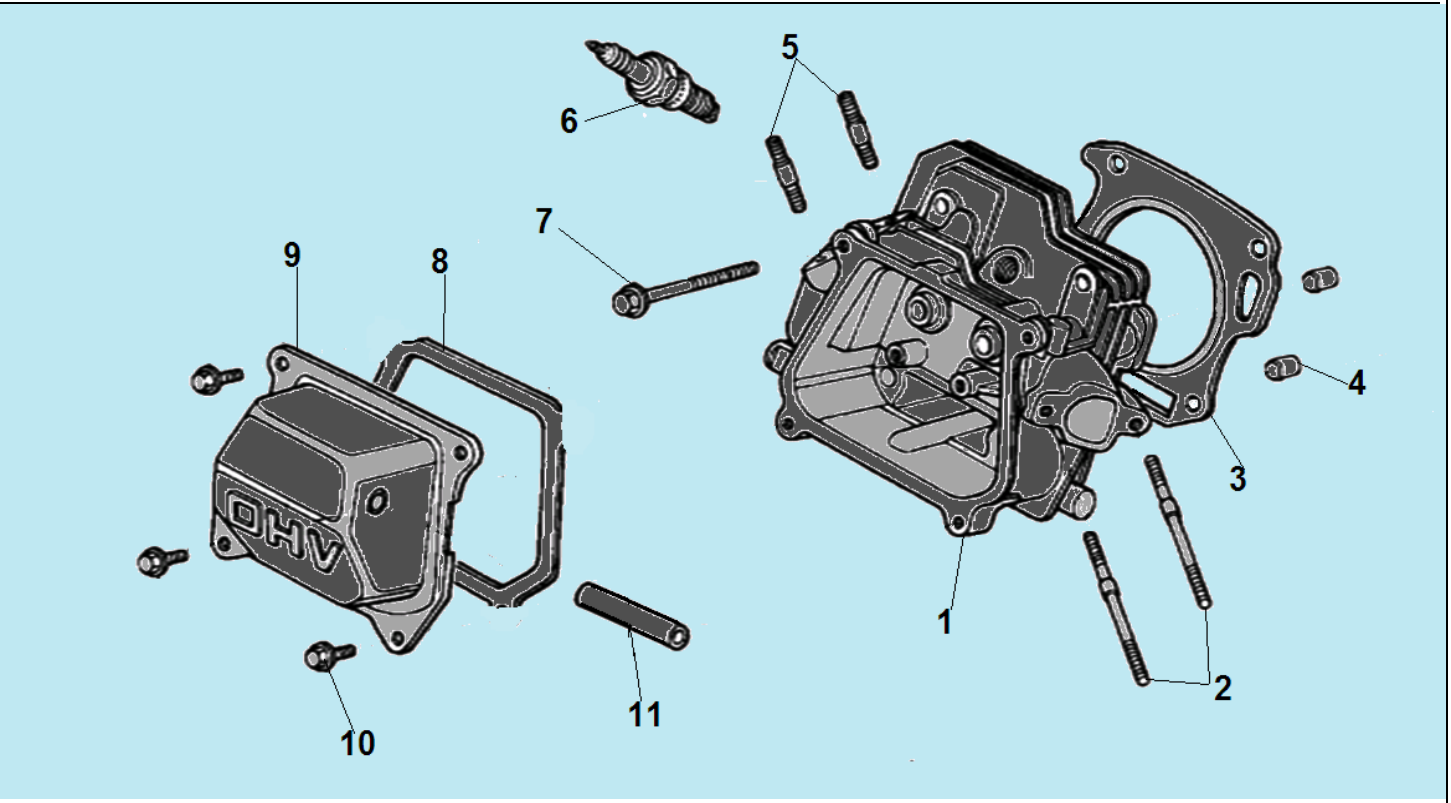

№	Артикул	Наименование	К-во	№	Артикул	Наименование	К-во
1	DBA001	Головка цилиндра	1	7	380140336-0001	Болт M8x60	4
2	380180093-0001	Шпилька крепления карбюратора	2	8	DA03B000	Прокладка крышки клапанов	1
3	DBB002/ 012020008100	Прокладка головки цилиндра	1	9	DAA003	Крышка клапанов	1
4	380600117-0001	Штифт	1	10	380140209-0001	Болт M6x12	4
5	380180098-0001	Шпилька крепления глушителя	2	11	DBC004	Шланг сапуна	1
6	F7RTC	Свеча зажигания	1				

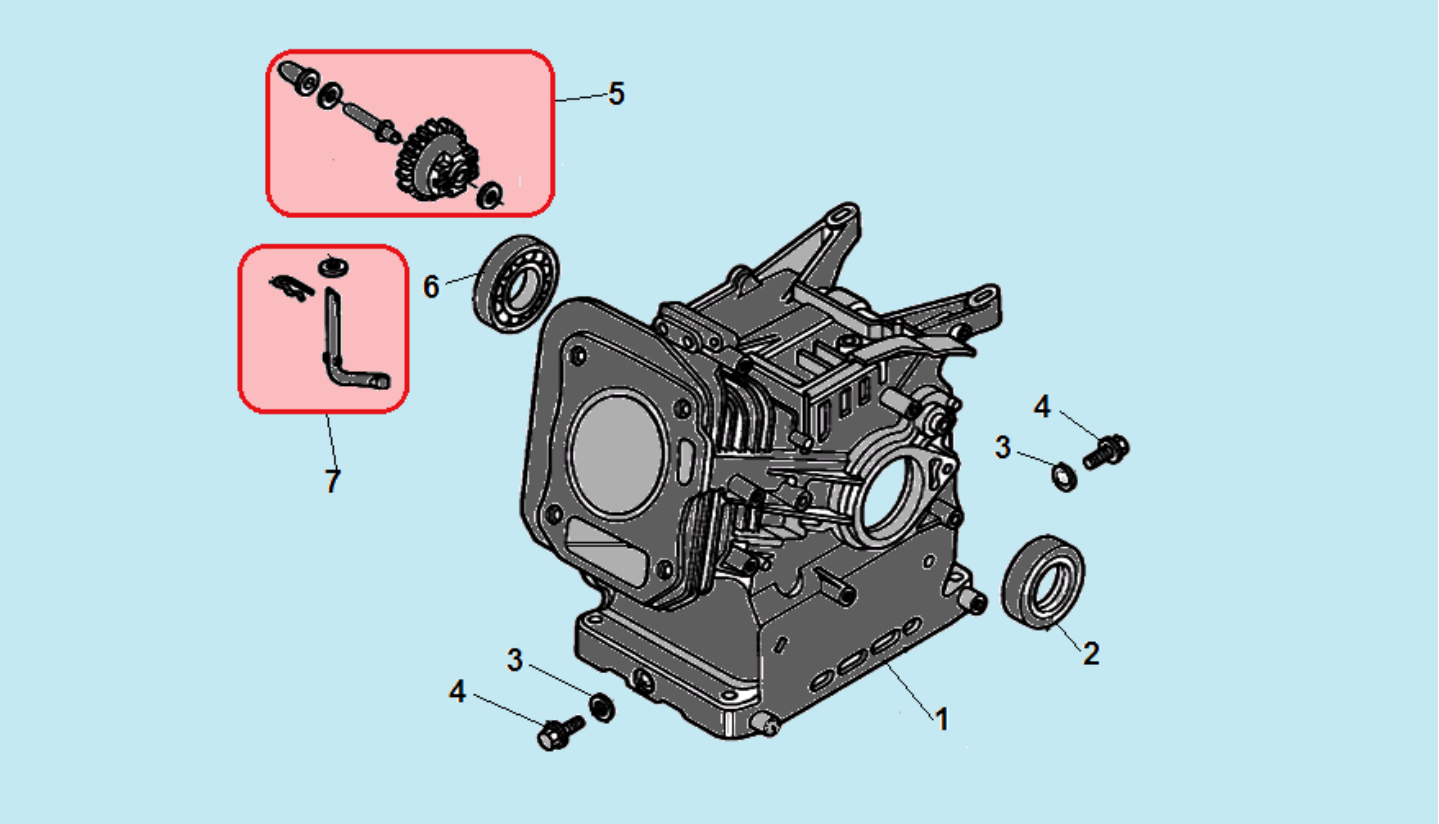

№	Артикул	Наименование	К-во	№	Артикул	Наименование	К-во
1	DB07A000CH	Картер	1	**5**	**FAK000**	**Регулятор оборотов центробежный**	**1**
2	380650347-0001	Сальник коленвала 41,25x25x6	1	6	27606205	Подшипник коленвала 6205	1
3	GFB02000	Шайба уплотнительная	2	**7**	**DAL001**	**Вал рычага регулятора оборотов**	**1**
4	578910015BX	Болт сливного отверстия M10x15	2				

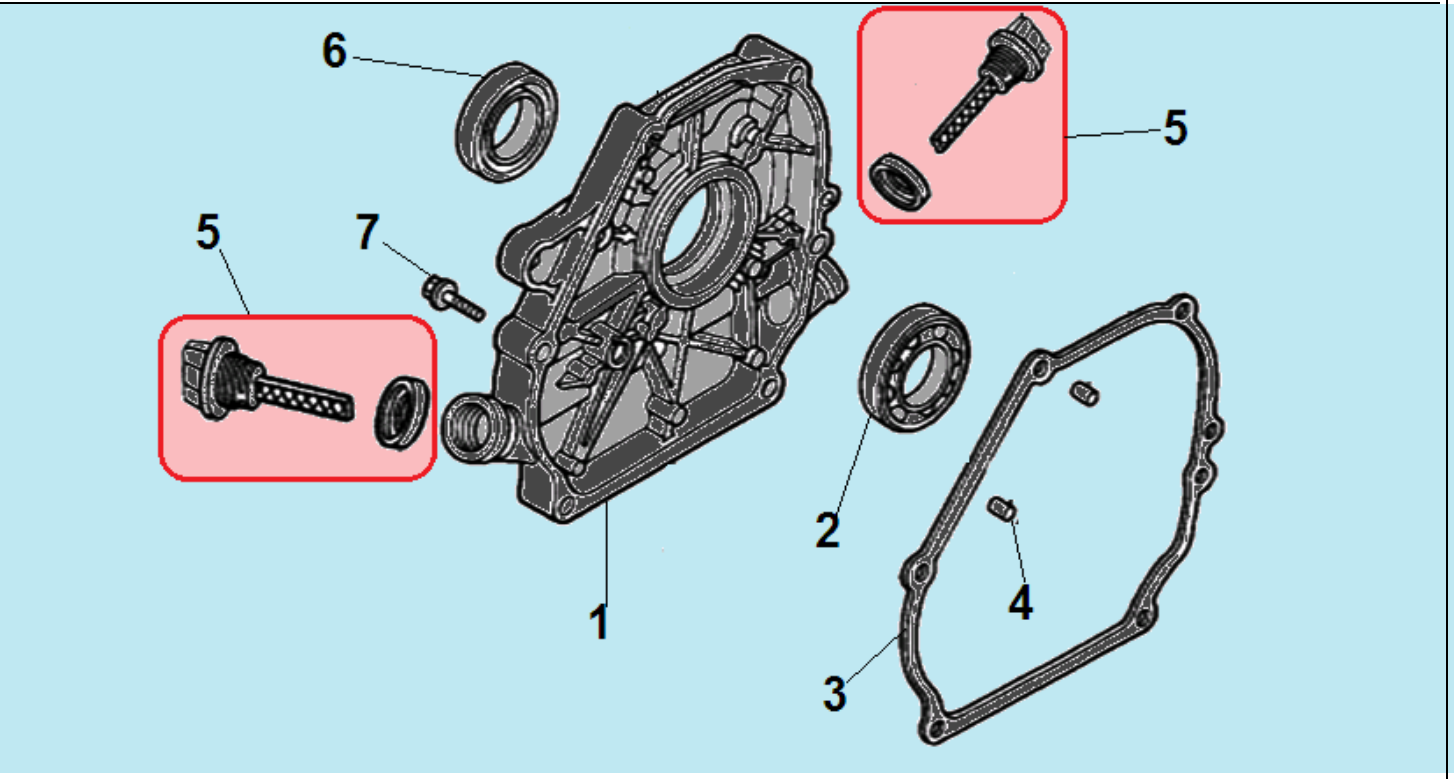

№	Артикул	Наименование	К-во	№	Артикул	Наименование	К-во
1	DAA002	Крышка картера	1	5	**DAC000**	**Крышка-щуп уровня масла**	**2**
2	27606205	Подшипник коленвала 6205	1	7	578908032BX	Болт M8x32	6
3	DAB005	Прокладка крышки картера	1	6	380650347-0001	Сальник коленвала 41,25x25x6	1
4	97008014	Штифт 8x14	2				

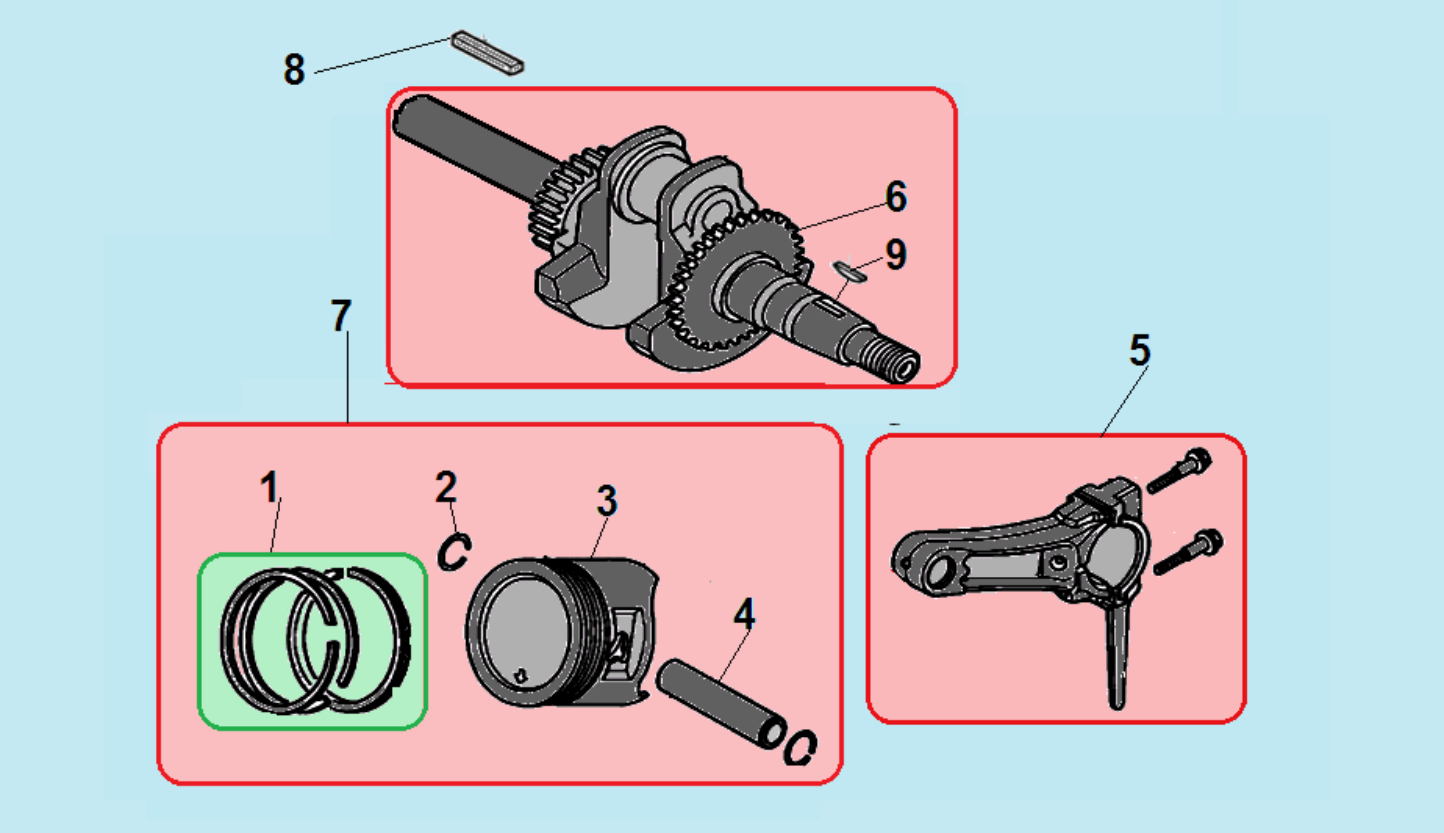

№	Артикул	Наименование	К-во	№	Артикул	Наименование	К-во
1	DAF001	Комплект поршневых колец 68x1,5 мм	1	6	130290787-0001	Коленвал	1
2	DAM003	Кольцо стопорное пальца	2	7	1500005	Поршень комплект	1
3	130030083-0001	Поршень 68x49 мм	1	8	380620032-0001	Шпонка 5x5x33 тип2	1
4	DAF013	Палец поршня	1	9	380620050-0001	Шпонка сегм 4x5,5x18	1
5	DCK002	Шатун	1				

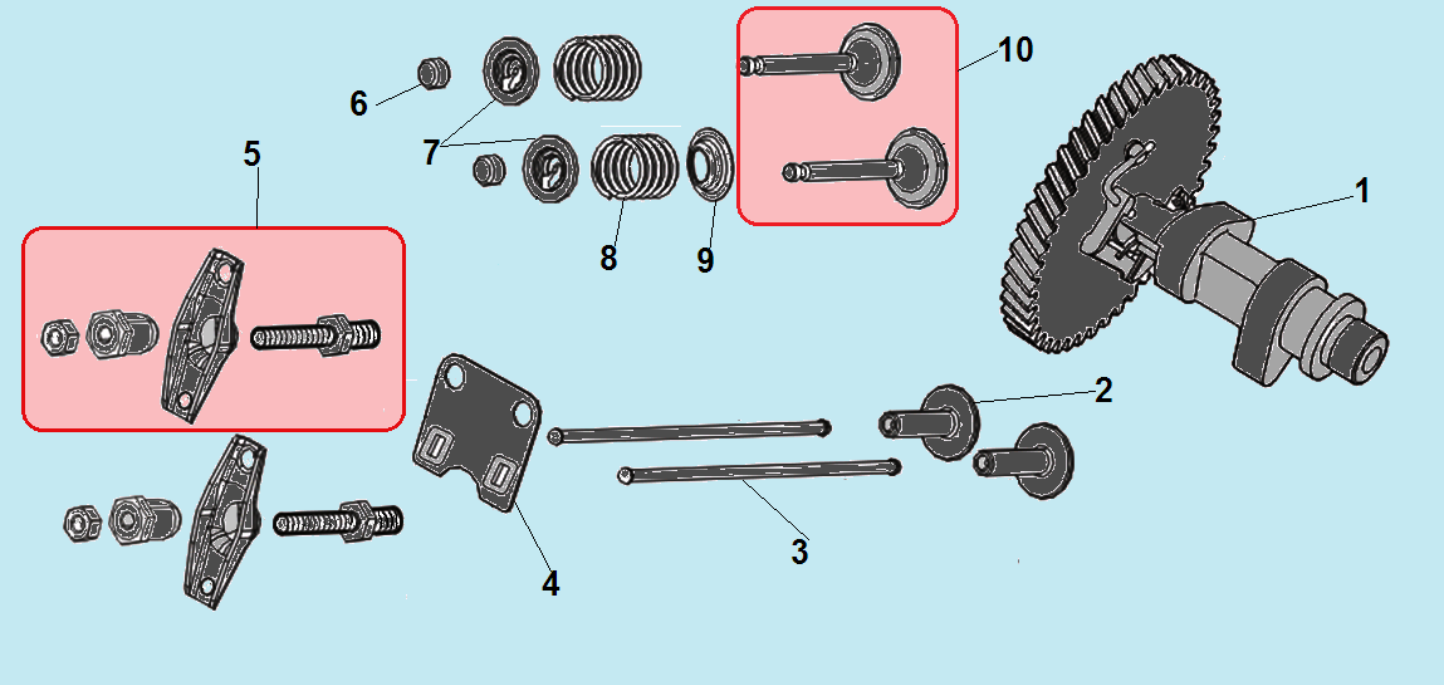

№	Артикул	Наименование	К-во	№	Артикул	Наименование	К-во
1	DBF005	Распредвал	1	6	DAF009	Колпачек клапана	2
2	140690003-0001	Тарелка толкателей клапанов	1	7	140380017-0001	Сухарь клапана	2
3	140670004-0001	Толкатель (штанга) клапана	1	8	140340022-0001	Пружина клапана	2
4	DAF003	Направляющая толкателей	1	9	140400016-0001	Колпачек маслосъемный	1
5	**DAF004**	**Коромысло клапанов комплект**	**2**	**10**	**500550024-0001**	**Комплект клапанов**	**1**

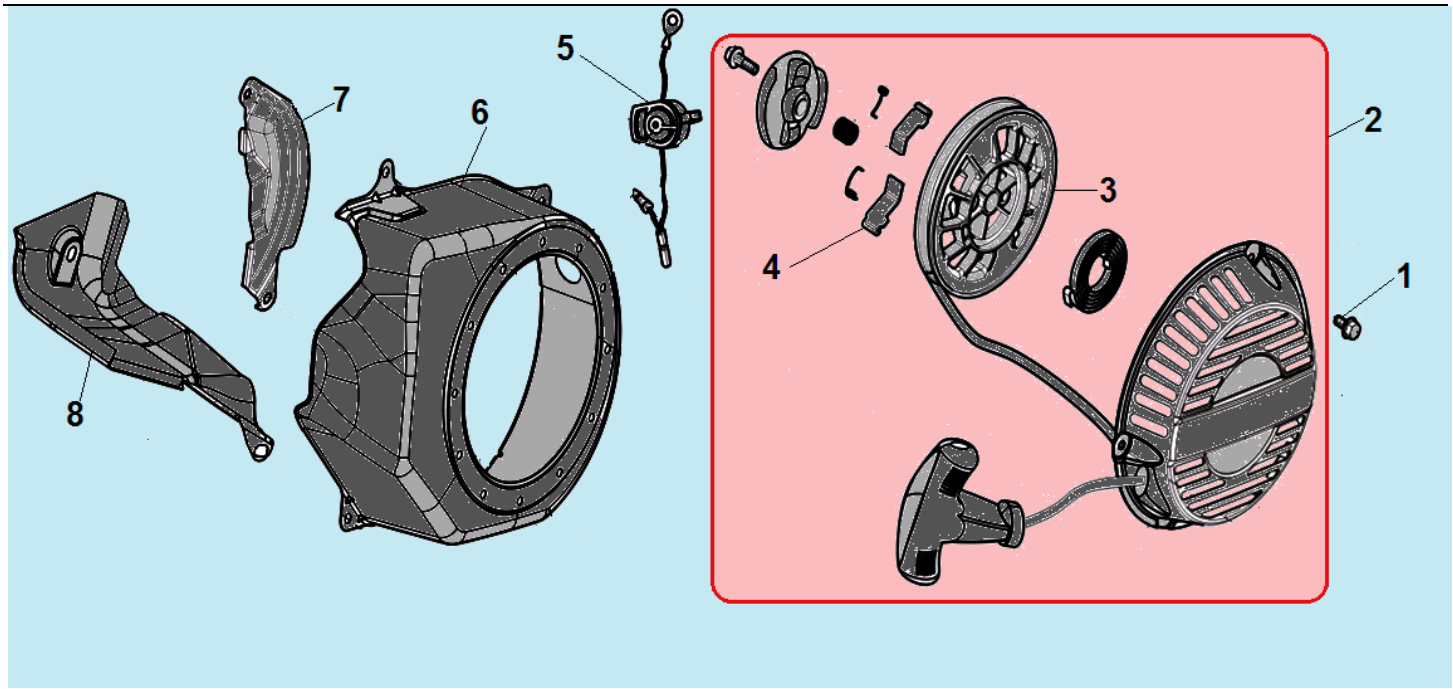

№	Артикул	Наименование	К-во	№	Артикул	Наименование	К-во
1	578706010BX	Болт M6x10	3	5	DAD002	Выключатель зажигания	1
2	**DA04J011E31**	**Стартер в сборе**	**1**	6	DBC020E31	Кожух маховика	1
3	DBJ003	Барабан стартера	1	7	DA00P003	Накладка цилиндра	1
4	193540003-0001	Собачка стартера	2	8	DAP002	Направляющая пластина	1

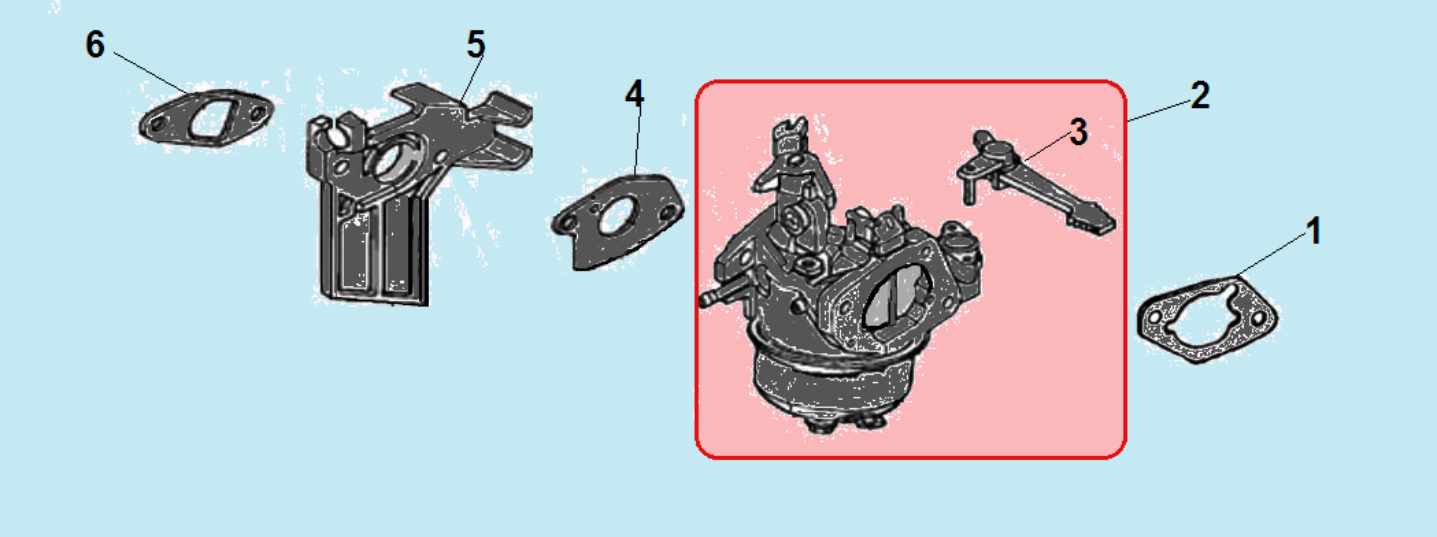

№	Артикул	Наименование	К-во	№	Артикул	Наименование	К-во
1	012020004100	Прокладка под корпус фильтра	1	4	DAB006	Прокладка под карбюратор	1
2	**170021094-0001**	**Карбюратор**	**1**	5	FBC005	Теплоизолятор	1
3	DBL012	Рычаг воздушной заслонки	1	6	DAB007	Прокладка под теплоизолятор	1

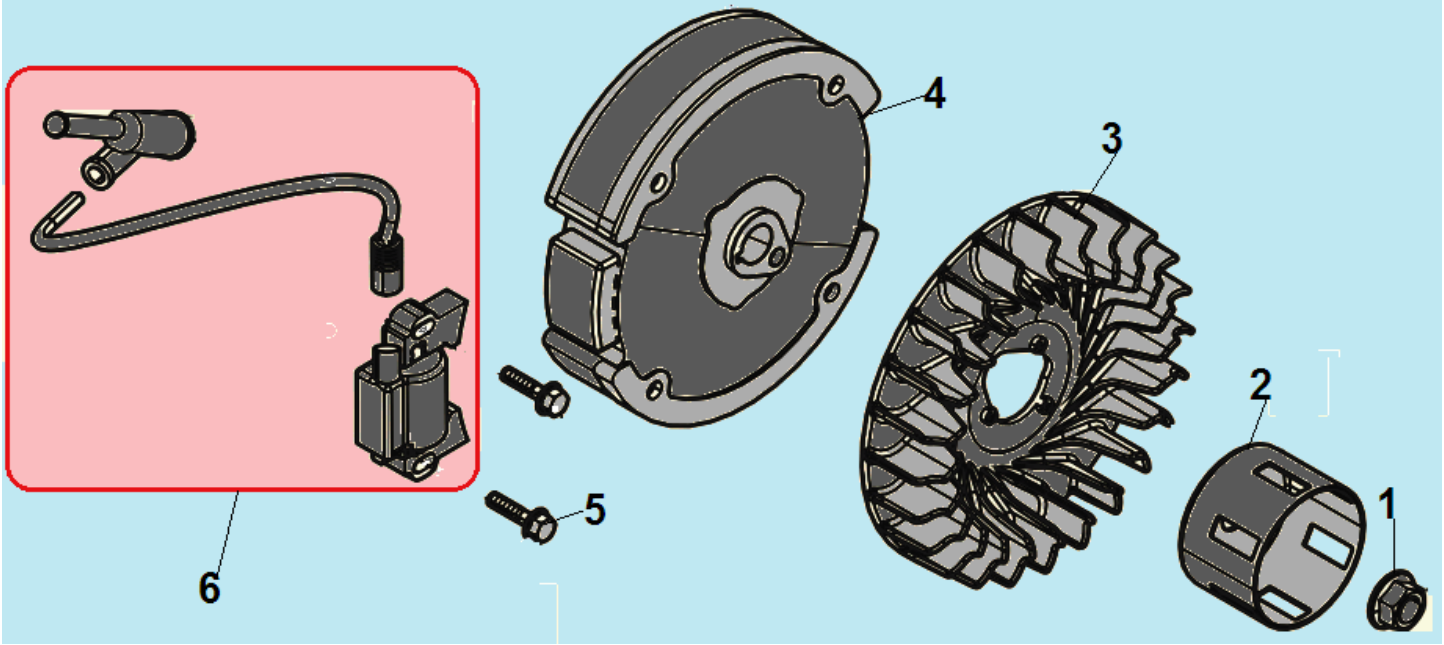

№	Артикул	Наименование	К-во	№	Артикул	Наименование	К-во
1	380370051-0001	Гайка M14x1,25	1	4	DAD003	Маховик	1
2	DAJ001	Стакан маховика	1	5	578906025BX	Болт M6x25	2
3	DA05C008	Крыльчатка маховика	1	6	DA00D000	Магнето	1

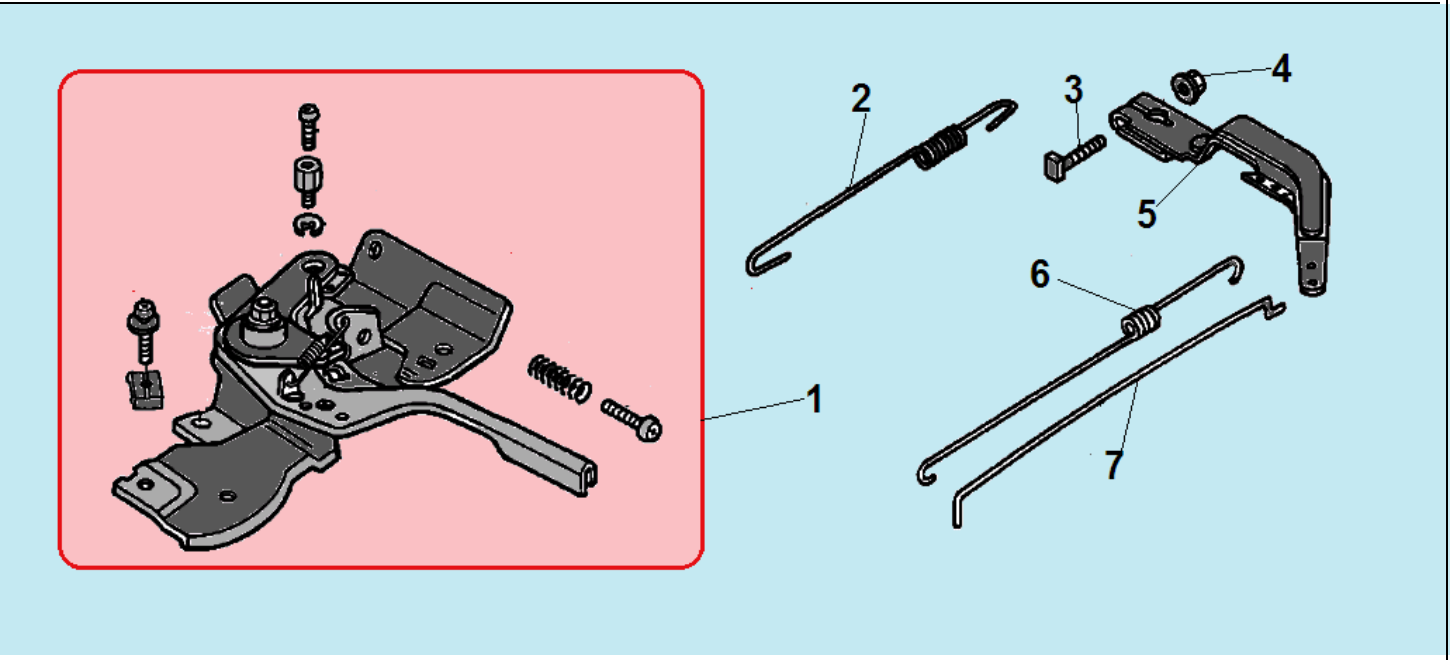

№	Артикул	Наименование	К-во	№	Артикул	Наименование	К-во
1	**171680150-0001**	**Рычаг регулировки оборотов**	**1**	5	171620001-0003	Рычаг регулятора оборотов	1
2	171600036-0001	Пружина рычага регулятора	1	6	171610002-0001	Пружина тяги регулятора	1
3	380250002-0001	Болт М6х21	1	7	171590002-0001	Тяга рычага регулятора	1
4	380370048-0001	Гайка М6	1	8			

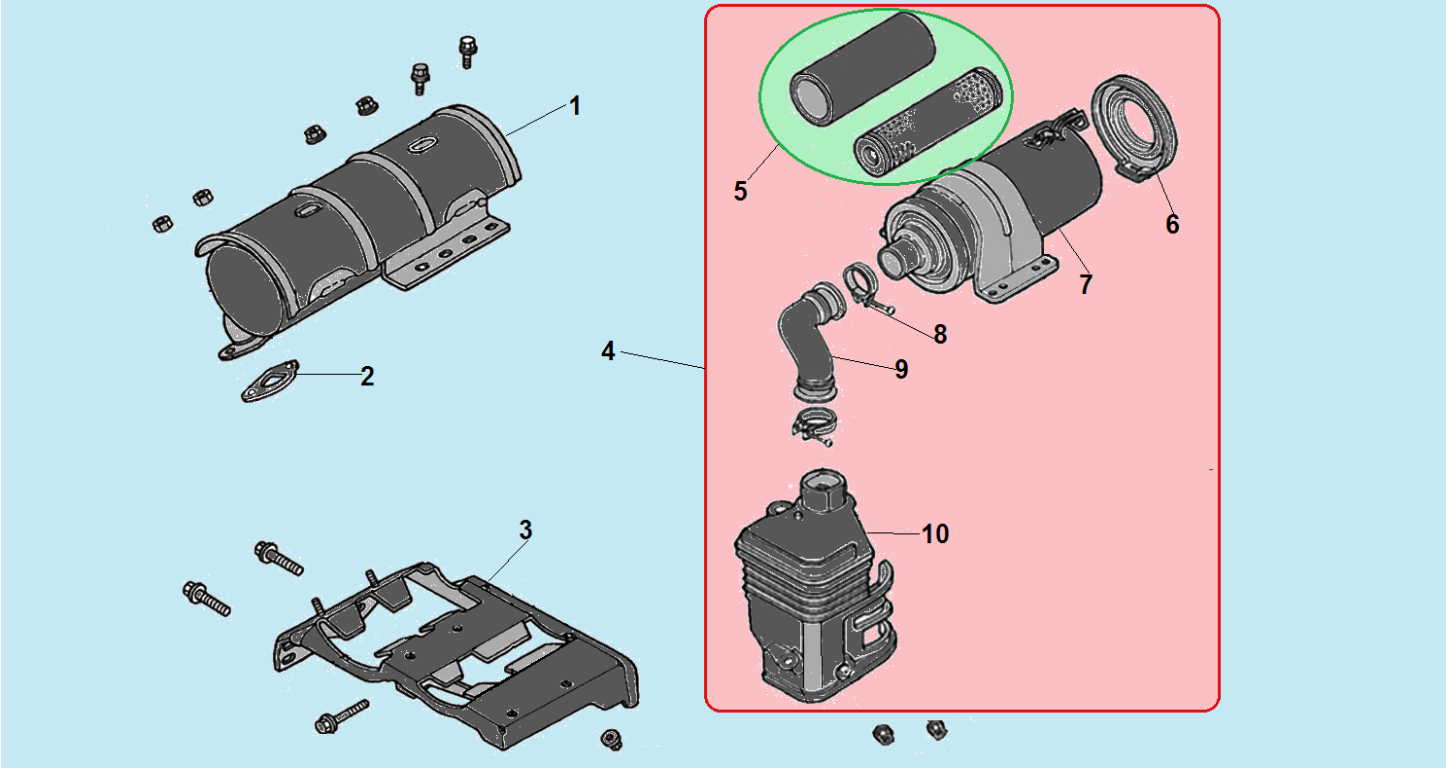

№	Артикул	Наименование	К-во	№	Артикул	Наименование	К-во
1	180571350-0001	Глушитель	1	6	180070170-0001	Крышка воздушного фильтра	1
2	180650065-0001	Прокладка глушителя	1	7	180040122-0001	Корпус фильтра	1
3	180990056-0001	Суппорт крепления глушителя	1	8	380960121-0001	Хомут шланга	2
4	**180020552-0001**	**Корпус фильтра комплект**	**1**	9	180180115-0001	Соединительный шланг	1
5	**180100071-0001**	**Воздушный фильтр комплект**	**1**	10	180280108-0001	Опора фильтра	1