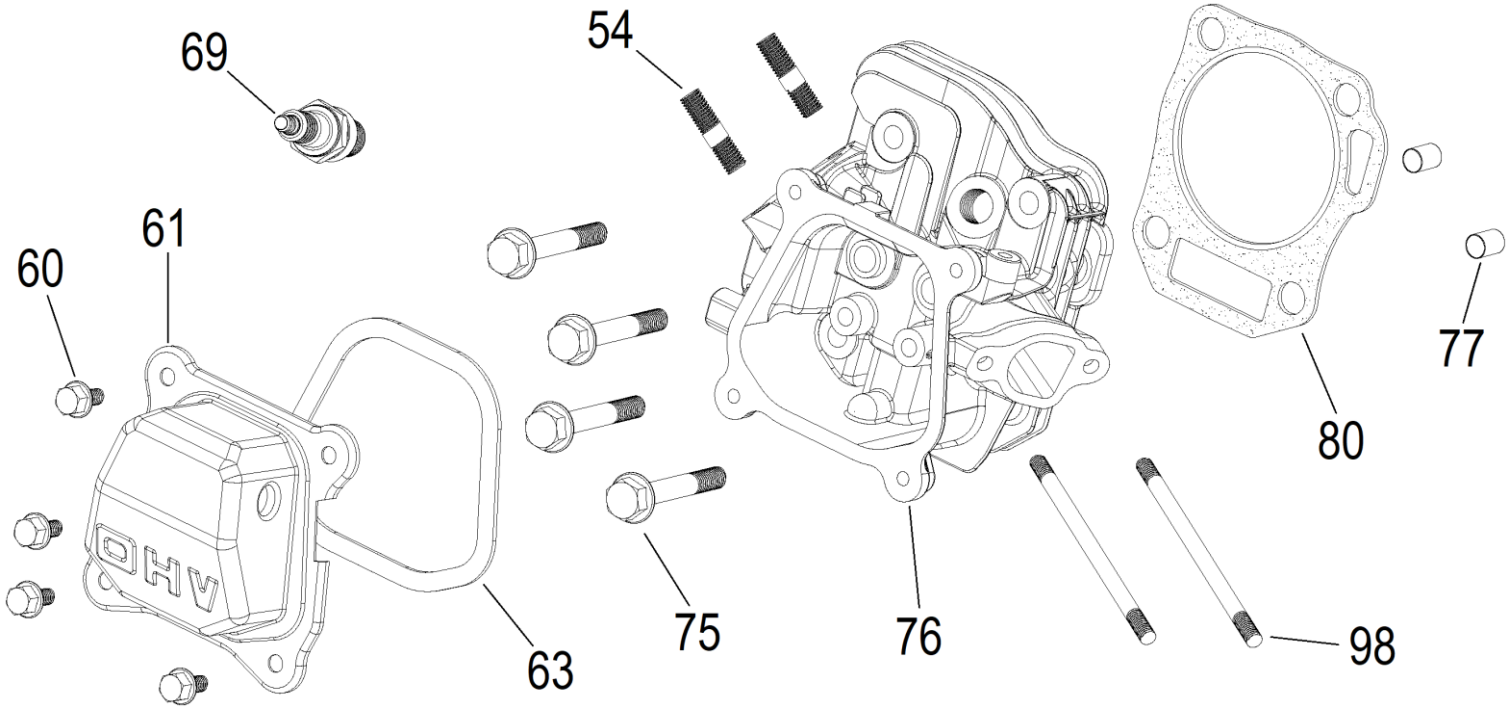

№	Артикул	Наименование	Σ	№	Артикул	Наименование	Σ
54	GB899-88-8-20	Шпилька M8x20	2	75	578908055BX	Болт M8x60	4
60	GB/T16674.1-6-12	Болт	4	76	168F-021000	Головка цилиндра	1
61	DAA003	Крышка клапанов	1	77	168F-020001	Штифт направляющий 10x14	2
63	3048020400200	Прокладка крышки клапанов	1	80	168F-020002	Прокладка головки цилиндра	1
69	F7RTC	Свеча зажигания	1	98	GB89988-M6-113	Шпилька M6x113	2

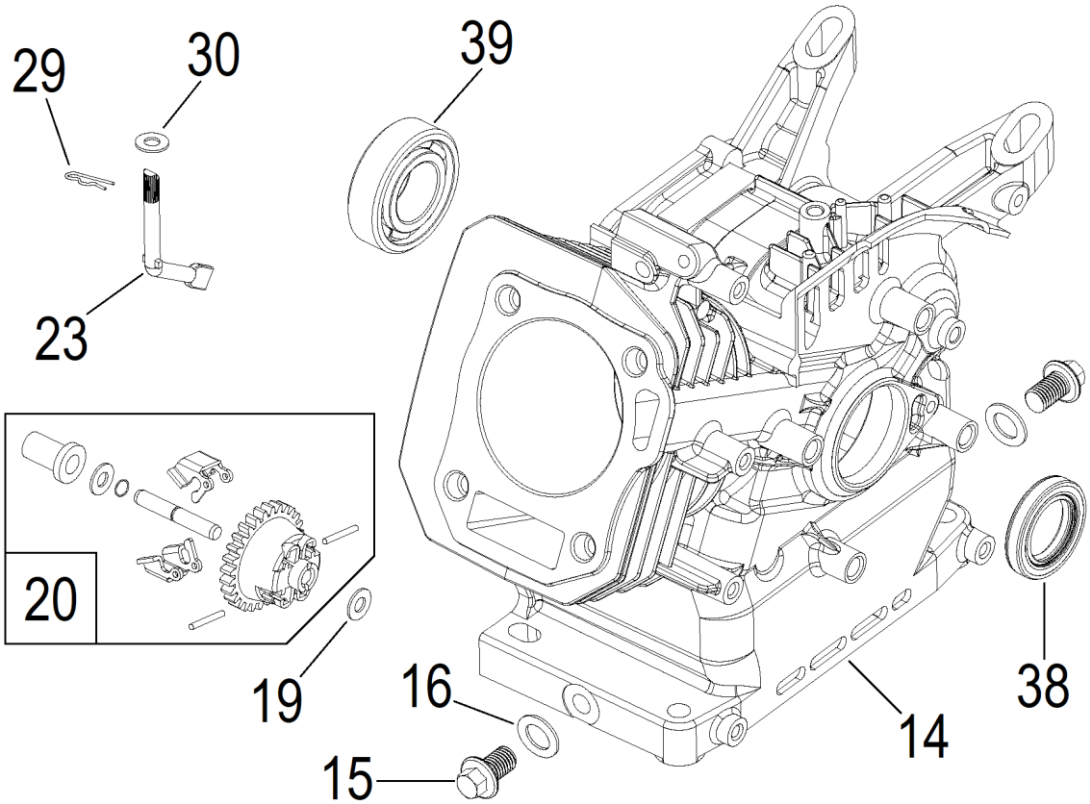

№	Артикул	Наименование	Σ	№	Артикул	Наименование	Σ
14	168F-031000	Картер	1	23	DAL001	Вал рычага регулятора оборотов	1
15	578910015BX	Болт M10x1,25 слива масла	2	29	168F-070010	Шплинт	1
16	GFB02000	Шайба уплотнительная	2	30	GB9/T7.1-02-6	Шайба	1
19	168F-070008	Шайба 6x15x0,5	1	38	168F-032000	Сальник 25x41,25x6	1
20	FAK000	Регулят. оборотов центробежный	1	39	GB276-94-6205	Подшипник 6205	1

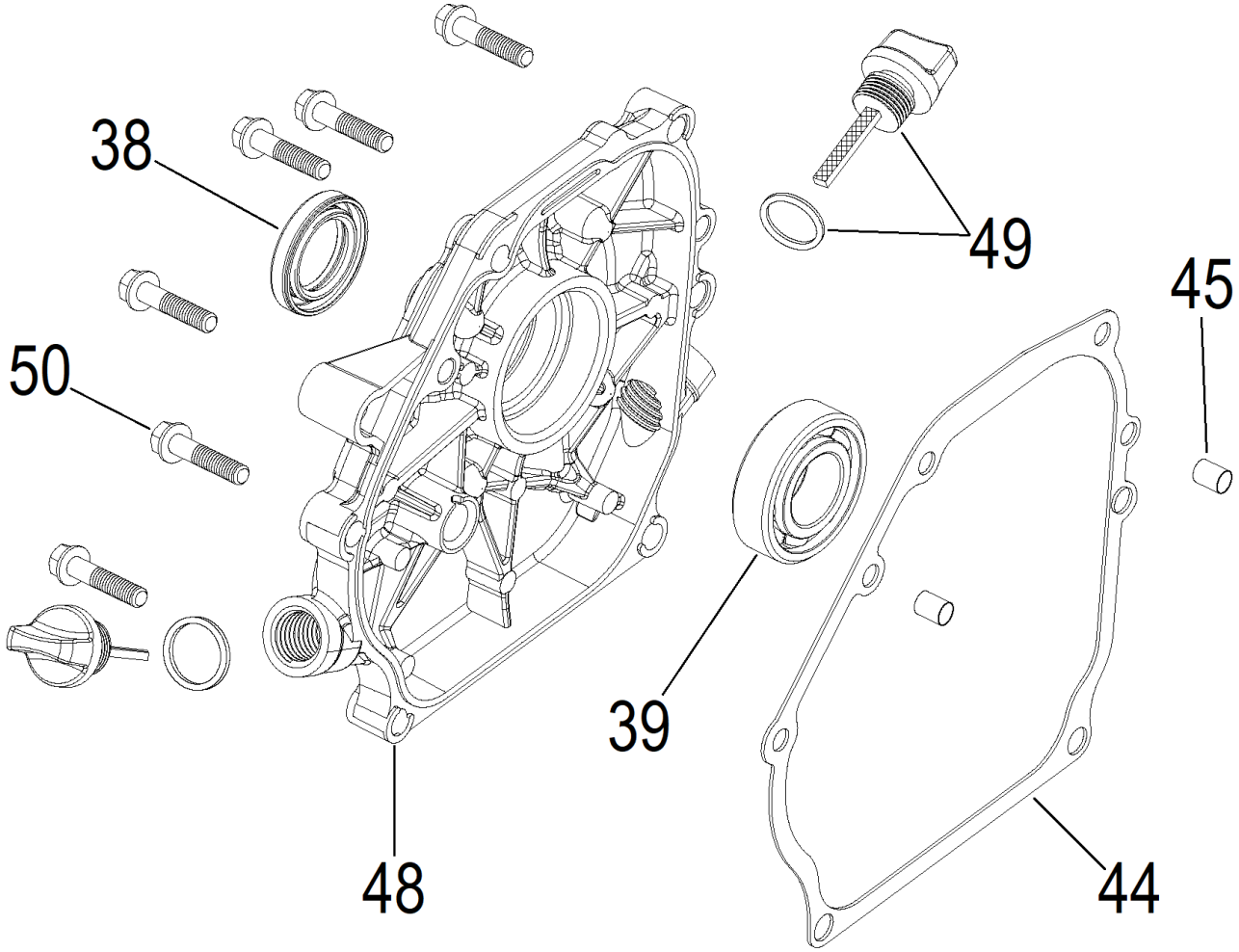

№	Артикул	Наименование	Σ	№	Артикул	Наименование	Σ
38	168F-032000	Сальник 25x41,25x6	1	48	168F-030002	Крышка картера	1
39	GB276-94-6205	Подшипник 6205	1	49	168F-030001	Щуп уровня масла	2
44	168F-030003	Прокладка крышки картера	1	50	GBT166741-8-33	Болт M8x33	6
45	168F-030004	Штифт направляющий 18x14	2				

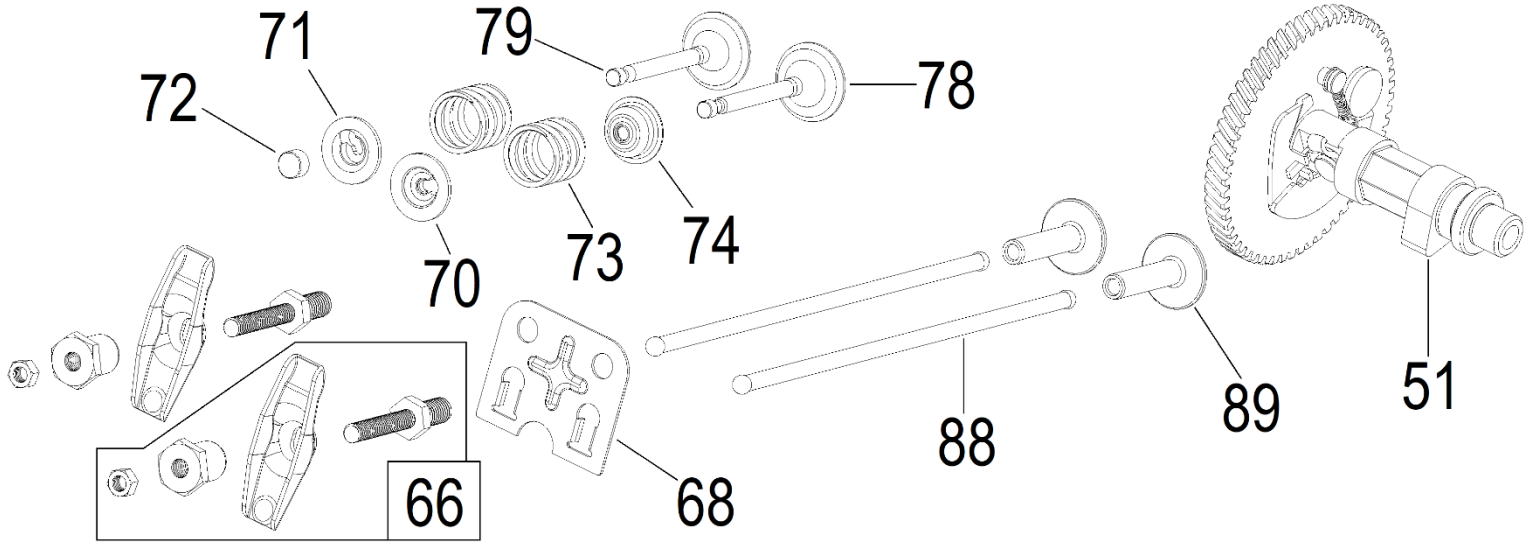

№	Артикул	Наименование	Σ	№	Артикул	Наименование	Σ
51	168F-2-061000	Распредвал	1	73	140340022-0001	Пружина клапана	2
66	DAF004	Коромысло клапана комплект	2	74	DAA004	Колпачок маслосъемный	1
68	DAF003	Направляющая толкателей	1	78	DAF007	Клапан впускной 25мм	1
70	DAF011	Сухарь впускного клапана	1	79	DAF006	Клапан выпускной 24мм	1
71	DAF008	Сухарь выпускного клапана	1	88	DAF015	Толкатель (штанга)	2
72	DAF009	Колпачок клапана	1	89	DBF010	Тарелка толкателя	2

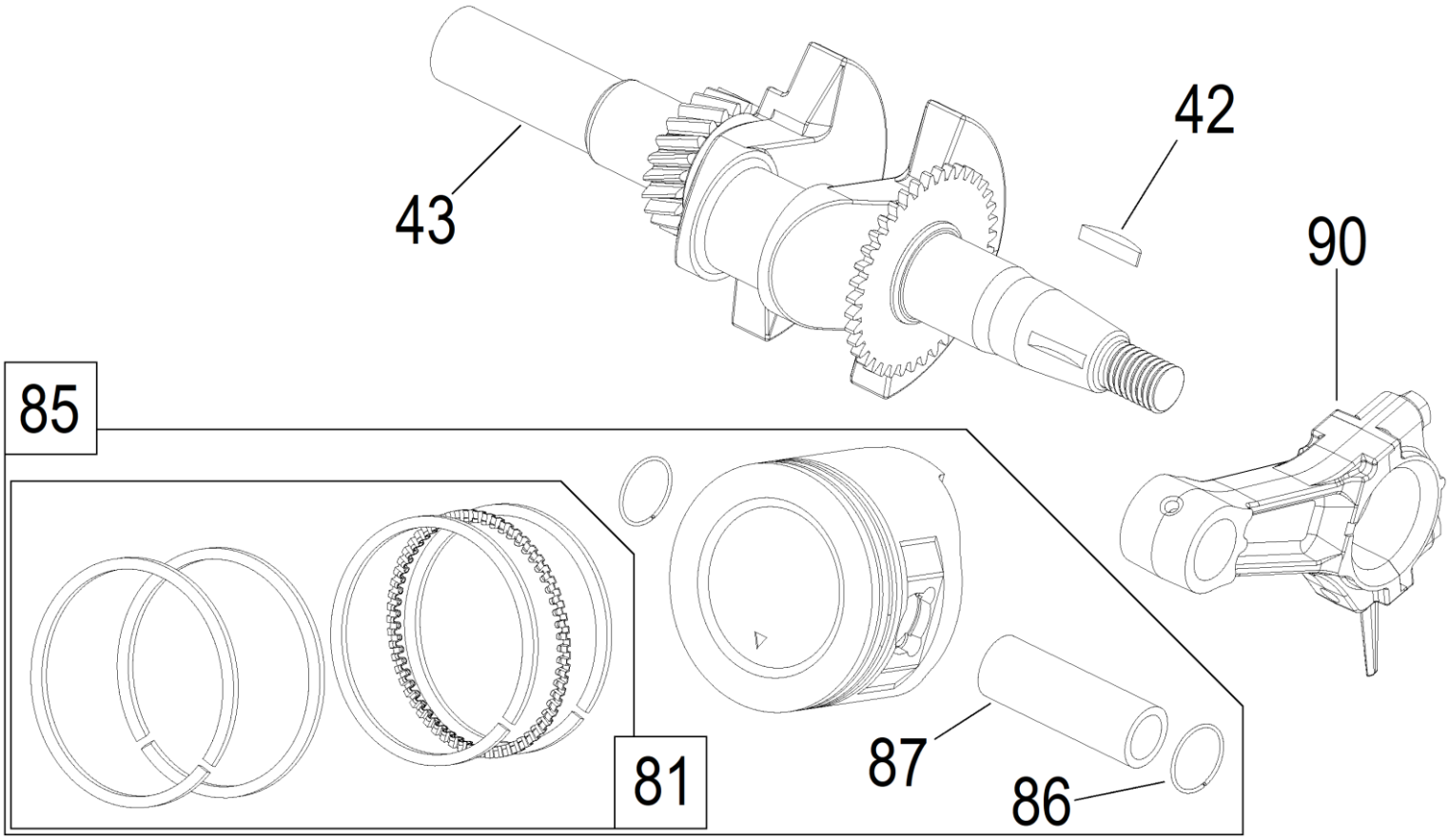

№	Артикул	Наименование	Σ	№	Артикул	Наименование	Σ
42	GBT109979-5-5.5-25	Шпонка сегментная	1	86	DAM003	Кольцо стопорное	2
43	168F-051000	Коленвал	1	87	DAF013	Палец поршня	1
81	168F-040002SET	Кольца поршневые комплект	1	90	168F-041001SET	Шатун	1
85	168F-040001ASSY	Поршень 68x54 1,5x1,5x2,5	1				

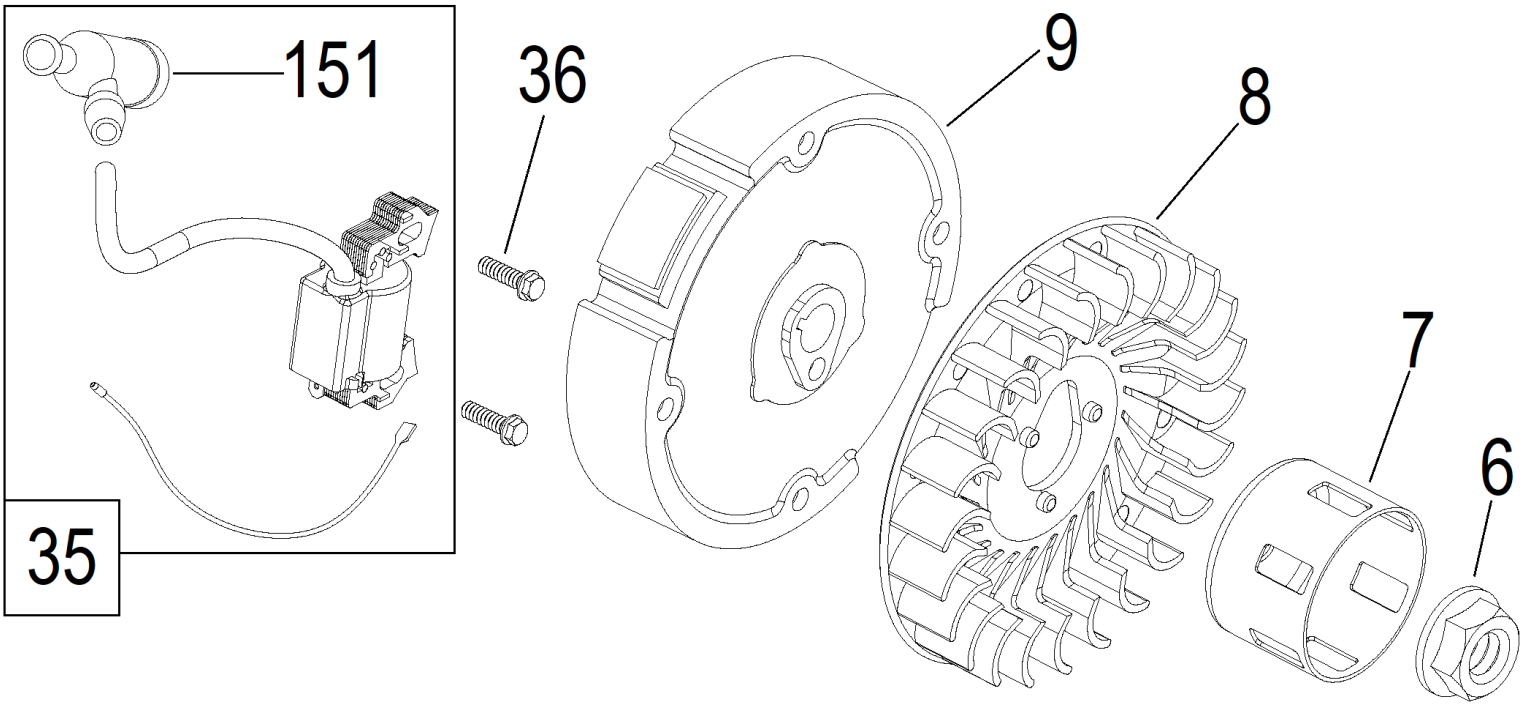

№	Артикул	Наименование	Σ	№	Артикул	Наименование	Σ
6	GB/T6177.2-14-1.5	Гайка M14x1,5	1	35	110080040101	Магнето	1
7	DAJ001	Стакан маховика	1	36	GB/T16674.1-6-25	Болт	2
8	168F-100001	Крыльчатка маховика	1	151	270950040-0001	Колпачок свечи зажигания	1
9	168F-081000	Маховик	1				

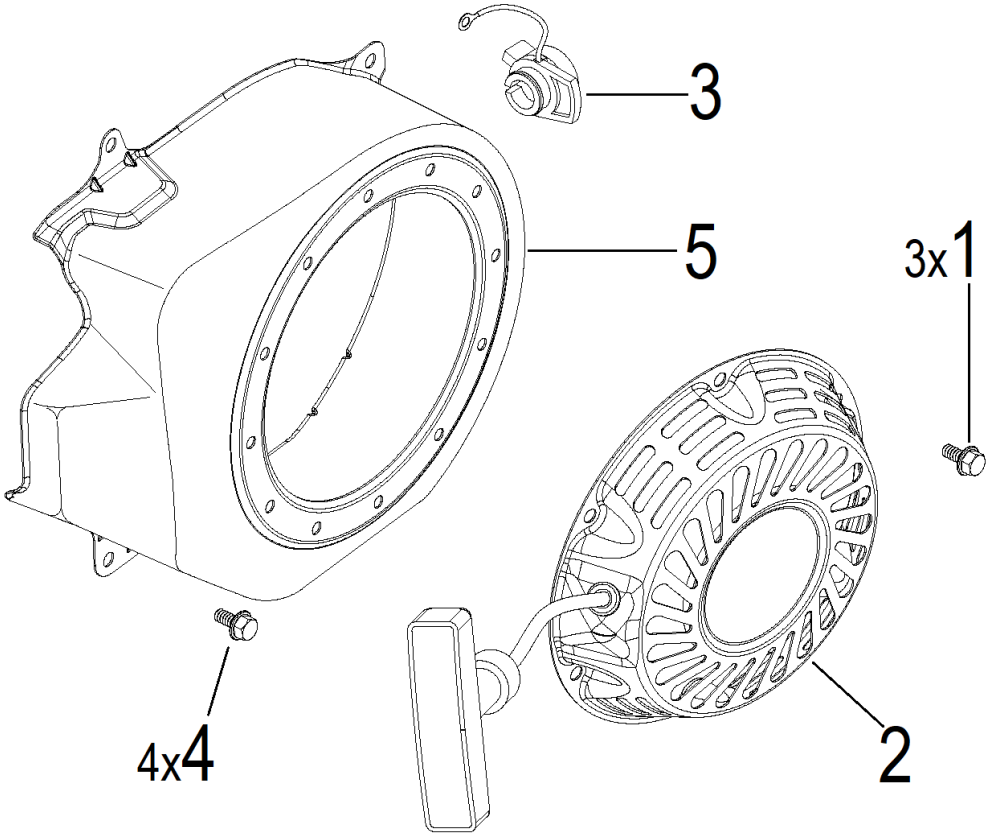

№	Артикул	Наименование	Σ	№	Артикул	Наименование	Σ
1	GB/T16674.1-6-7	Болт	3	4	GB/T16674.1-6-12	Болт	4
2	DA04J011E31	Стартер ручной	1	5	168F-101000	Кожух маховика	1
3	168F-083000	Выключатель зажигания	1				

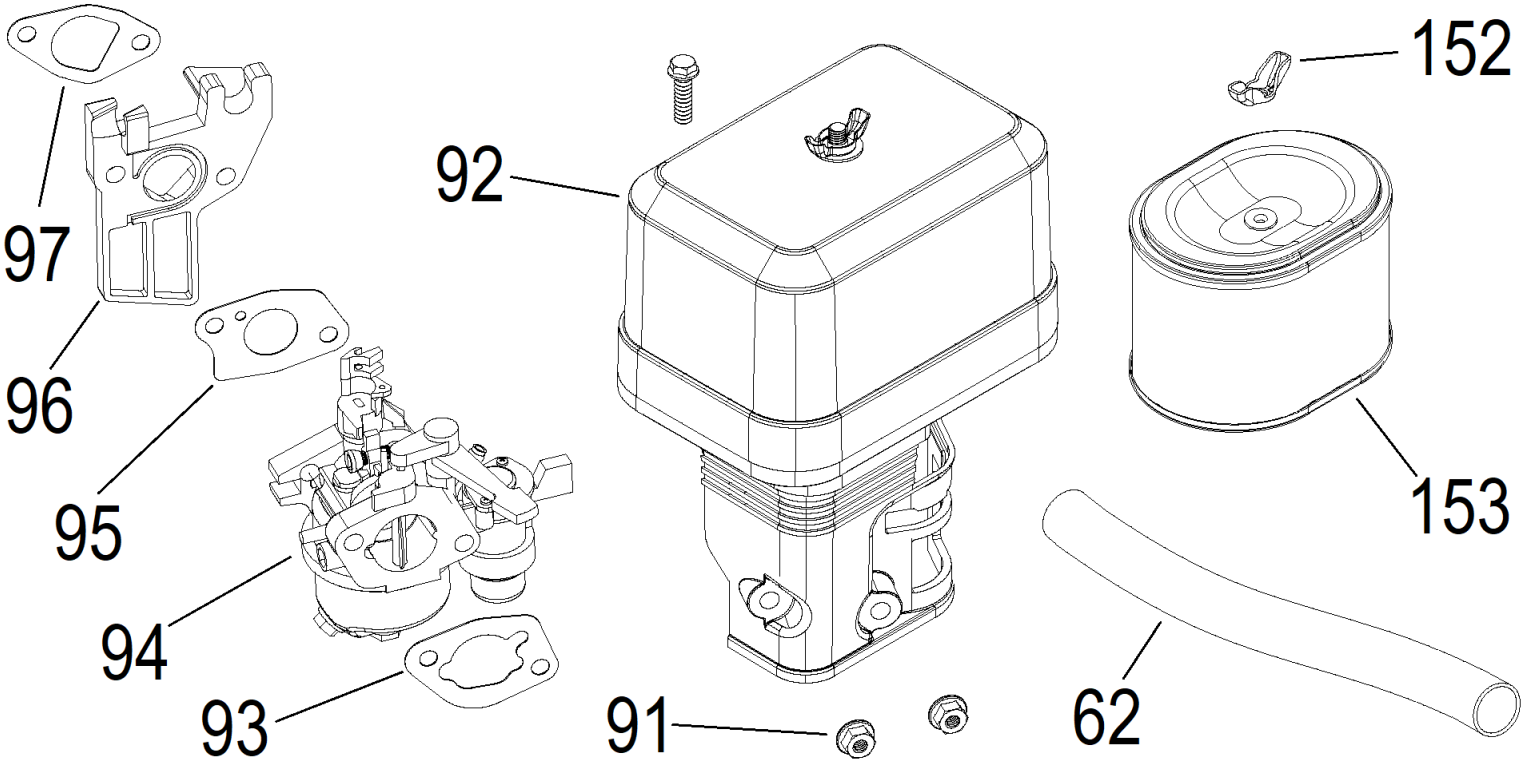

№	Артикул	Наименование	Σ	№	Артикул	Наименование	Σ
62	DBC004	Шланг сапуна	1	95	170430147-0001	Прокладка под карбюратор	1
91	GB6177.1-6	Гайка М6	2	96	FBC005	Теплоизолятор	1
92	DA02Q001	Корпус фильтра в сборе	1	97	170430060-0001	Прокладка под теплоизолятор	1
93	168F-010004	Прокладка под корпус фильтра	1	152	GFB05002	Гайка барашковая М6	1
94	168F-P19G	Карбюратор	1	153	G1713E0101000	Фильтр воздушный	1

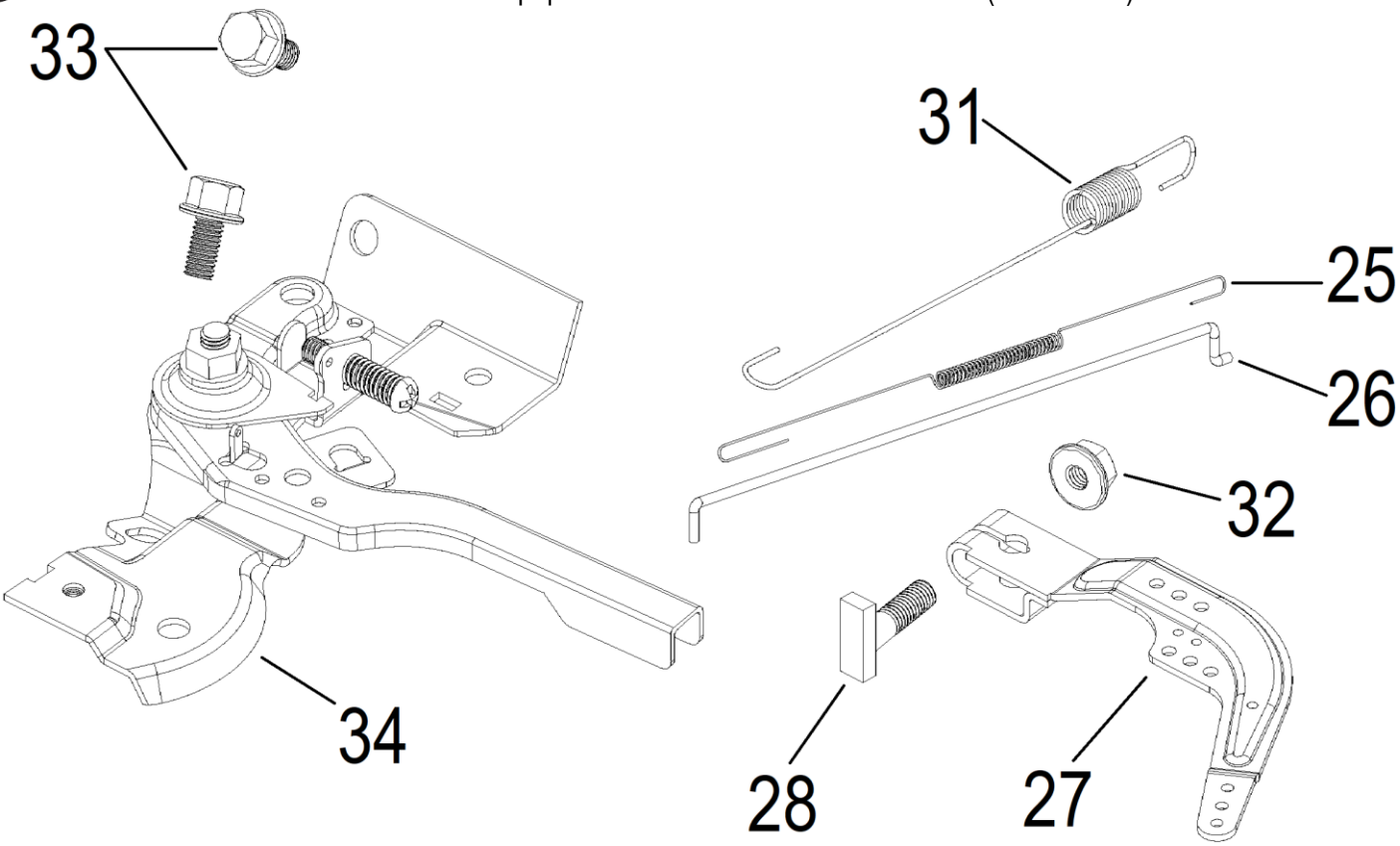

№	Артикул	Наименование	Σ	№	Артикул	Наименование	Σ
25	168F-070007	Пружина тяги рычага рег. оборотов	1	31	168F-070006	Пружина рычага рег. оборотов	1
26	168F-070005	Тяга рычага регулятора оборотов	1	32	GB6177.1-6	Гайка M6	1
27	168F-070004	Рычаг регулятора оборотов	1	33	GB/T16674.1-6-12	Болт M6x12	2
28	390006021BX	Болт с Т-образной головкой	1	34	168F-071000	Рычаг регулировки оборотов	1

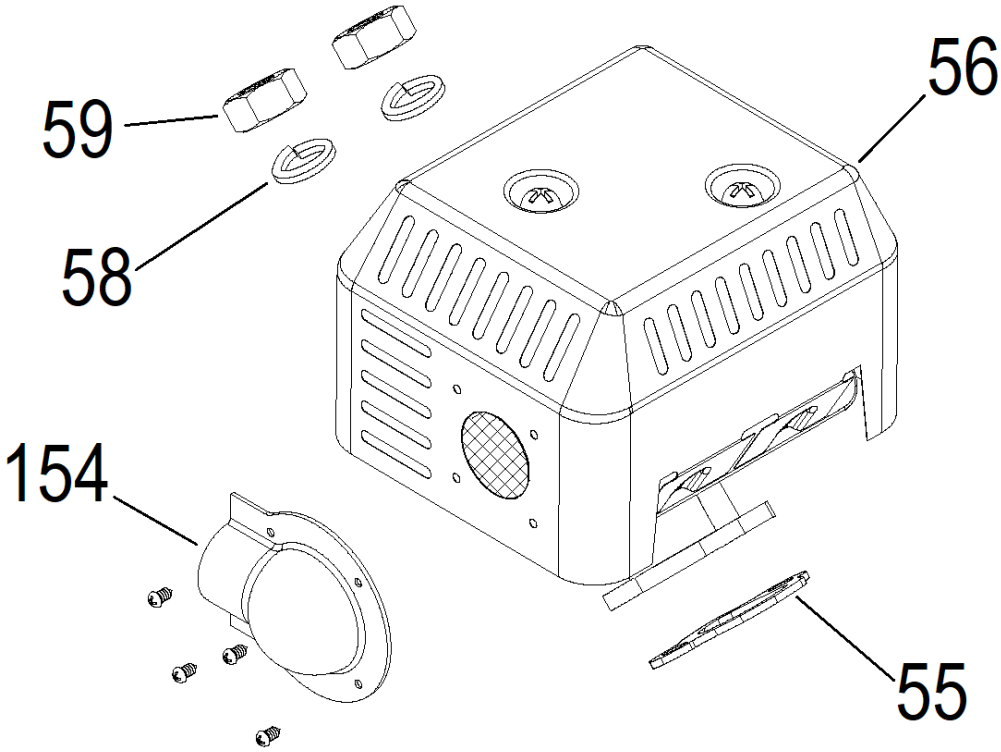

№	Артикул	Наименование	Σ	№	Артикул	Наименование	Σ
55	DAB001	Прокладка глушителя	1	59	GB/T6170.1-8	Гайка M8	2
56	168F-II-111000	Глушитель	1	154	110020119001	Отражатель выхлопных газов	1
58	GB93-87-8	Шайба гроверная	2				

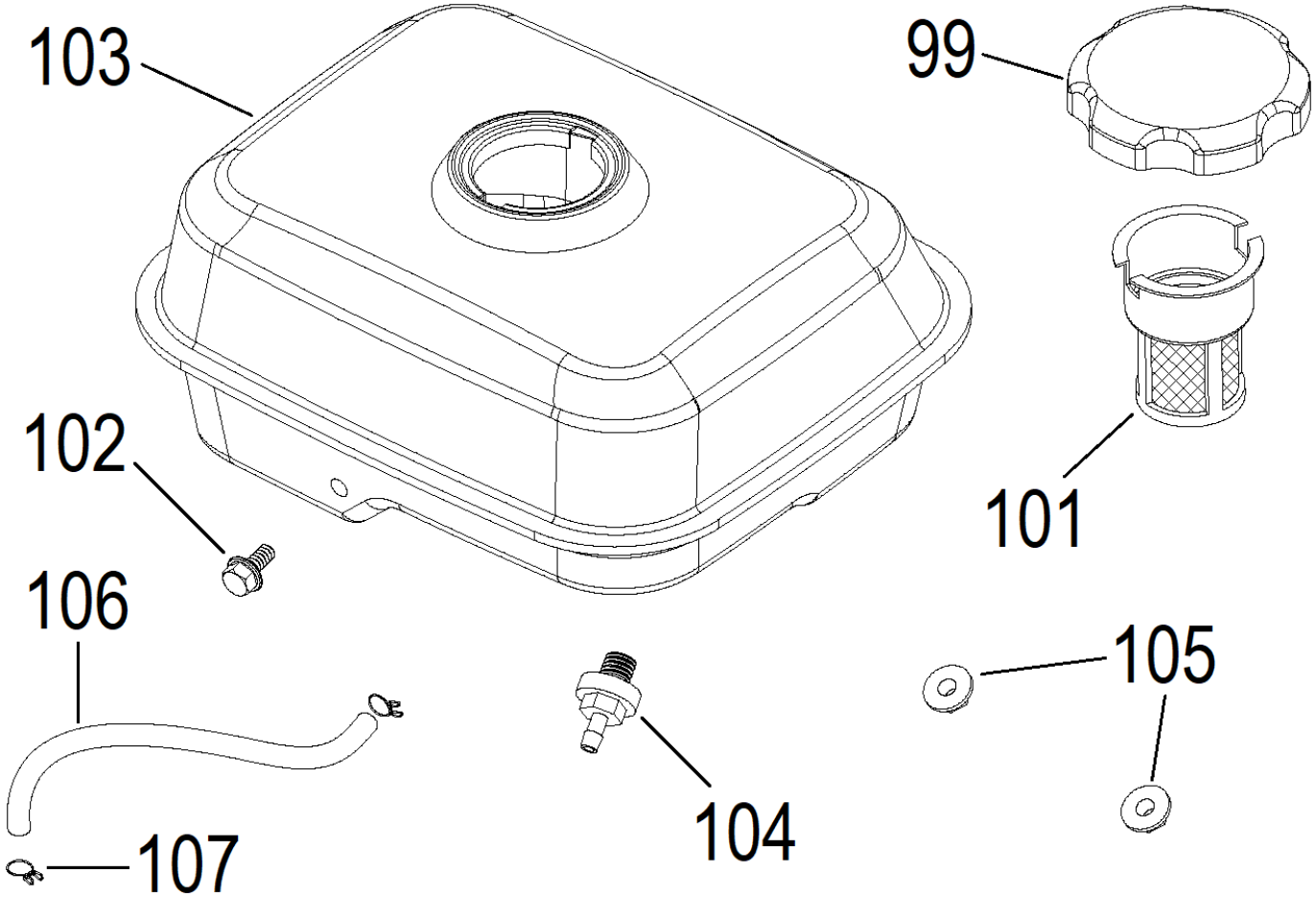

№	Артикул	Наименование	Σ	№	Артикул	Наименование	Σ
99	168F-122000	Крышка топливного бака	1	104	DBC033	Штуцер топливного бака	1
101	168F-123000	Фильтр сетчатый	1	105	GB6177.1-6	Гайка М6	2
102	GB/T16674.1-6-28	Болт	1	106	FD02C006	Шланг топливный	1
103	168F-121000	Бак топливный	1	107	3200-5-9	Хомут	2

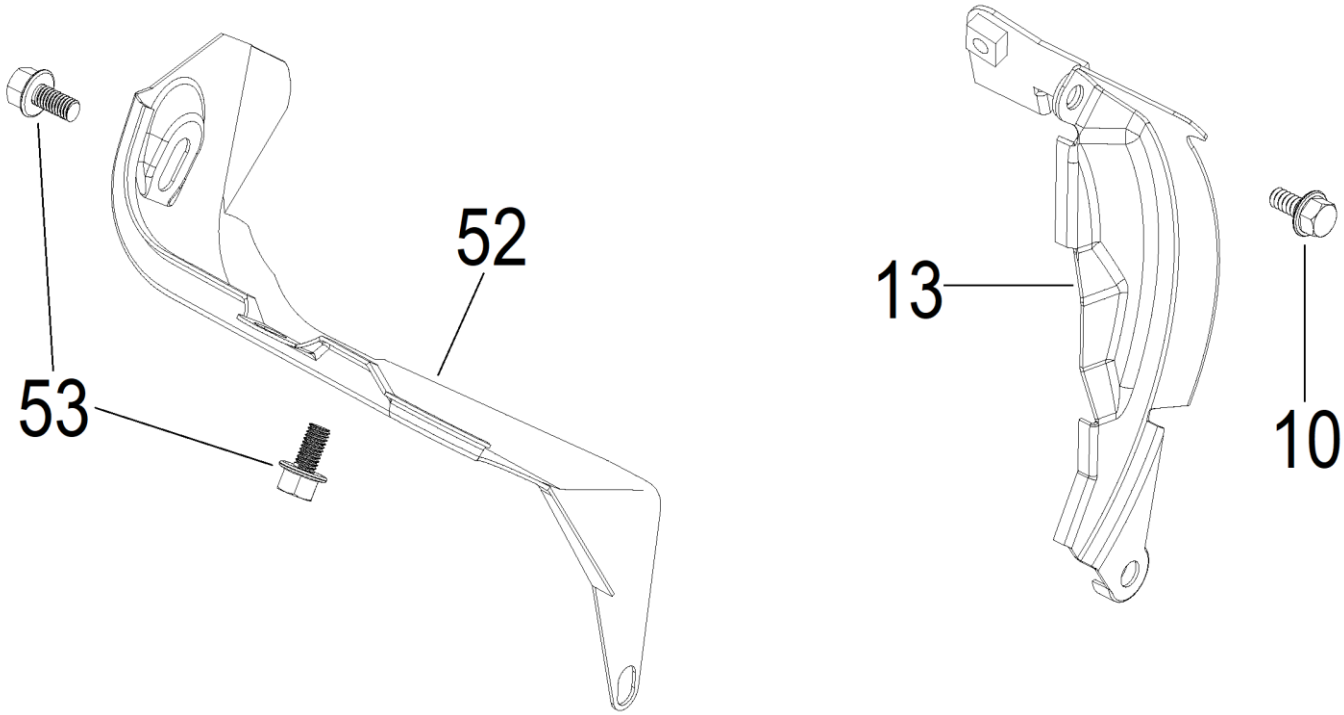

№	Артикул	Наименование	Σ	№	Артикул	Наименование	Σ
10	GB/T16674.1-6-16	Болт	1	52	DAP002	Дефлектор обдува цилиндра	1
13	DA00P003	Накладка кожуха маховика	1	53	GB/T16674.1-6-12	Болт	2