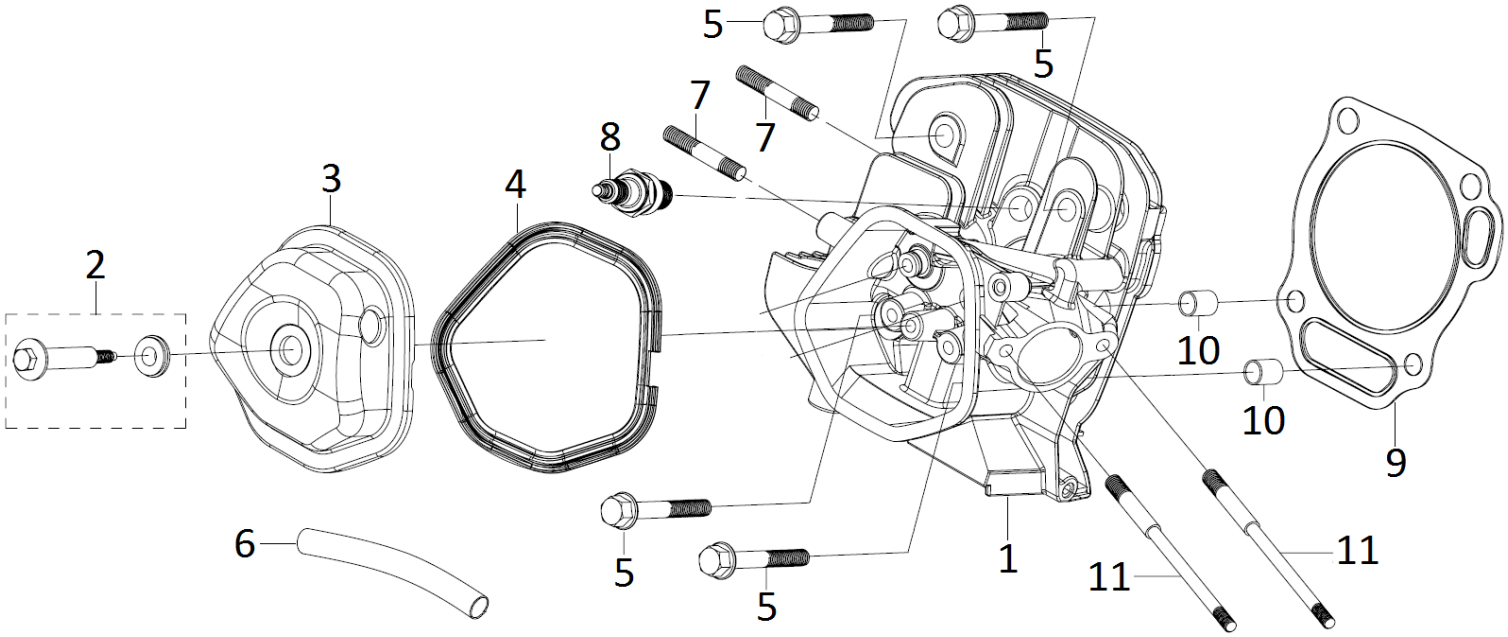

№	Артикул	Наименование	Σ	№	Артикул	Наименование	Σ
1	HST190F-021000	Головка цилиндра	1	7	GB89988-M8-35	Шпилька глушителя M8x35	2
2	120420011-0001	Болт крепл. крышки клапанов	1	8	F7RTC	Свеча зажигания	1
3	120220009-0001	Крышка клапанов	1	9	HST190F-020001	Прокладка головки цилиндра	1
4	HST188F-020002	Прокладка крышки клапанов	1	10	HST188F-020003	Штифт 12x20	2
5	578910080BX	Болт крепления ГБЦ M10x80	4	11	HST188F-010003	Шпилька M6-M8x134	2
6	6500CX-020004	Шланг сапуна	1				

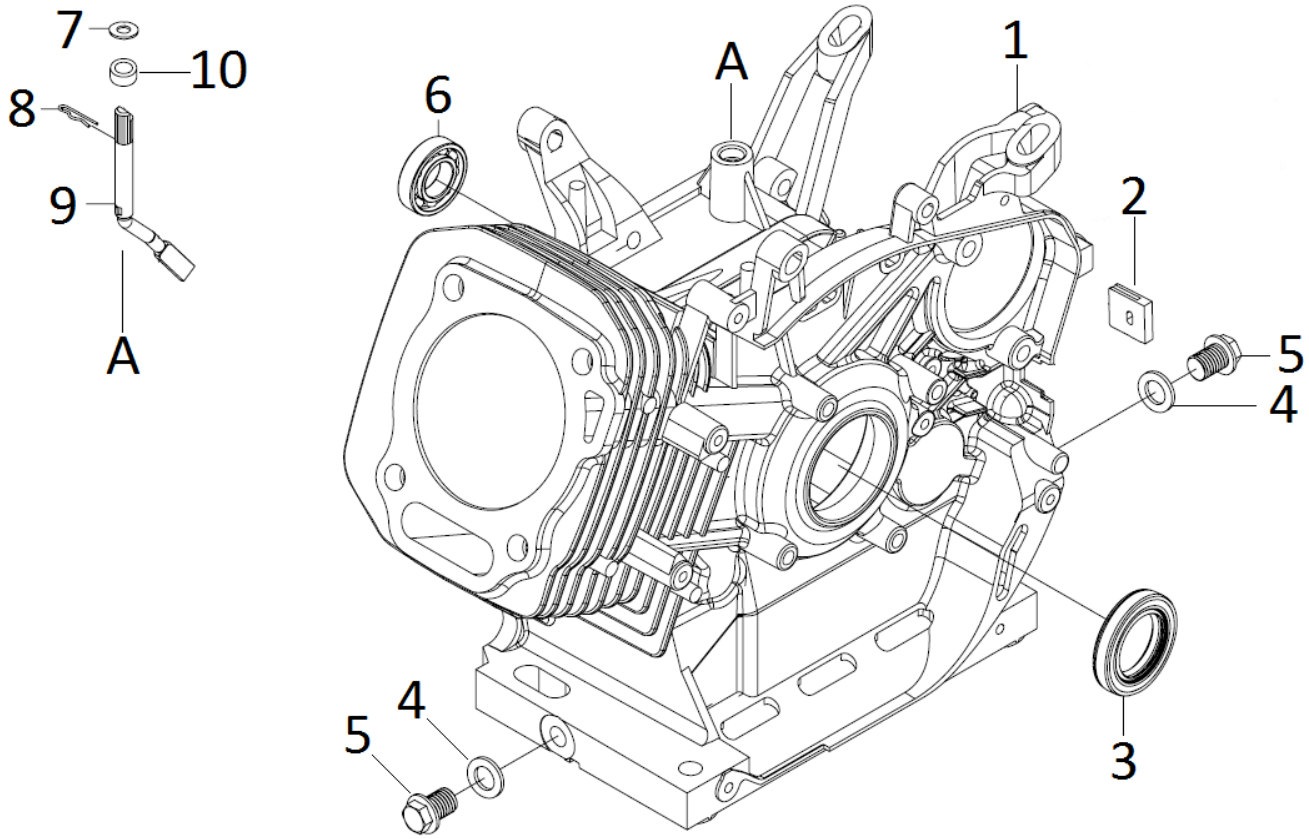

№	Артикул	Наименование	Σ	№	Артикул	Наименование	Σ
1	190FE-031000	Картер	1	6	04035303008	Подшипник 6202	1
2	HST188F-030006	Заглушка проходная резиновая	1	7	HST188F-070009	Шайба 8x18x1	1
3	188F-032000	Сальник 35x52x7	1	8	HST188F-070011	Шплинт	1
4	GFB02007	Шайба 12x20 уплотнительная	2	9	HST188F-070005	Вал рычага регулятора оборотов	1
5	578912015BX	Болт M12x1,5 слива масла	2	10	HST188F-070013	Сальник 8x14x5	1

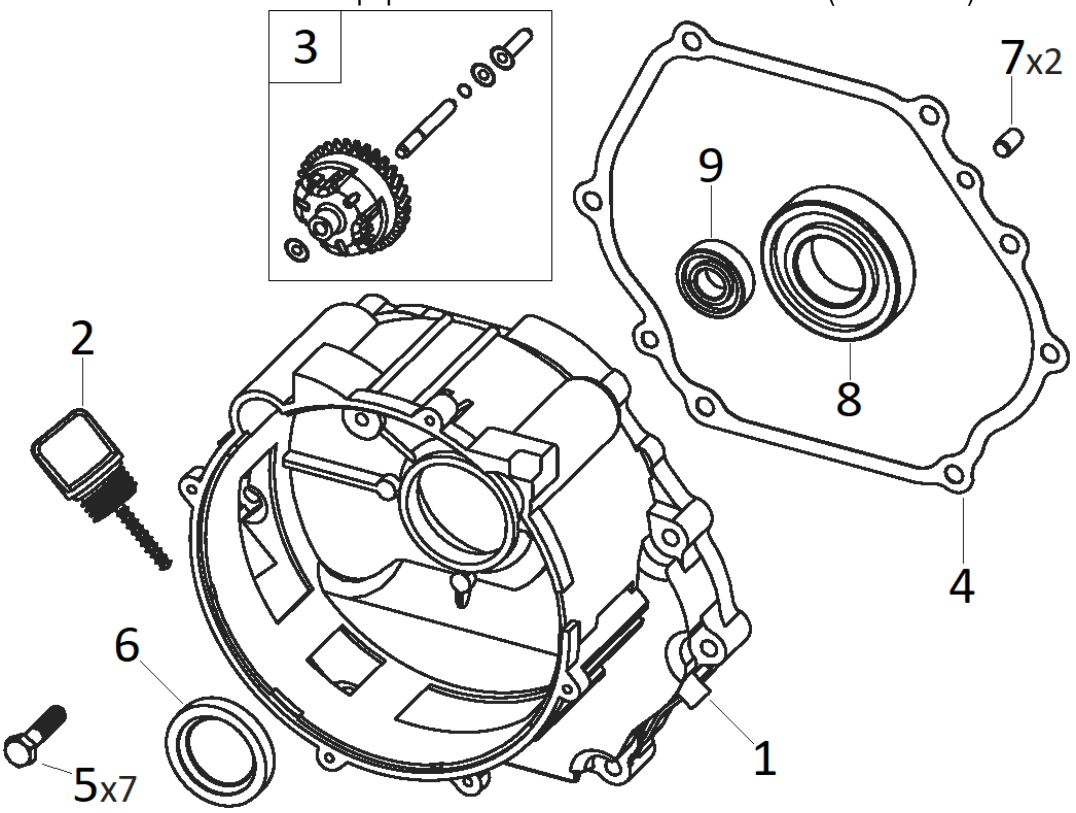

№	Артикул	Наименование	Σ	№	Артикул	Наименование	Σ
1	188F-030002	Крышка картера	1	6	188F-032000	Сальник 35x52x7	1
2	HST188F-035000	Щуп уровня масла	1	7	168F-030004	Штифт 8x14 установочный	2
3	HST188F-072000SET	Регулятор оборотов	1	8	GB276-94-6207	Подшипник 6207	1
4	HST188F-030003	Прокладка крышки картера	1	9	04035303008	Подшипник 6202	1
5	GBT166741-8-38	Болт M8x38	7				

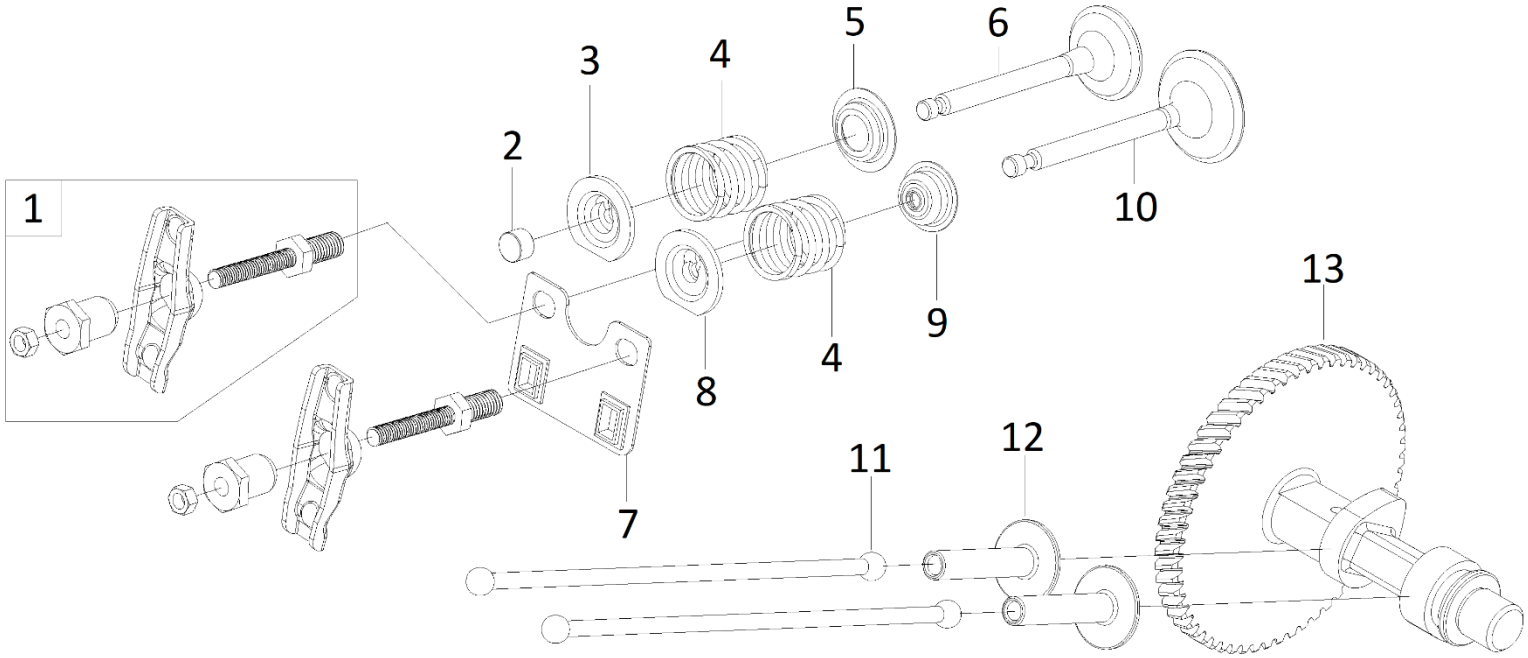

№	Артикул	Наименование	Σ	№	Артикул	Наименование	Σ
1	DDF004	Коромысло клапана, комплект	2	8	DDF011	Сухарь впускного клапана	1
2	DDF009	Колпачок клапана под коромысло	1	9	HST188F-062000	Колпачок маслосъемный	1
3	DDF008	Сухарь выпускного клапана	1	10	HST190F-060003	Клапан впускной	1
4	HST188F-060013	Пружина клапана	2	11	HST188F-060002	Толкатель клапана (штанга)	2
5	DDF016	Тарелка под пружину	1	12	HST188F-060001	Тарелка толкателя клапана	2
6	HST190F-060004	Клапан выпускной	1	13	HST188F-061000	Распредвал	1
7	DDF003	Направляющая толкателей	1				

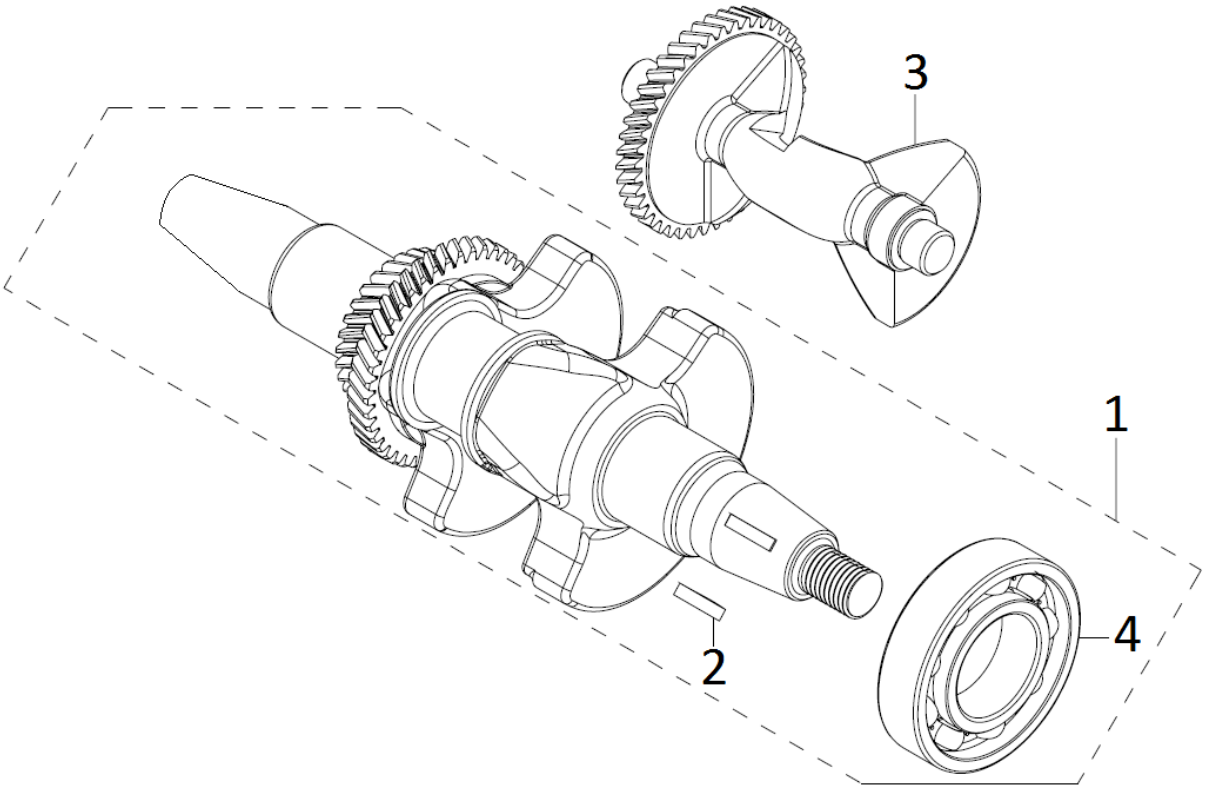

№	Артикул	Наименование	Σ	№	Артикул	Наименование	Σ
1	190F-051000	Коленвал	1	3	HST188F-052000	Вал балансира	1
2	380620050-0001	Шпонка сегм 4x5,5x18	1	4	GB276-94-6207	Подшипник 6207	1

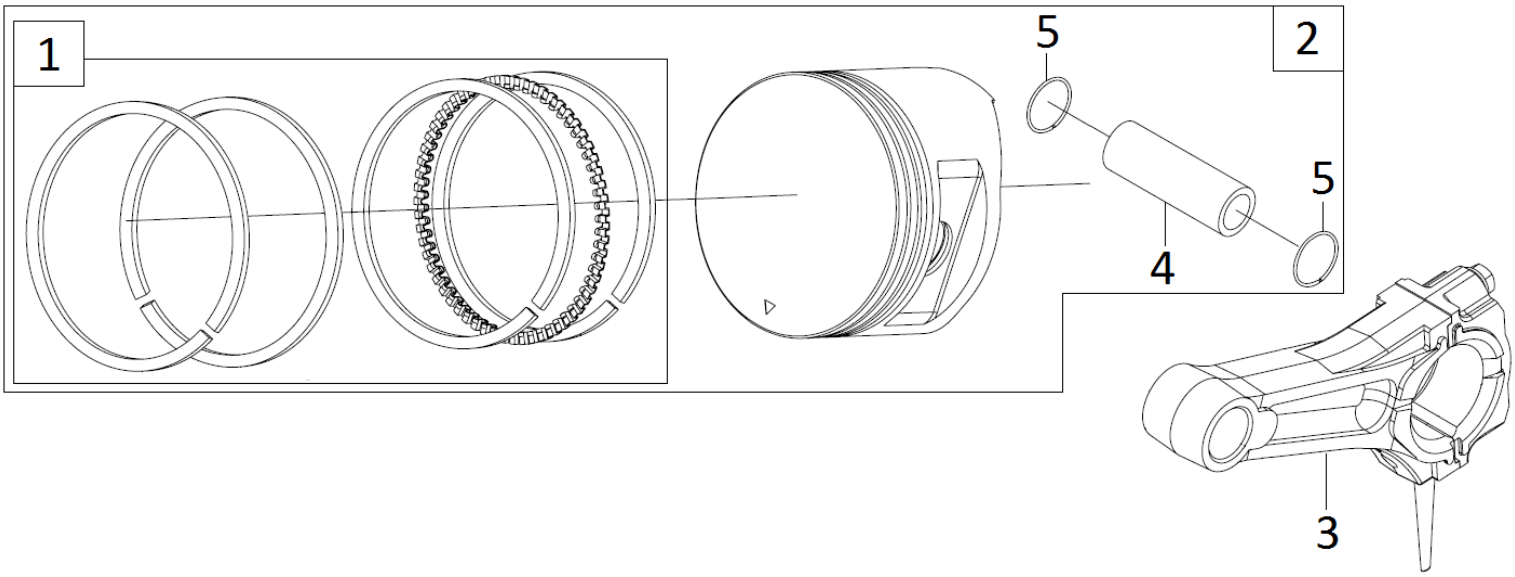

№	Артикул	Наименование	Σ	№	Артикул	Наименование	Σ
1	HST190F-040002SET	Кольца поршневые, к-т	1	4	DFF013	Палец поршня	1
2	HST190F-040001ASSY	Поршень 90мм, к-т	1	5	DFM003	Кольцо стопорное	2
3	HST190F-041001ASSY	Шатун	1				

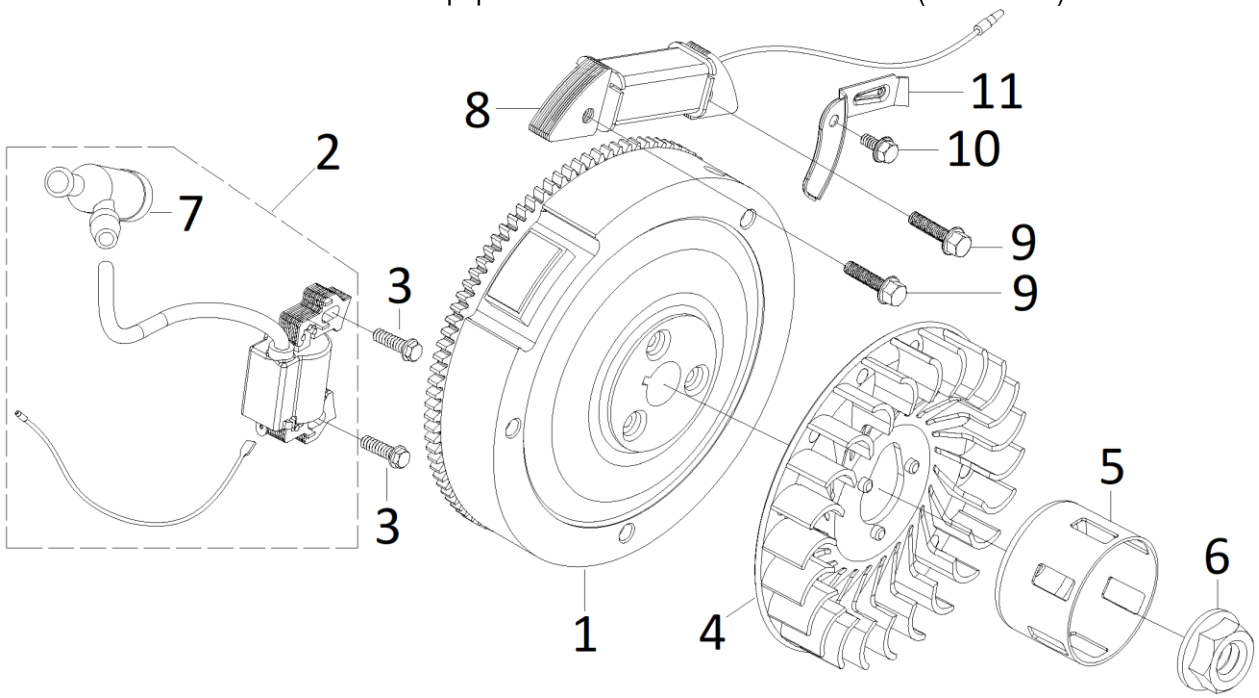

№	Артикул	Наименование	Σ	№	Артикул	Наименование	Σ
1	188FE-081000	Маховик	1	7	270950040-0001	Колпачок свечи зажигания	1
2	HST188F-082000	Магнето	1	8	168FE-036000	Катушка 12В	1
3	GBT166741-6-25	Болт М6х25	2	9	GBT166741-6-35	Болт М6х35	2
4	188F-100001	Крыльчатка маховика	1	10		Болт	1
5	HST188F-090001	Стакан маховика	1	11		Держатель кабеля	1
6	GB/T6177.2-16-1.5	Гайка М16х1,5	1				

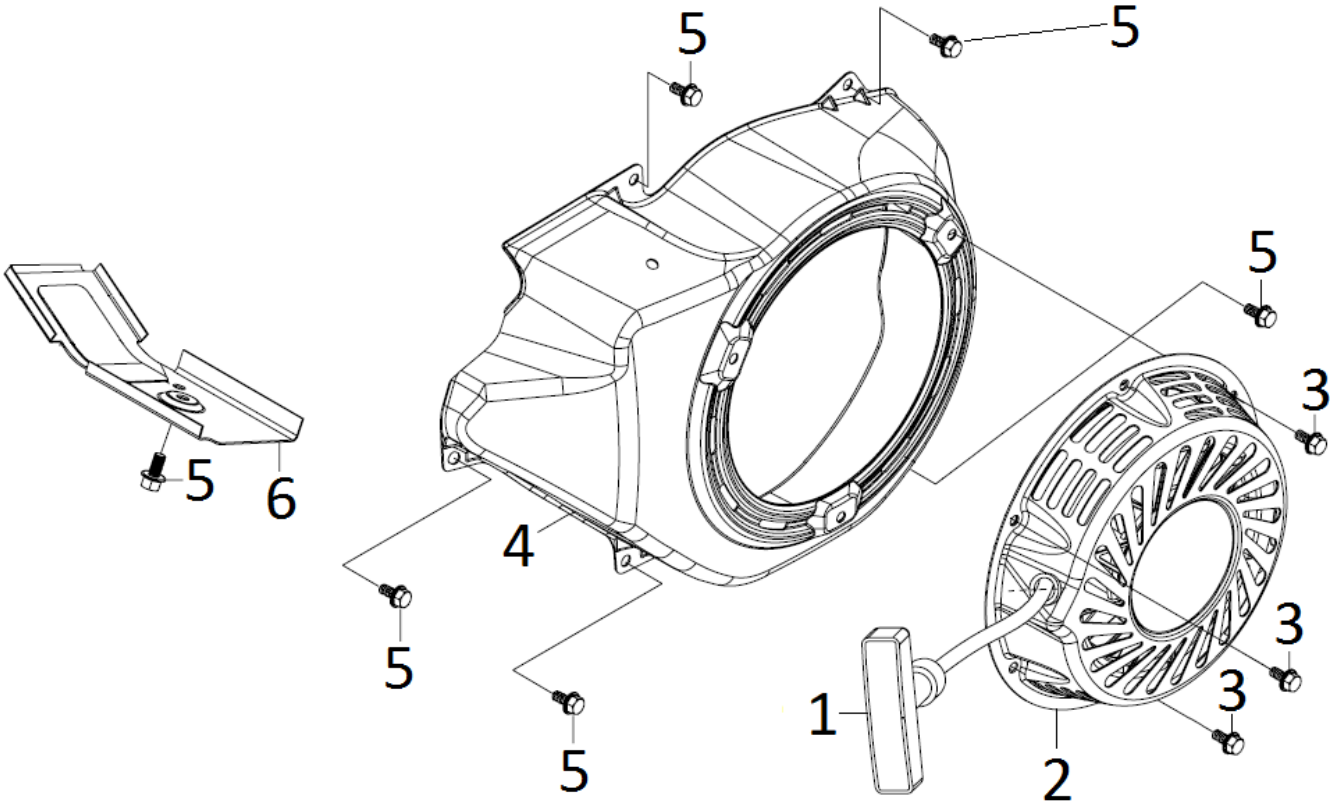

№	Артикул	Наименование	Σ	№	Артикул	Наименование	Σ
1	193560004-0001	Ручка стартера	1	4	188F-101000	Кожух маховика	1
2	2010000113011	Стартер ручной	1	5	GBT166741-6-12	Болт М6х12	6
3	GBT166741-6-7	Болт М6х7	3	6	HST188F-100003	Дефлектор обдува цилиндра	1

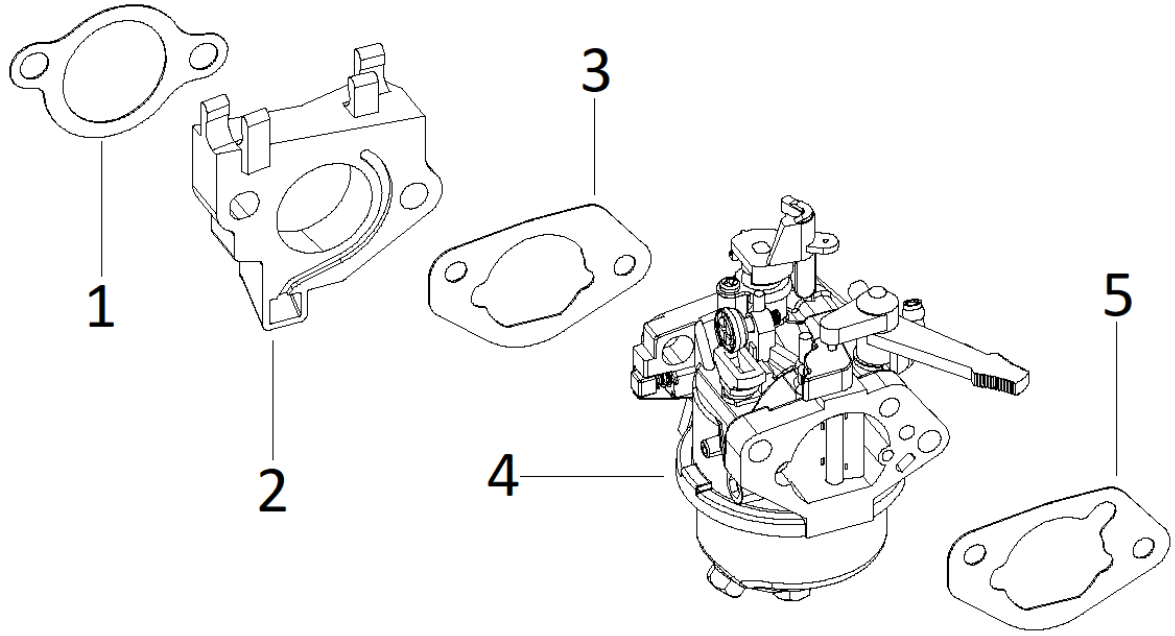

№	Артикул	Наименование	Σ	№	Артикул	Наименование	Σ
1	HST188F-010001	Прокладка под теплоизолятор	1	4	190F-014000	Карбюратор	1
2	HST188F-013000	Теплоизолятор	1	5	188F-012000-A	Прокладка под возд. фильтр	1
3	HST188F-010002	Прокладка под карбюратор	1				

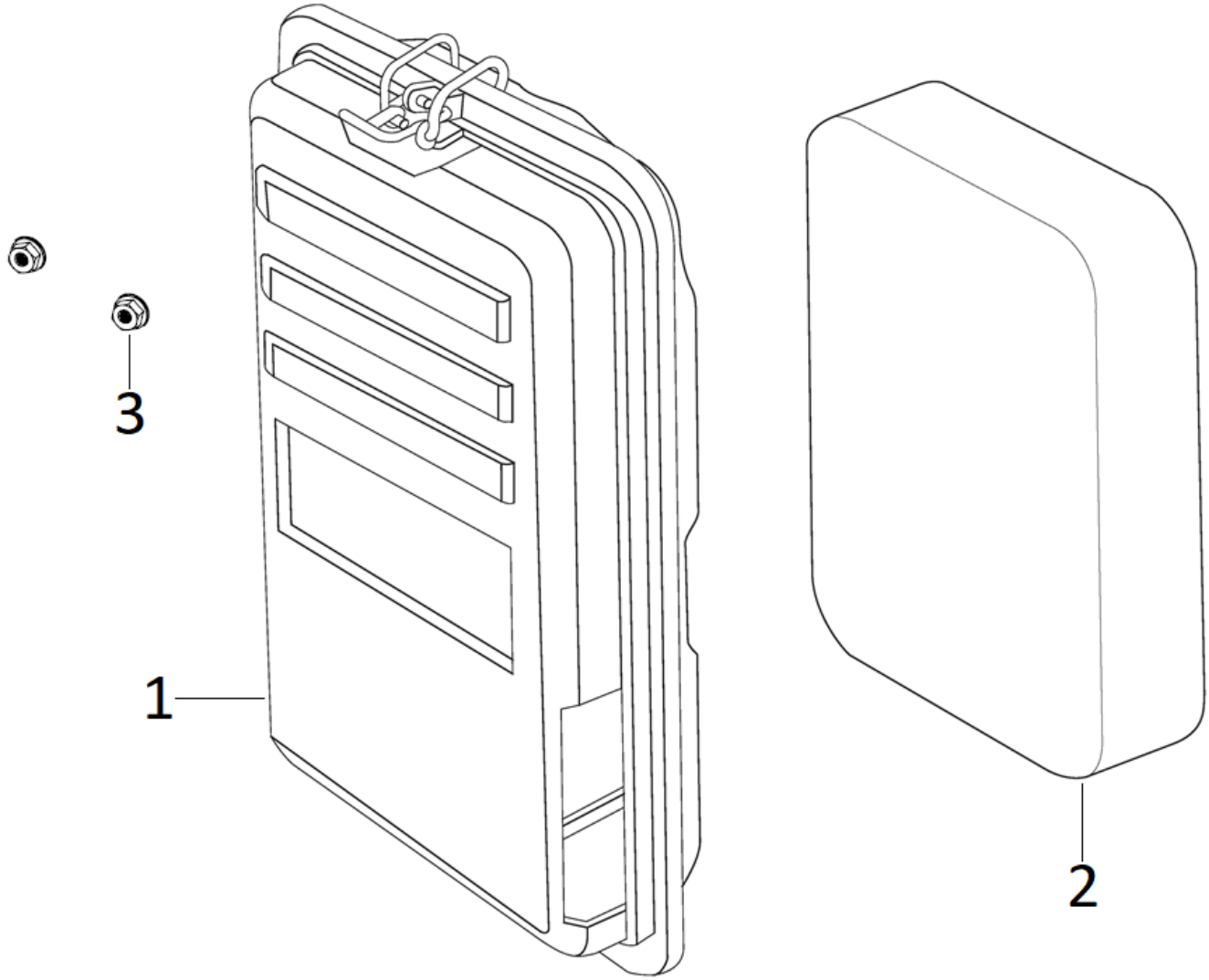

№	Артикул	Наименование	Σ	№	Артикул	Наименование	Σ
1	6500CX-011000	Корпус воздушного фильтра, к-т	1	3	GB61771-6	Гайка M6	2
2	6500CX-011000-F	Фильтр воздушный	1				

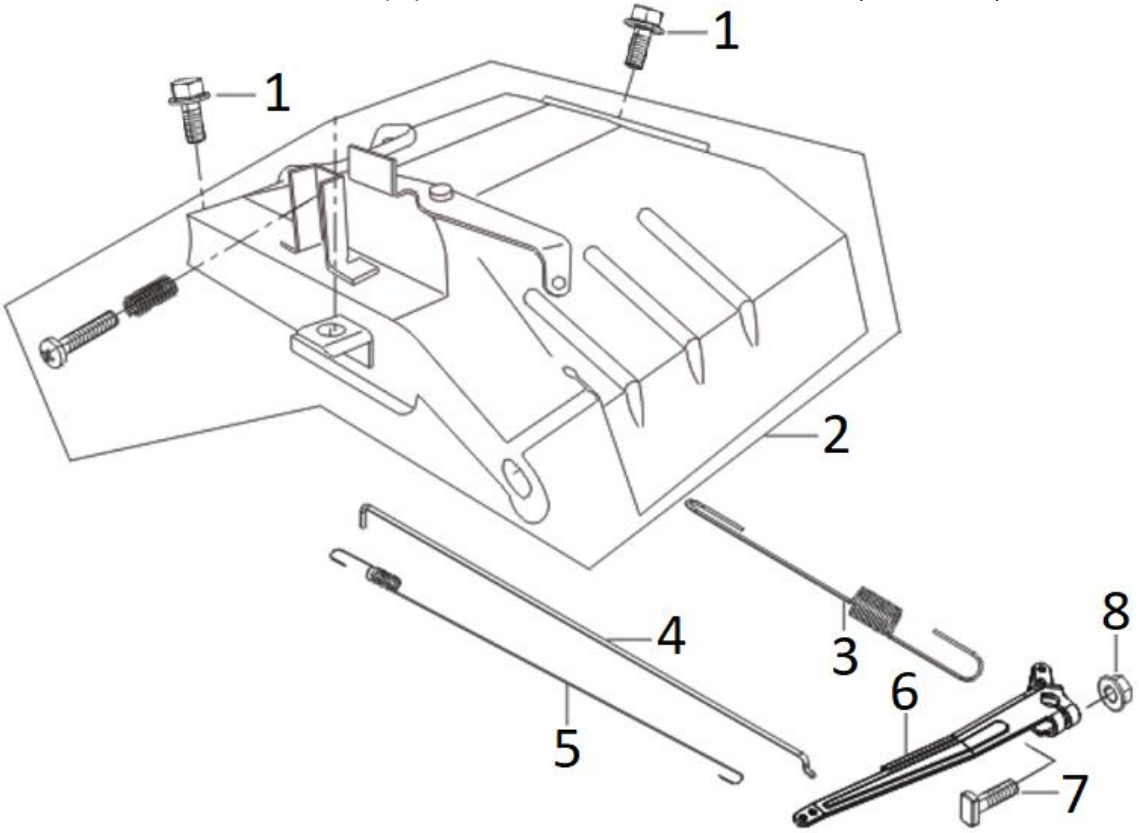

№	Артикул	Наименование	Σ	№	Артикул	Наименование	Σ
1	GBT166741-6-12	Болт M6x12	2	5	HST188F-070007	Пружина тяги рычага рег. оборот.	1
2	6500CX-071000	Рычаг регулировки оборотов	1	6	HST188F-070004	Рычаг регулятора оборотов	1
3	HST188F-070006	Пружина рычага рег. оборотов	1	7	390006021BX	Болт Т-образной головкой	1
4	HST188F-070004	Рычаг регулятора оборотов	1	8	GB61771-6	Гайка M6	1

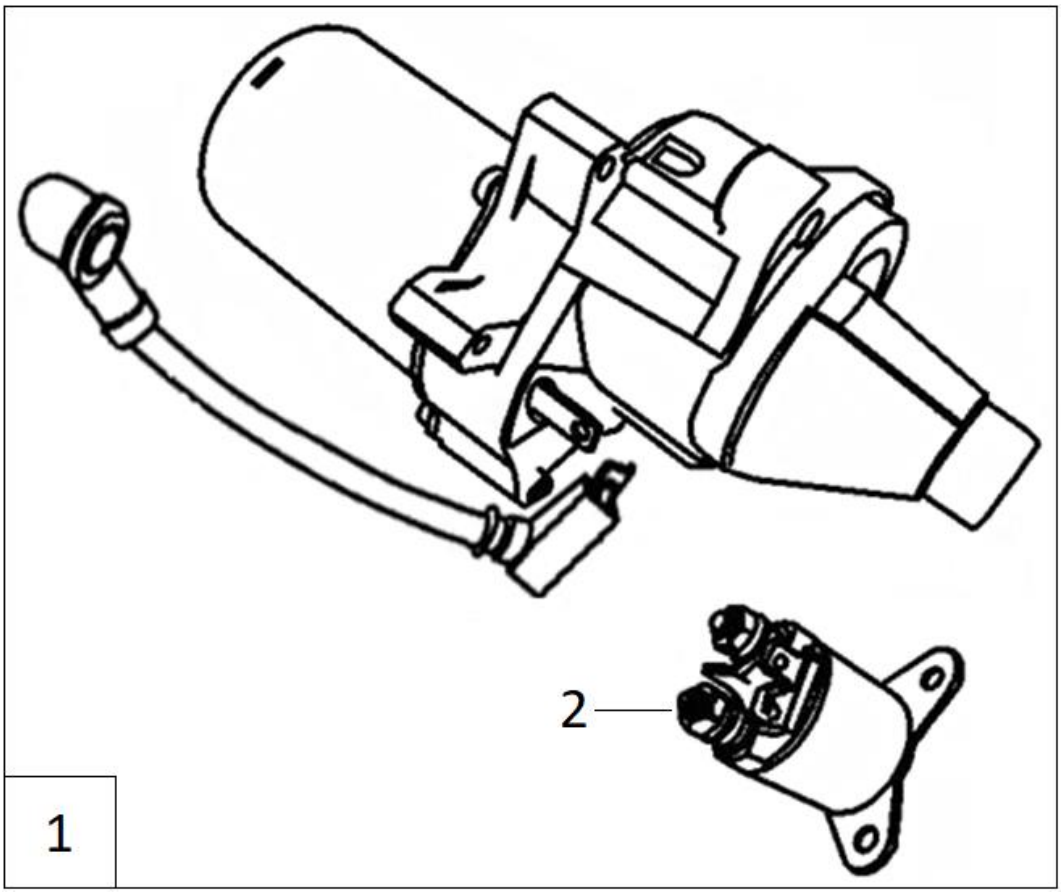

№	Артикул	Наименование	Σ	№	Артикул	Наименование	Σ
1	188FE-092000	Стартер электрический	1	5	040830500-18801-00	Реле стартера	1