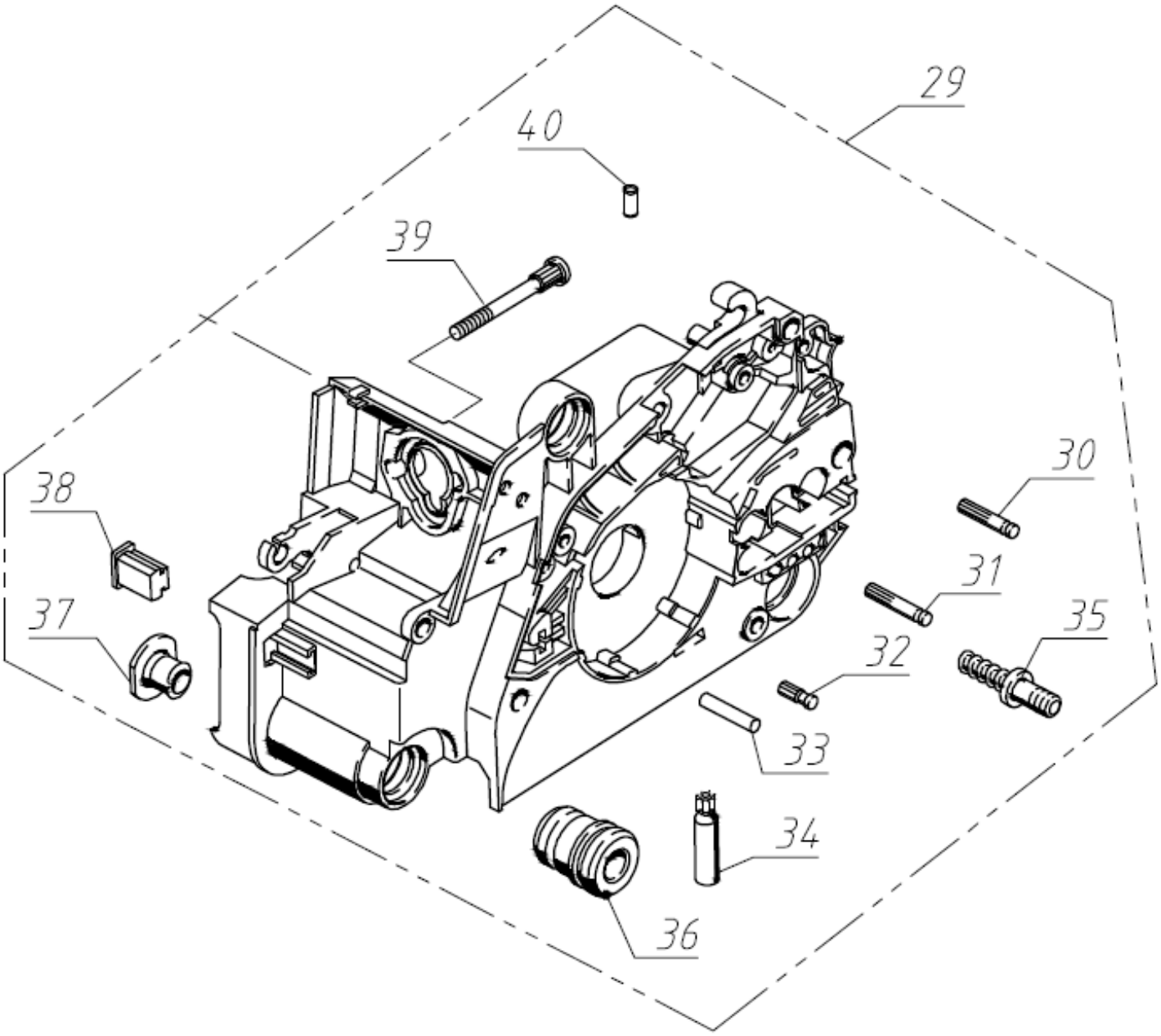

№	Артикул	Наименование	К-во	№	Артикул	Наименование	К-во
29	CS32001000	Картер двигателя, комплект	1	35	CS32001006	Шпилька M8*1.25	2
30	CS32001005	Палец 3	1	36	CS32001008	Кольцевой буфер	3
31	CS32001004	Палец 2	1	37	CS32001009	Пробка	5
32	CS32001003	Палец 1	1	38	CS32001011	Упорный буфер	1
33	CS32001013	Палец 4	1	39	CS32001007	Шпилька	2
34	CS32001010	Масляный насос	1	40	CS32001002	Втулка	4

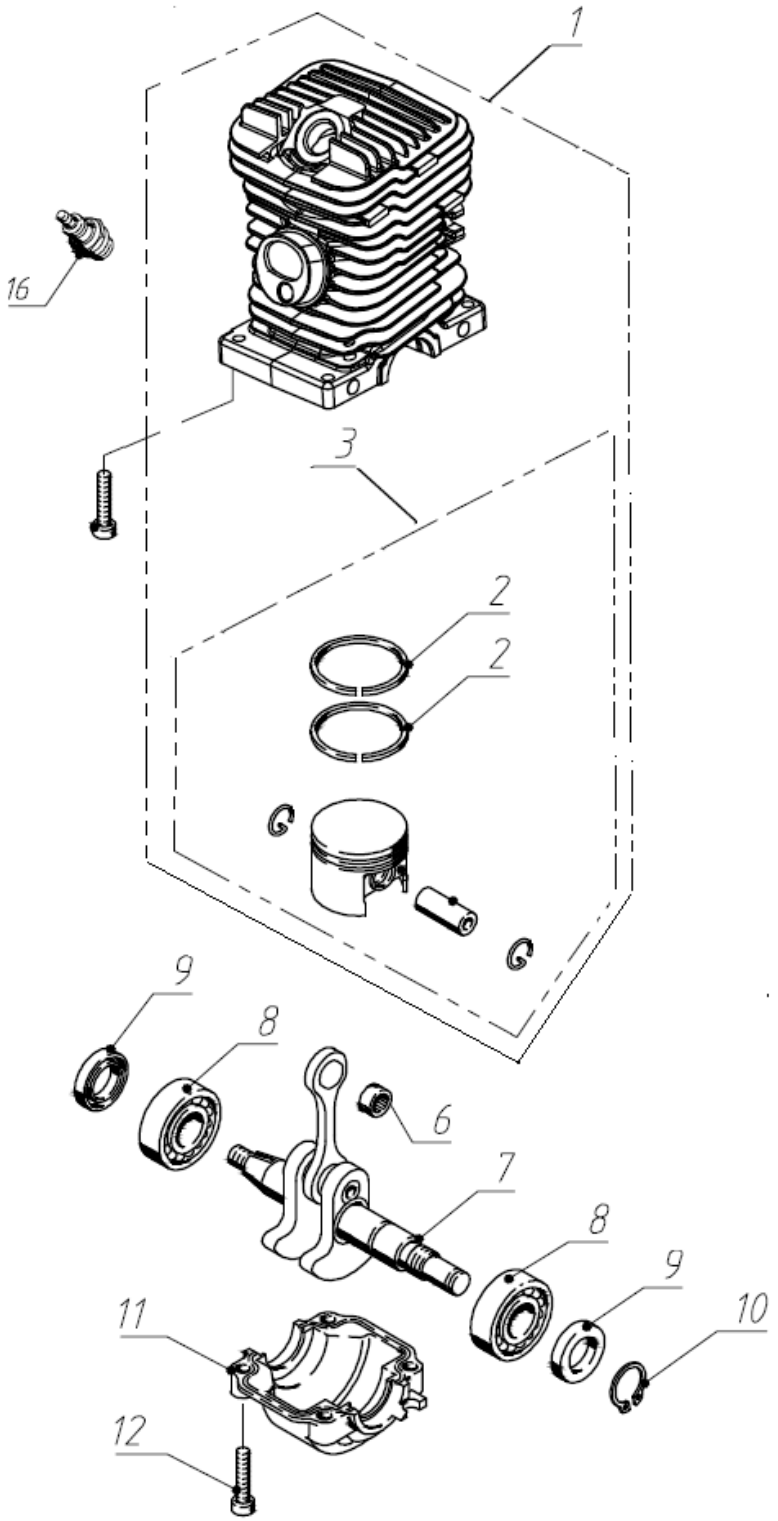

№	Артикул	Наименование	К-во	№	Артикул	Наименование	К-во
1	CS32002200	Поршневая группа в сборе	1	8	CS32010023	Подшипник 6002/P5	2
2	CS32002003	Кольцо поршневое	2	9	CS32010003	Сальник 15*25*5	2
3	CS32002300	Поршень комплект	1	10	CS32010004	Кольцо стопорное 15*1.0	1
4	CS32002004	Палец поршневой	1	11	CS32002006	Поддон картера	1
5	CS32002005	Кольцо стопорное 10G0.8	2	12	CS32010005	Винт IS-D5 x 24	10
6	CS32010001	Подшипник игольчатый	1	16	L7T	Свеча зажигания	1
7	CS32002100	Коленчатый вал в сборе	1				

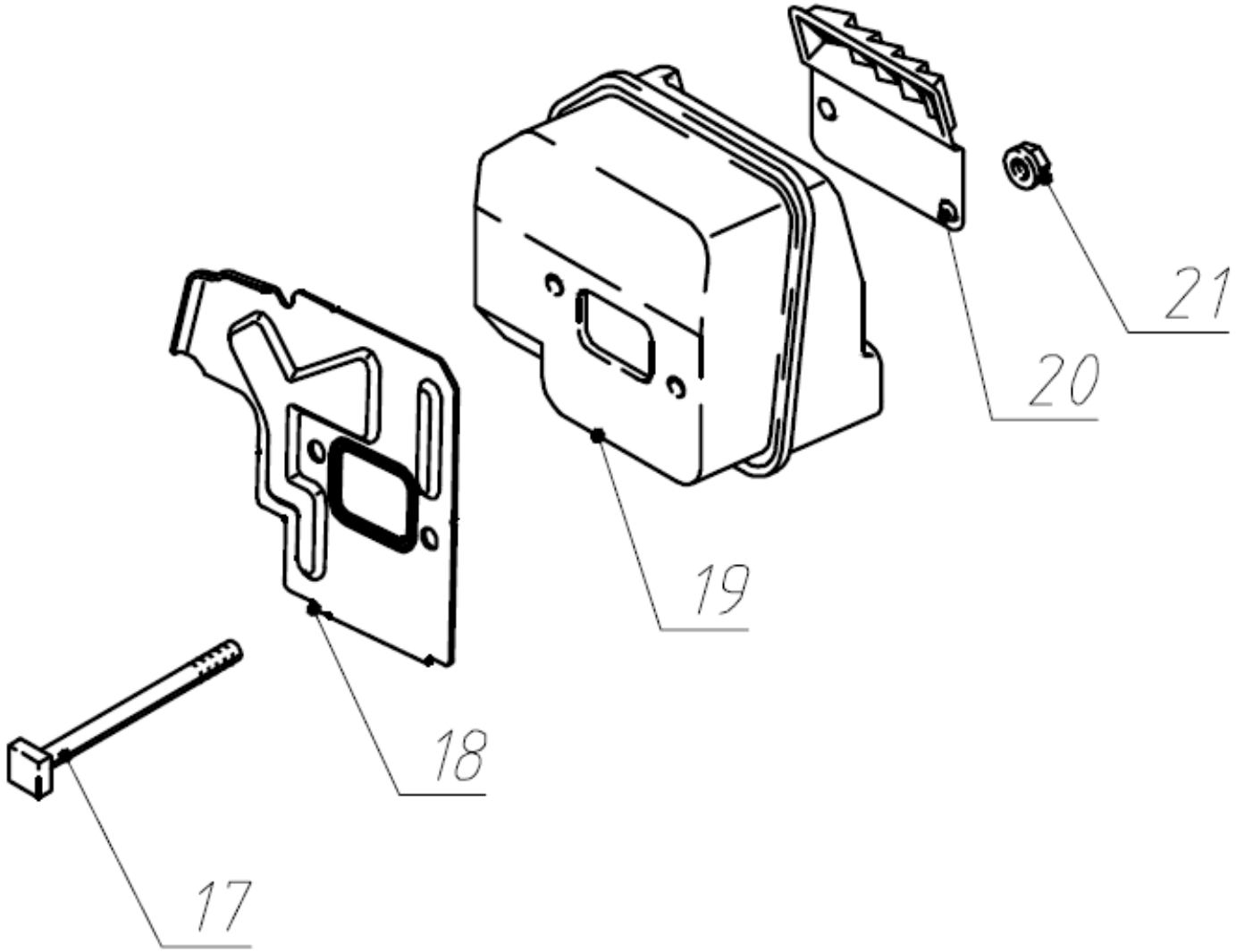

№	Артикул	Наименование	К-во	№	Артикул	Наименование	К-во
17	CS32003001	Винт M5 x 65	2	20	CS32003004	Крышка глушителя	1
18	CS32003002	Охлаждающий лист	1	21	CS32010009	Шестигранная гайка M5	4
19	CS32003100	Шумоглушитель	1				

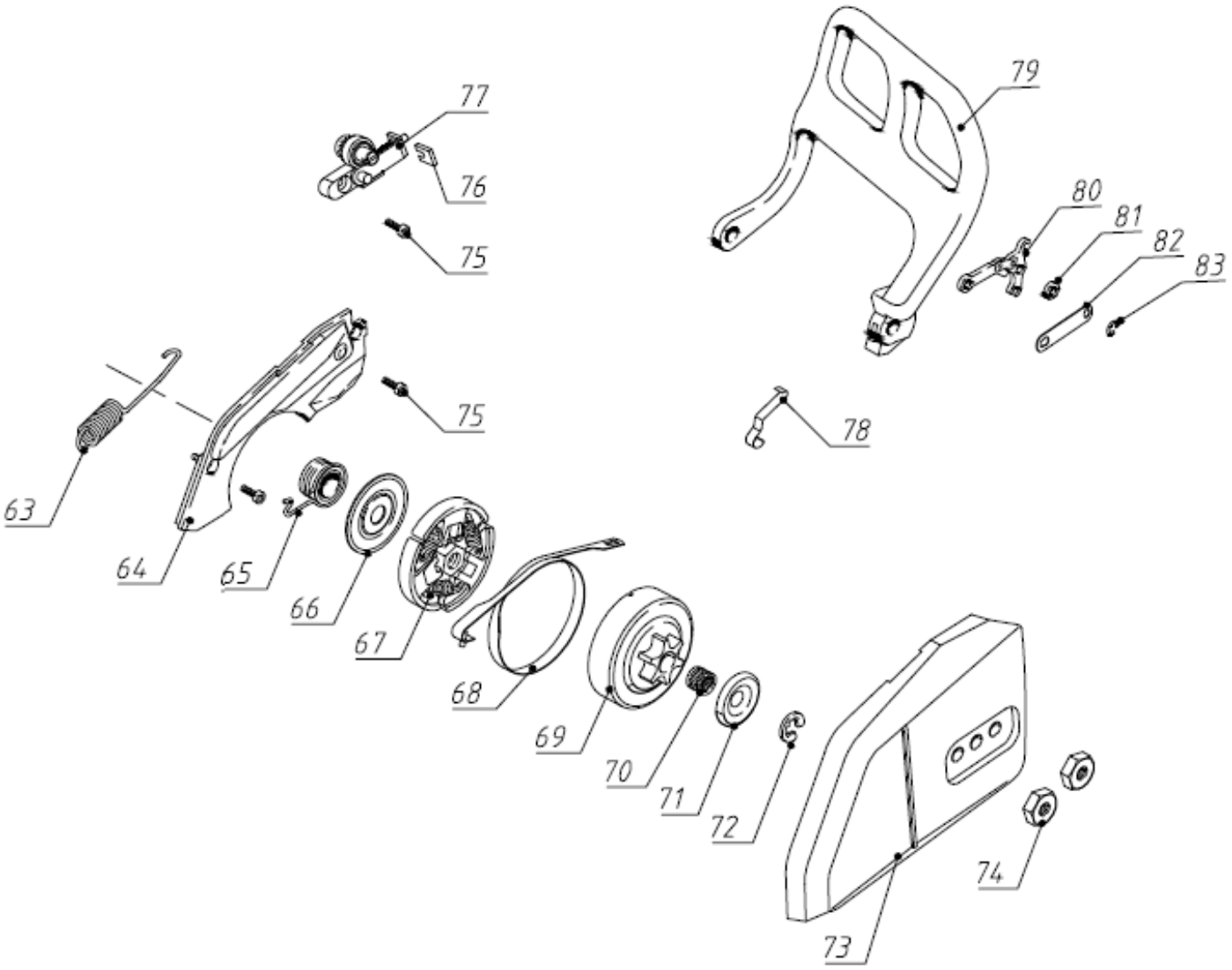

№	Артикул	Наименование	К-во	№	Артикул	Наименование	К-во
63	CS32006007	Пружина	1	74	CS32006011	Гайка M8*1.25	2
64	CS32006008	Крышка	1	75	CS32010010	Винт IS-D4 x 15	3
65	CS32006100	Червяк	1	76	CS32006010	Фиксатор	1
66	CS32006001	Диск защитный	1	77	CS32006600	Натяжитель цепи	1
67	CS32006200	Муфта	1	78	CS32006002	Пружина плоская	1
68	CS32006400	Тормозная лента	1	79	CS32006003	Рычаг тормоза	1
69	CS32006500	Цепная звёздочка 3/8",6T	1	80	CS32006300	Рычаг	1
70	CS32010011	Подшипник игольчатый	1	81	CS32006004	Проставка	1
71	CS32006009	Шайба, Ø 27 мм	1	82	CS32006005	Накладка	1
72	CS32010012	Шайба стопорная 8x1.0	1	83	CS32006006	Кольцо стопорное	1
73	CS32006700	Крышка пильного аппарата	1				

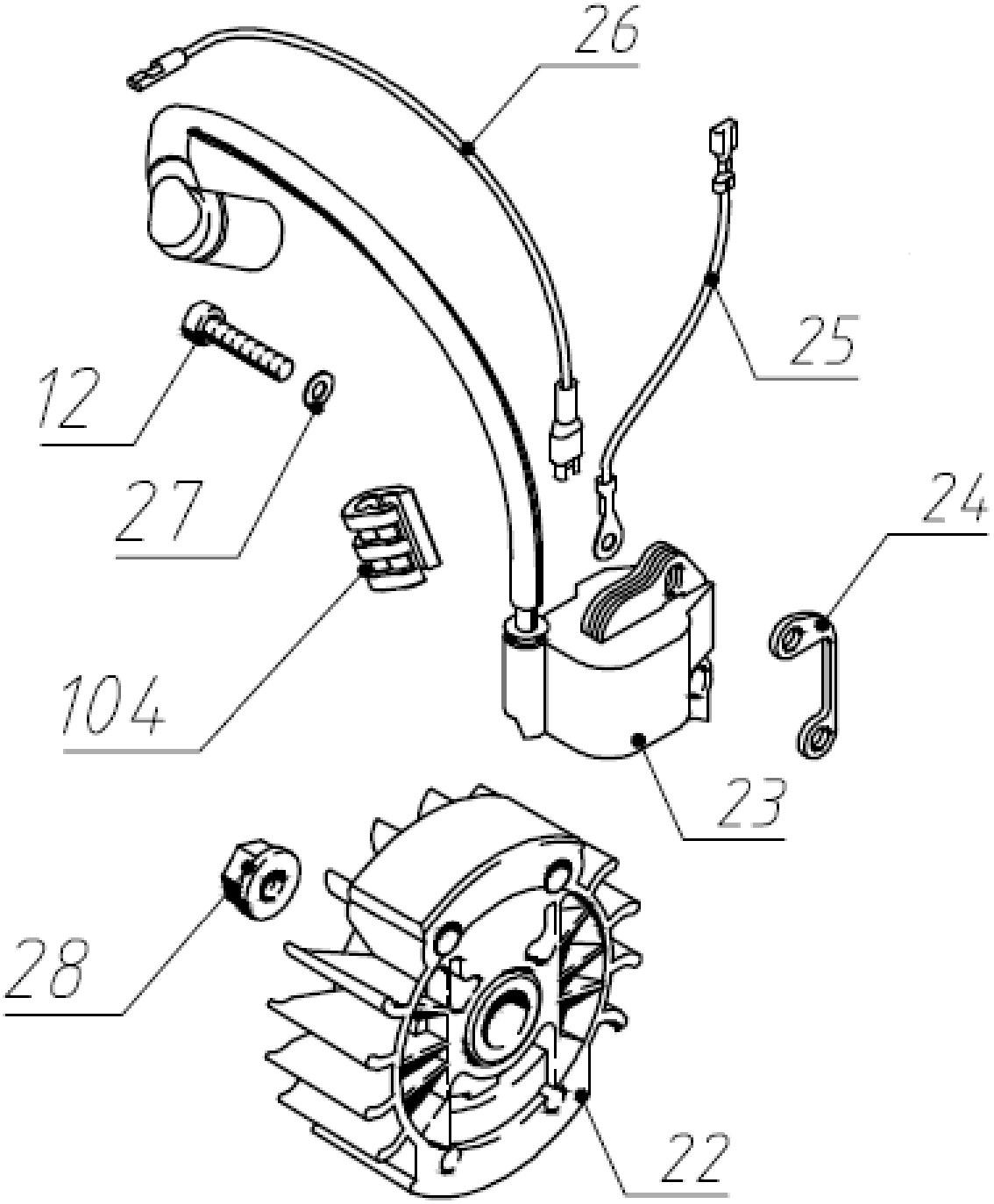

№	Артиул	Наименование	К-во	№	Артикул	Наименование	К-во
12	CS32010005	Винт IS-D5 x 24	1	26	CS32005003	Провод замыкания 230 мм	1
22	CS32005100	Маховик	1	27	CS32010008	Шайба φ5*φ10*1	2
23	CS32005200	Модуль зажигания	1	28	CS32010007	Гайка M8 x 1	1
24	CS32005004	Изоляционная деталь	**1**	104	CS32005005	lead retainer	1
25	CS32005002	Провод 111 мм	1				

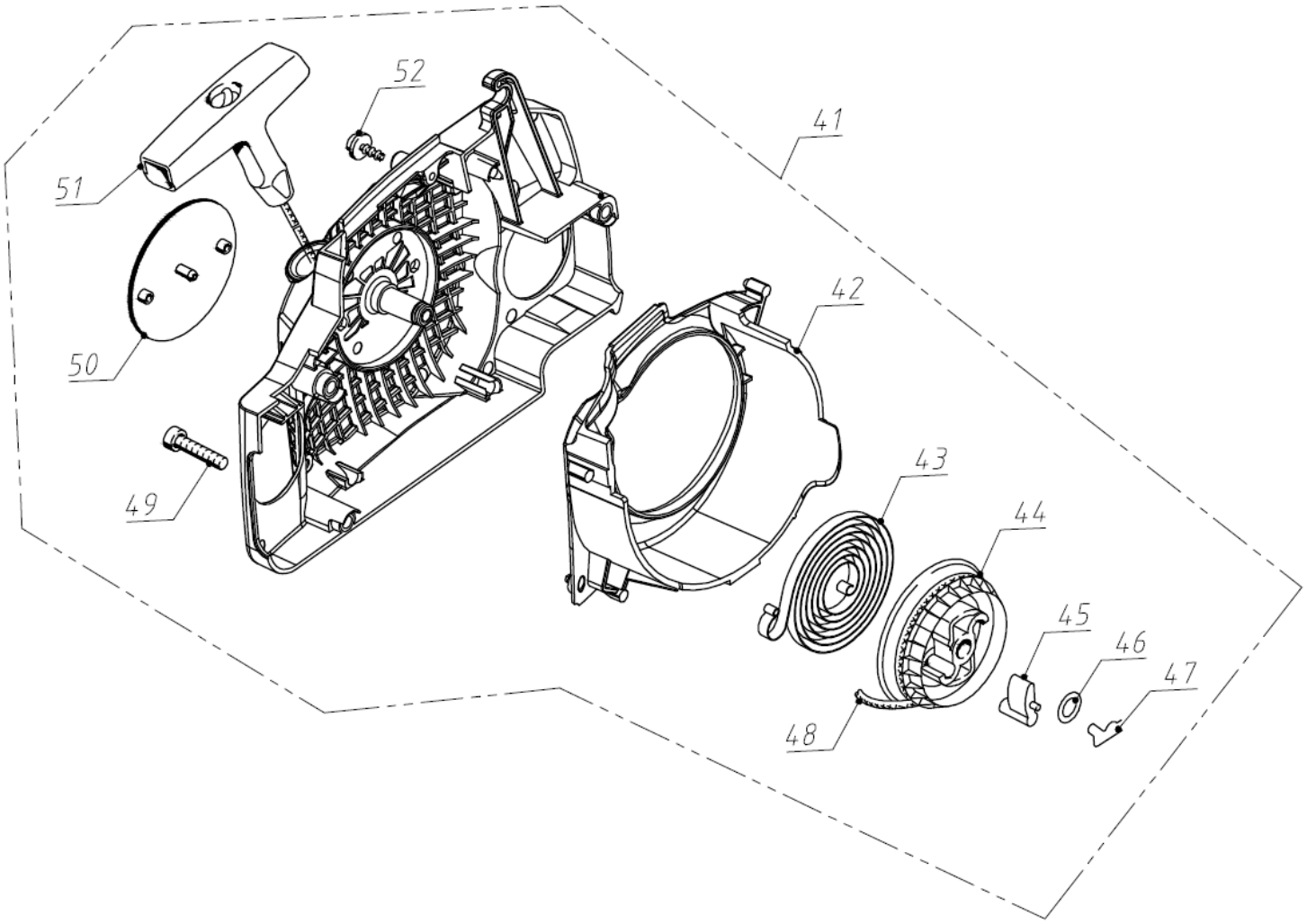

№	Артикул	Наименование	К-во	№	Артикул	Наименование	К-во
41	CS32004000	Стартер в сборе	1	47	CS32004006	Пружина	1
42	CS32004001	Сегмент	1	48	CS32004004	Пусковой тросик Ø 3x800 мм	1
43	CS32004002	Возвратная пружина	1	49	CS32010014	Винт IS-D5 x 24	3
44	CS32004003	Шкив	1	50	CS32004007	Фирменная табличка	1
45	CS32004005	Защёлка	1	51	CS32004008	Рукоятка стартера	1
46	CS32010013	Шайба	1	52	CS32010015	Винт IS-P4x16	1

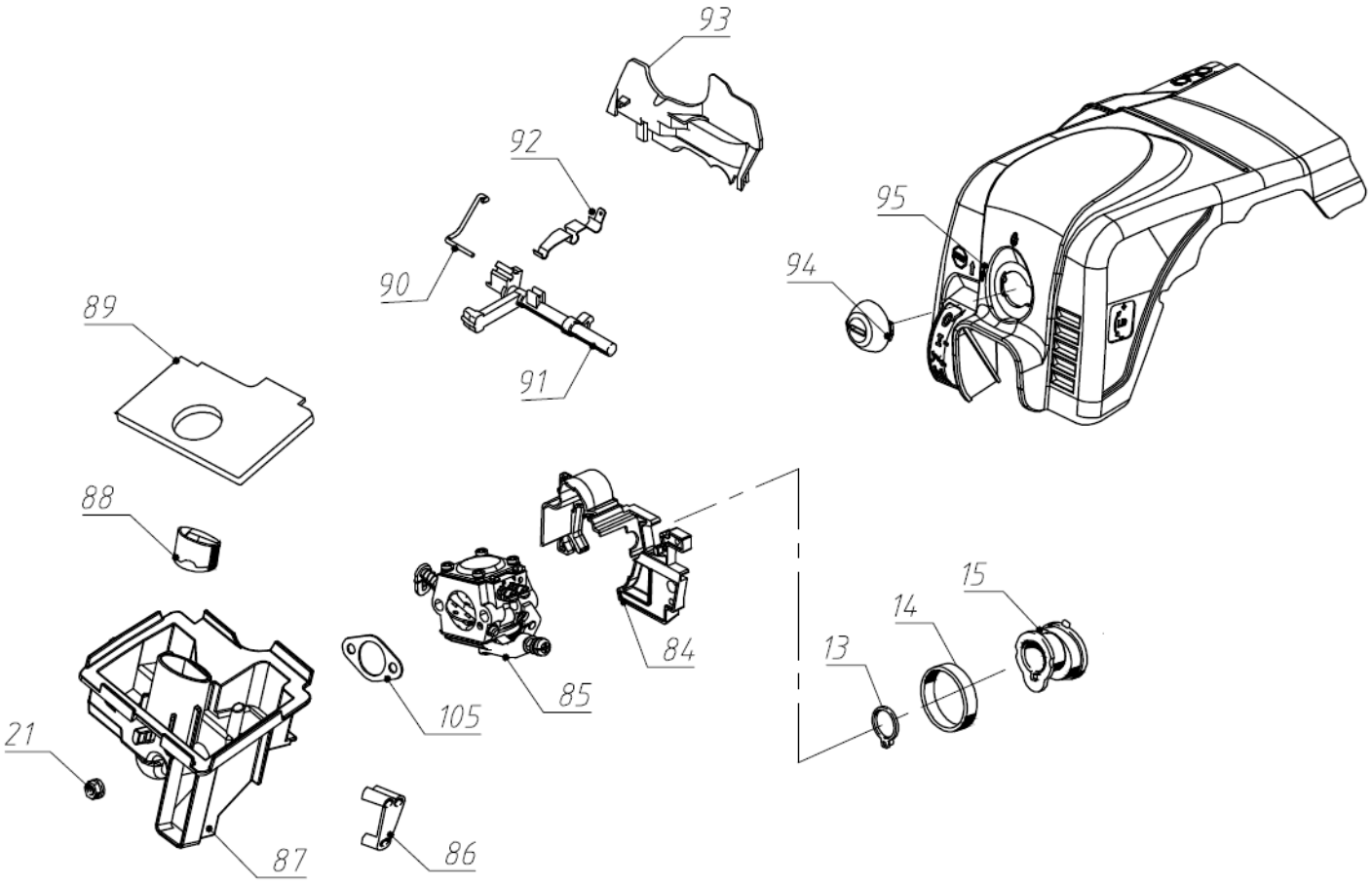

№	Артикул	Наименование	К-во	№	Артикул	Наименование	К-во
13	CS32007003	Гильза	1	88	CS32007009	Вставка	1
14	CS32007002	Кольцо	1	89	CS32007010	Элемент фильтрующий	1
15	CS32007001	Колено	1	90	CS32007008	Тяга	1
21	CS32010009	Шестигранная гайка М5	1	91	CS32007007	Вал управления	1
84	CS32007011	Воздухопровод	1	92	CS32007006	Пружина контактная	1
85	CS32007100	Карбюратор	1	93	CS32007004	Перегородка	1
86	CS32007005	Направляющая	1	94	CS32007012	Устройство запорное	1
87	CS32007200	Корпус возд. Фильтра	1	95	CS32007300	Крышка цилиндра	1

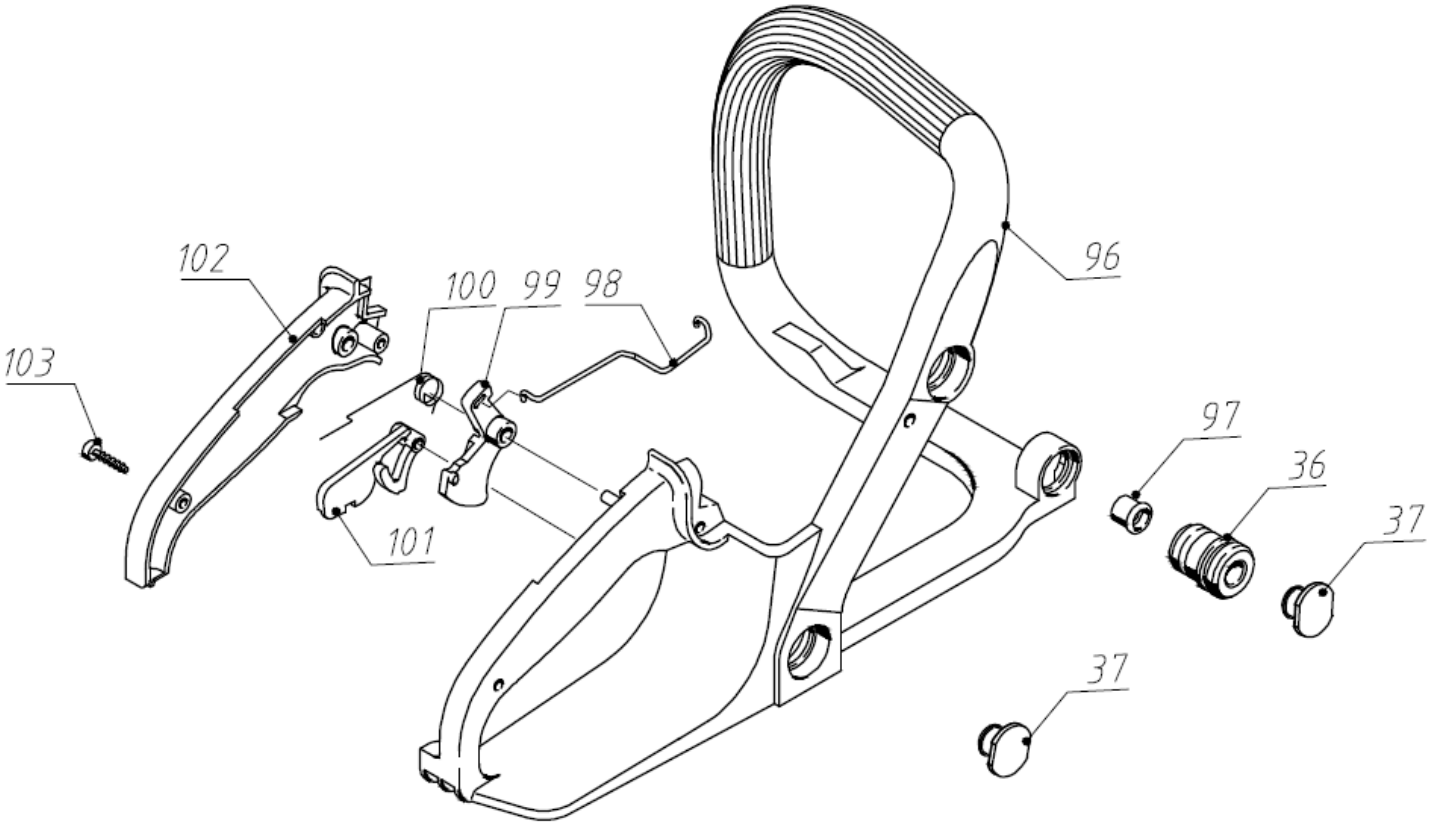

№	Артикул	Наименование	К-во	№	Артикул	Наименование	К-во
36	CS32001008	Кольцевой буфер	1	99	CS32008003	Курок дрос. Заслонки	1
37	CS32001009	Пробка	1	100	CS32008005	Пружина	1
96	CS32008001	Рукоять	1	101	CS32008004	Клавиша блокировки	1
97	CS32008007	Пробка	1	102	CS32008006	Крышка рукояти	1
98	CS32008002	Толкатель	1	103	CS32010016	Винт IS-P4x19	2

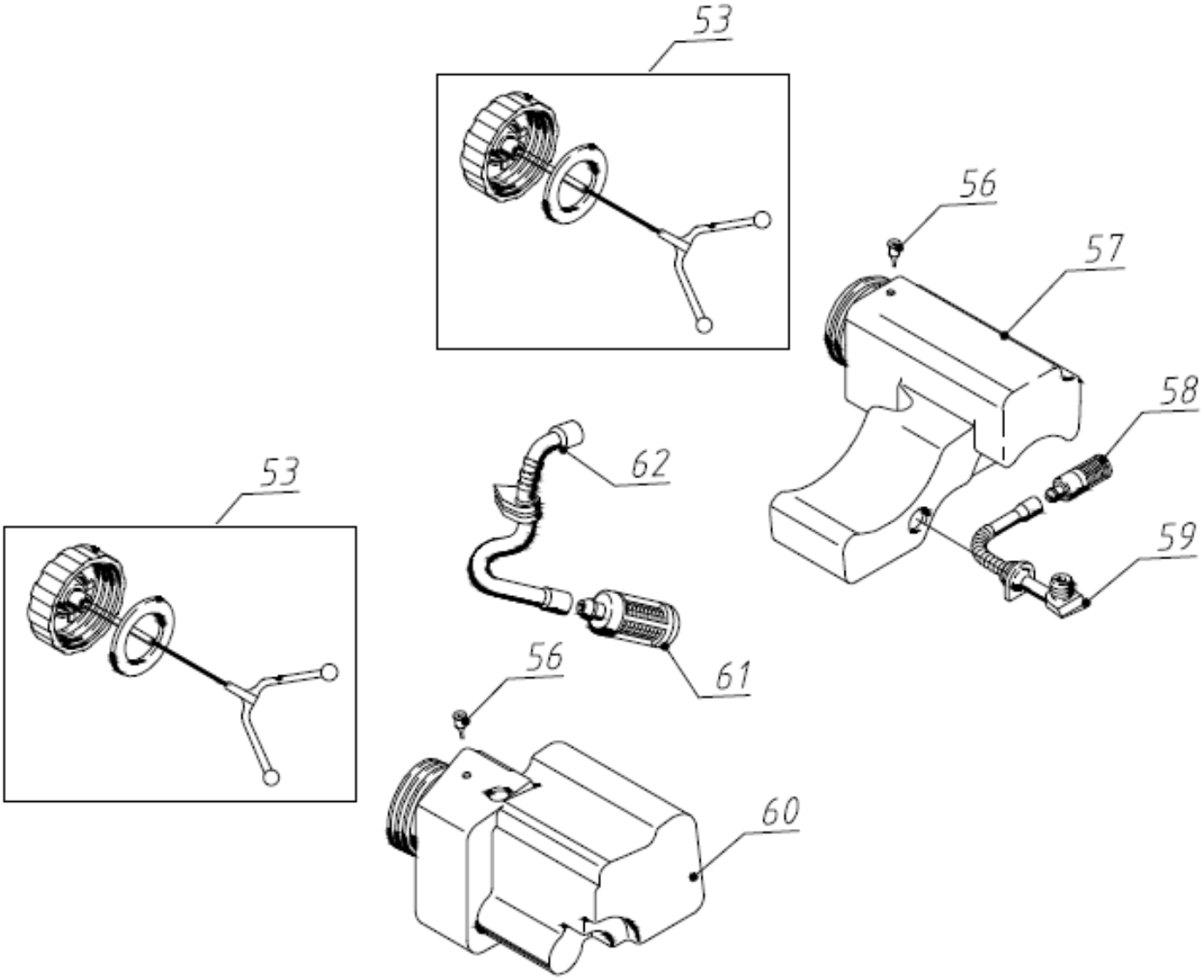

№	Артикул	Наименование	К-во	№	Артикул	Наименование	К-во
53	CS32006000	Пробка топливного/масляного баков	2	58	CS32001103	Фильтр масленный	1
54	CS32001105	Уплотнение	2	59	CS32001102	Шланг-маслопровод	1
55	CS32001107	Тросик	2	60	CS32001201	Топливный бак	1
56	CS32001204	Клапан	2	61	CS32001203	Фильтр топливный	1
57	CS32001101	Маслобак	1	62	CS32001202	Шланг топливный	1