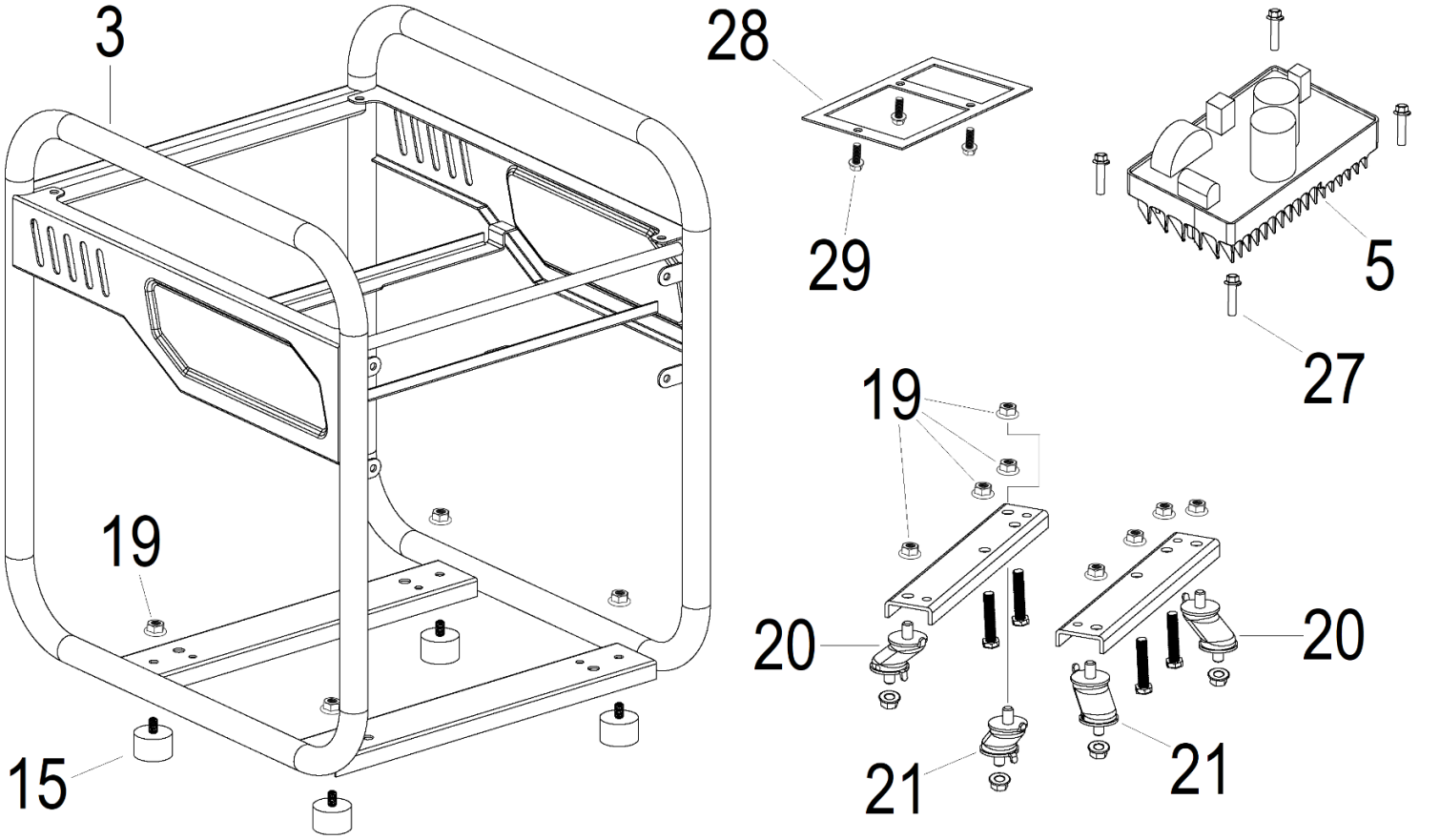

№	Артикул	Наименование	Σ	№	Артикул	Наименование	Σ
3	43090000003	Рама	1	21	43080000021	Виброизолятор правый	2
5	43080000005	Блок инверторный	1	27	43090000027	Болт	4
15	43080000015	Опора рамы	4	28	43090000028	Рамка установочная	1
19	43090000019	Гайка	16	29	43090000029	Болт	3
20	43080000020	Виброизолятор левый	2				

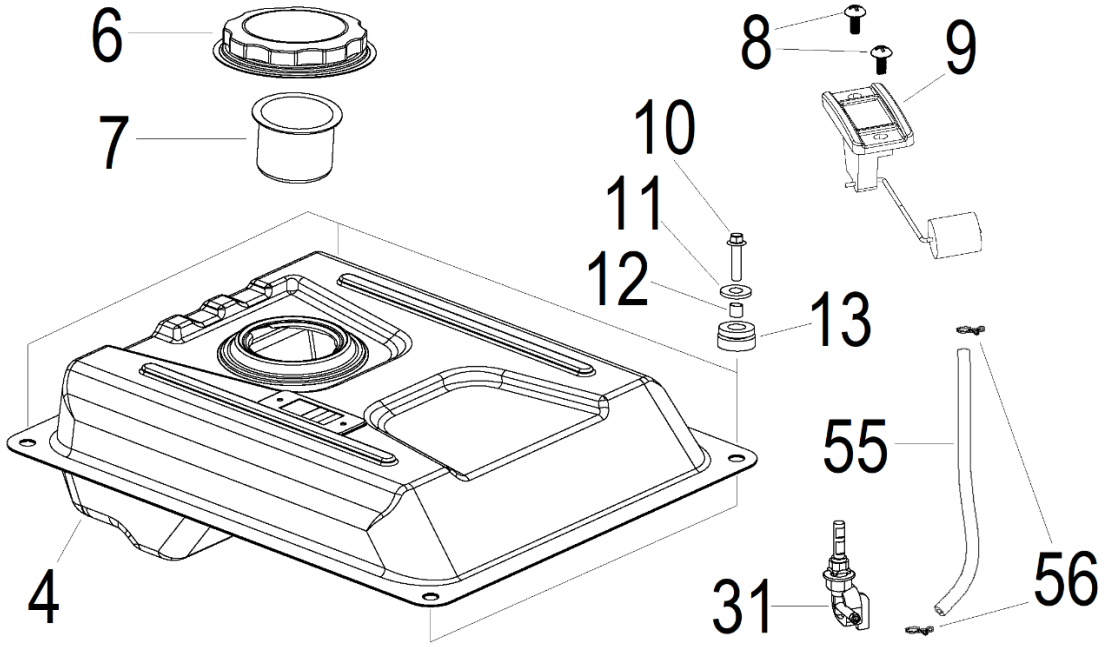

№	Артикул	Наименование	Σ	№	Артикул	Наименование	Σ
4	43080000004	Бак топливный	1	11	43090000011	Шайба	4
6	43080000006	Крышка топливного бака	1	12	43090000012	Втулка	4
7	43080000007	Фильтр сетчатый топливного бака	1	13	43080000013	Виброизолятор	4
8	43090000008	Винт	2	31	43080000031	Кран топливный	1
9	43080000009	Указатель уровня топлива	1	55	Y38J0000000	Шланг топливный	1
10	43090000010	Болт	4	56	3200-5-9	Хомут топливного шланга	2

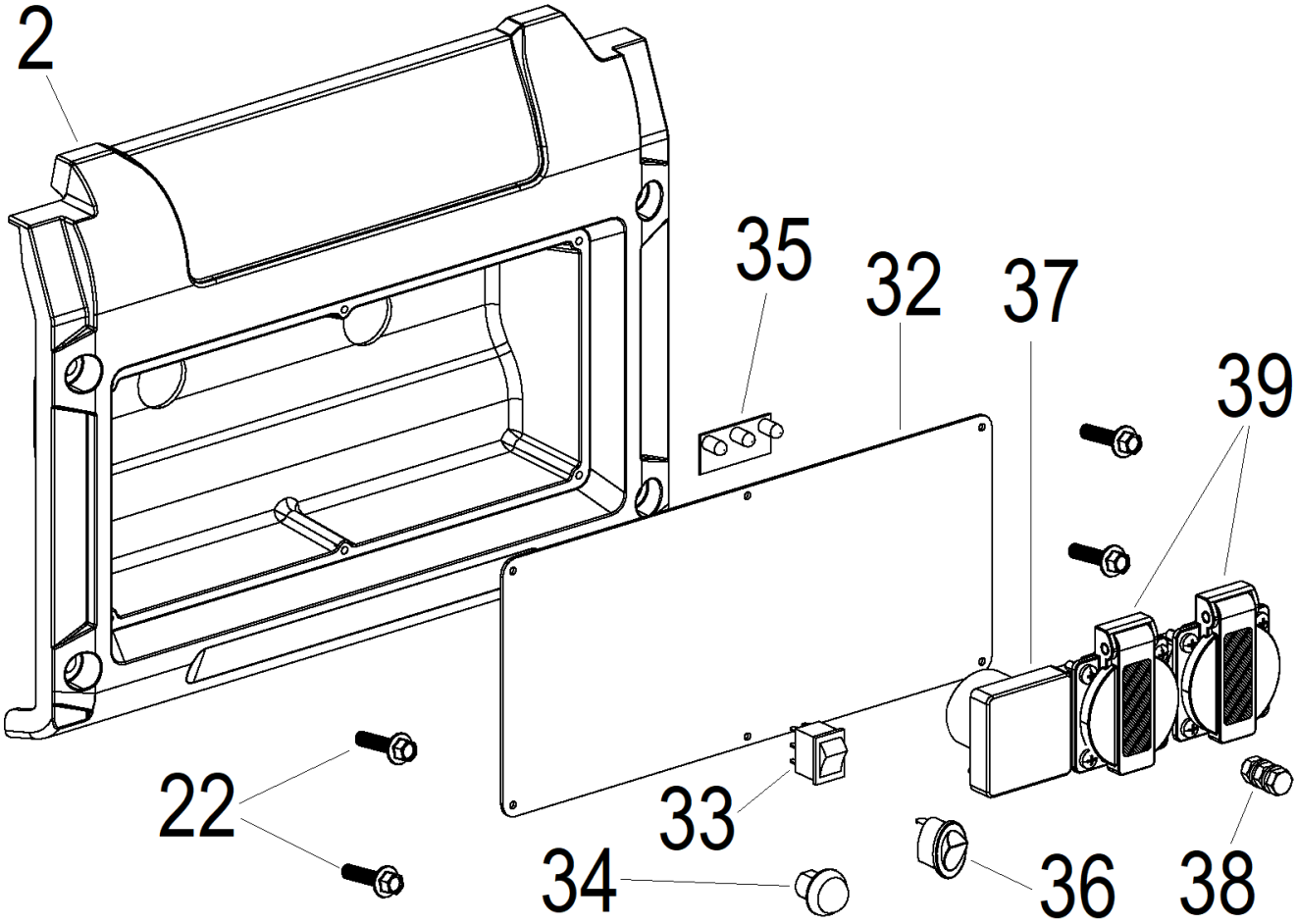

№	Артикул	Наименование	Σ	№	Артикул	Наименование	Σ
2	43080000002	Панель пустая задняя часть	1	35	43080000035	Блок индикации	1
22	43090000022	Болт	4	36	10000-00011	Выключатель эко режима	1
32	43080000032	Панель пустая лицевая часть	1	37	43080000037	Вольтметр	1
33	10000-00010	Выключатель зажигания	1	38	43090000038	Клемма заземления	1
34	10000-00012	Кнопка сброса	1	39	029029110160	Розетка	2

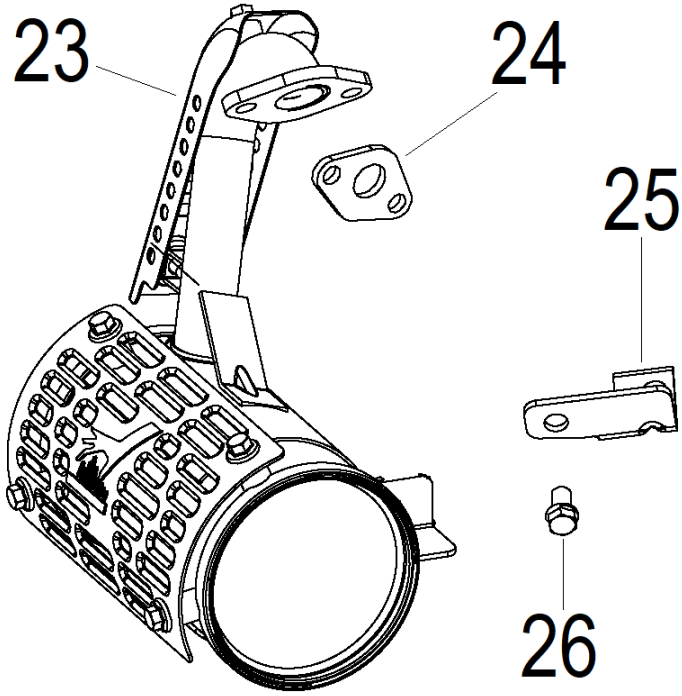

№	Артикул	Наименование	Σ	№	Артикул	Наименование	Σ
23	43080000023	Глушитель	1	25	43080000025	Кронштейн глушителя	1
24	DAB001	Прокладка глушителя	1	26	43090000026	Болт	1

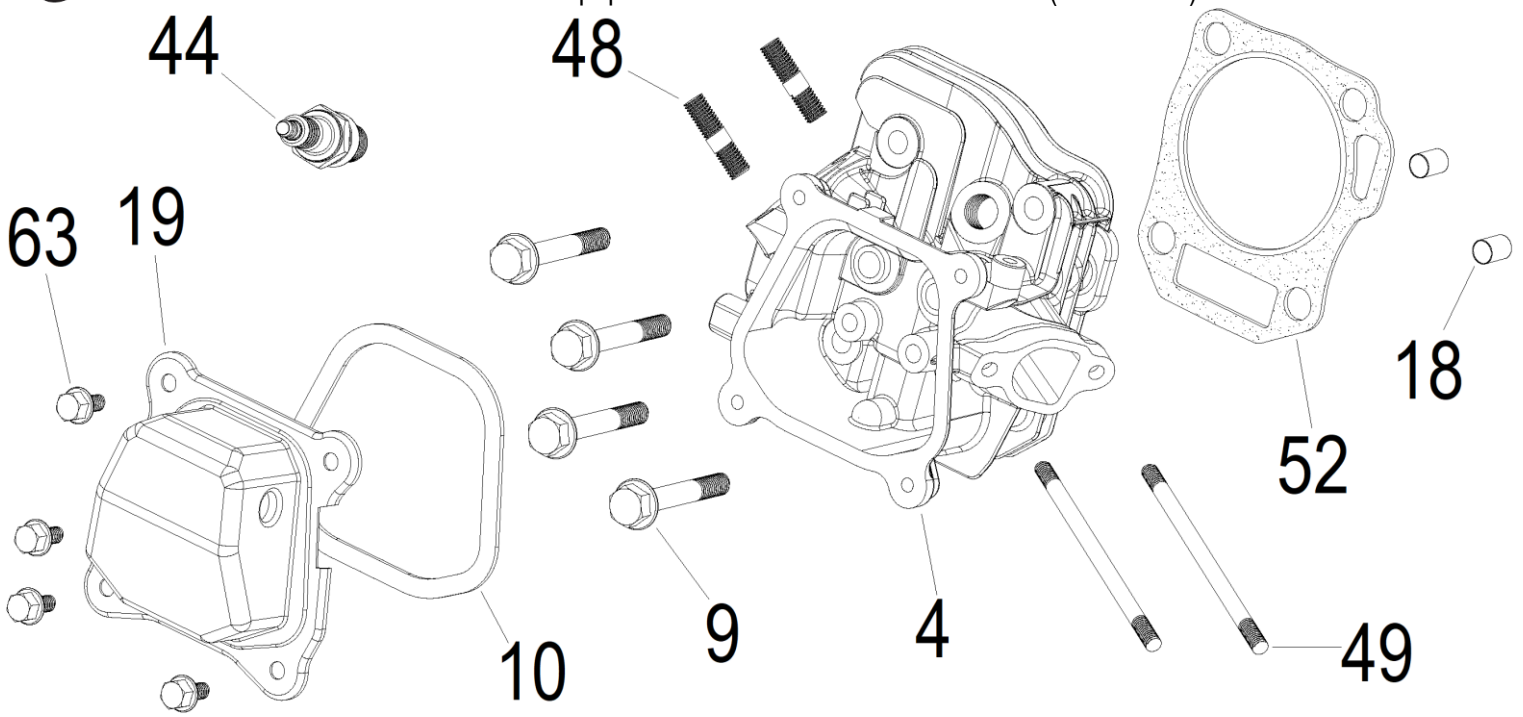

№	Артикул	Наименование	Σ	№	Артикул	Наименование	Σ
4	170F-021000	Головка цилиндра	1	44	F7RTC	Свеча зажигания	1
9	578908055BX	Болт ГБЦ	4	48	43090000087	Шпилька	2
10	3048020400200	Прокладка	1	49	43090000088	Шпилька	2
18	43090000091	Штифт направляющий	2	52	170F-020002	Прокладка	1
19	DAA003	Крышка клапанов	1				

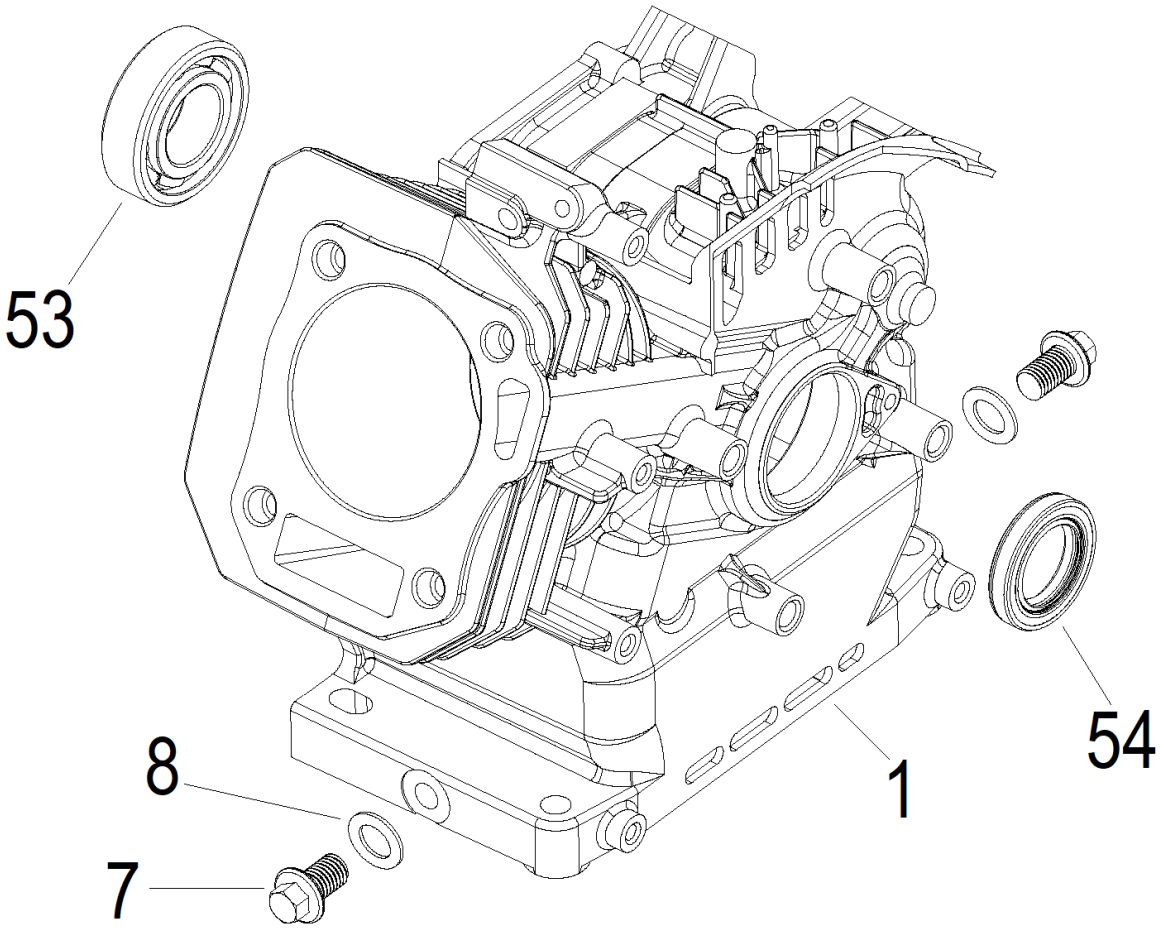

№	Артикул	Наименование	Σ	№	Артикул	Наименование	Σ
1	43080000040	Картер	1	53	27606205	Подшипник 6205	1
7	578910015BX	Болт M10x1,25 слива масла	2	54	43080000093	Сальник 25x41,25x6	1
8	GFB02000	Шайба уплотнительная	2				

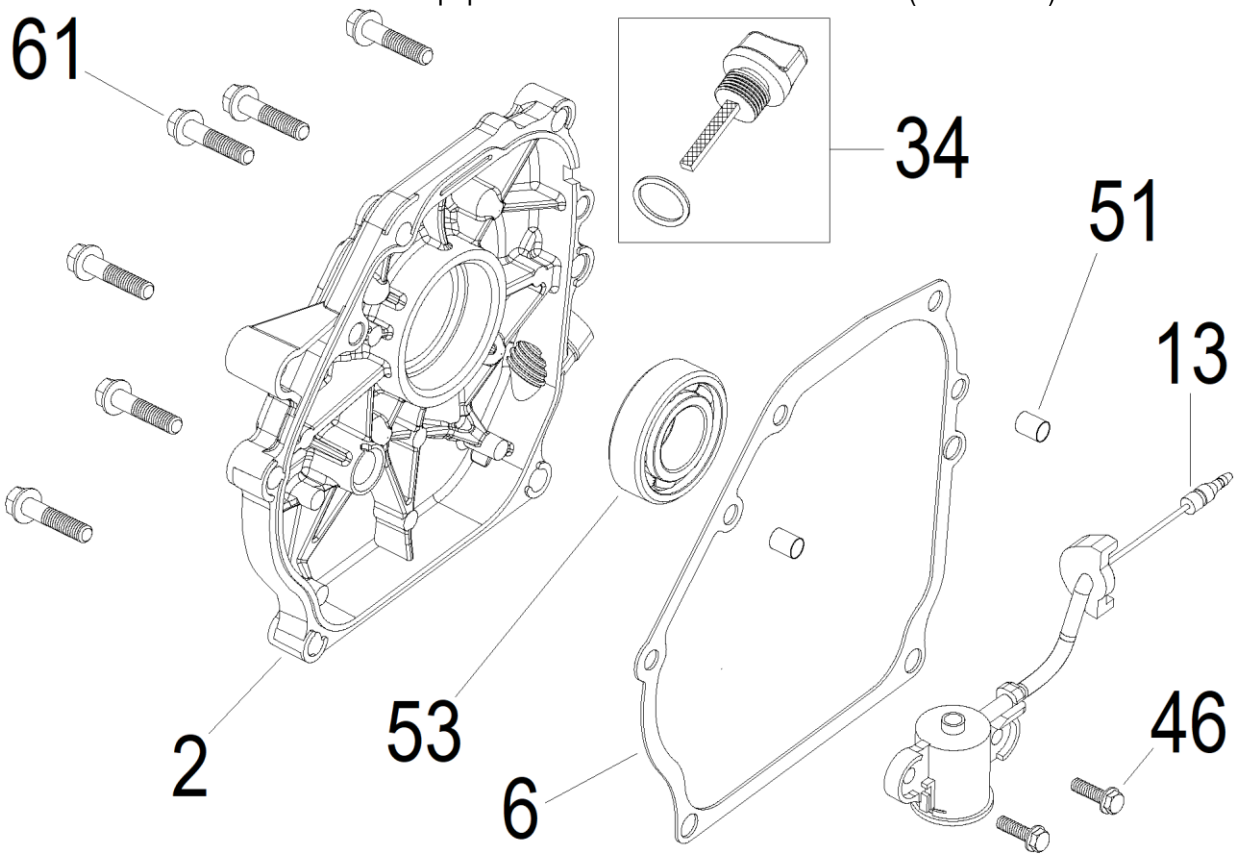

№	Артикул	Наименование	Σ	№	Артикул	Наименование	Σ
2	43080000041	Крышка картера	1	46	43090000085	Болт	2
6	DAB005	Прокладка крышки картера	1	53	27606205	Подшипник 6205	1
13	43080000086	Датчик уровня масла	1	61	43090000100	Болт	6
34	DAC000	Щуп уровня масла	1				

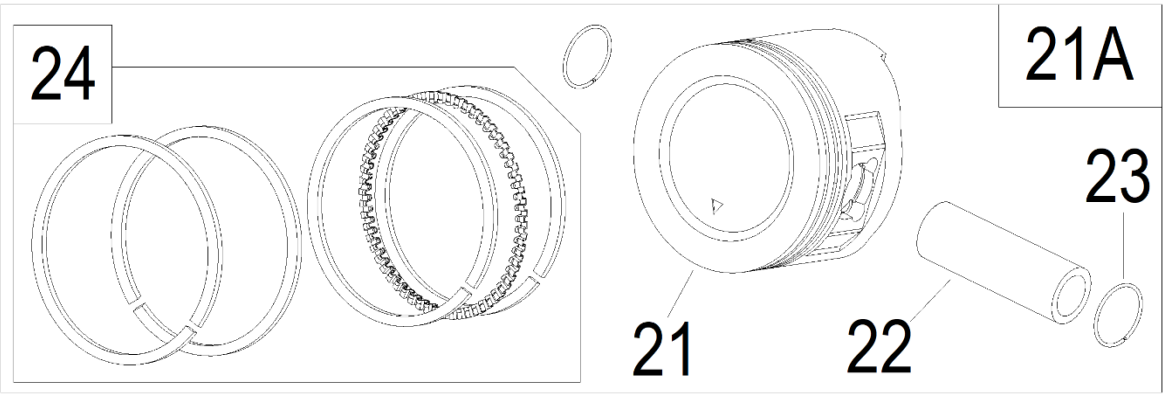

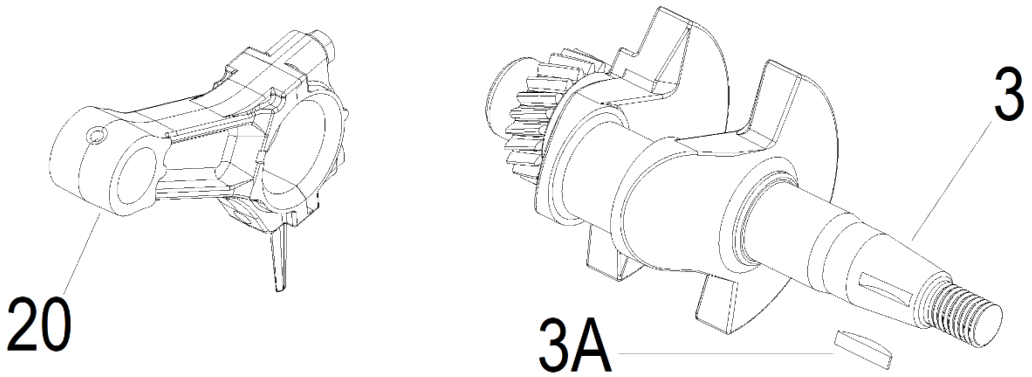

№	Артикул	Наименование	Σ	№	Артикул	Наименование	Σ
3	43080000042	Коленвал	1	21A	43080000060-AS	Поршень, комплект	1
3A	380620050-0001	Шпонка 4x5,5x18	1	22	DAF013	Палец поршня 18X54	1
20	110060070154	Шатун	1	23	DAM003	Кольцо стопорное	2
21	43080000060	Поршень 70x47		24	DCF001	Кольца поршневые 1,5x1,5x2,5	1

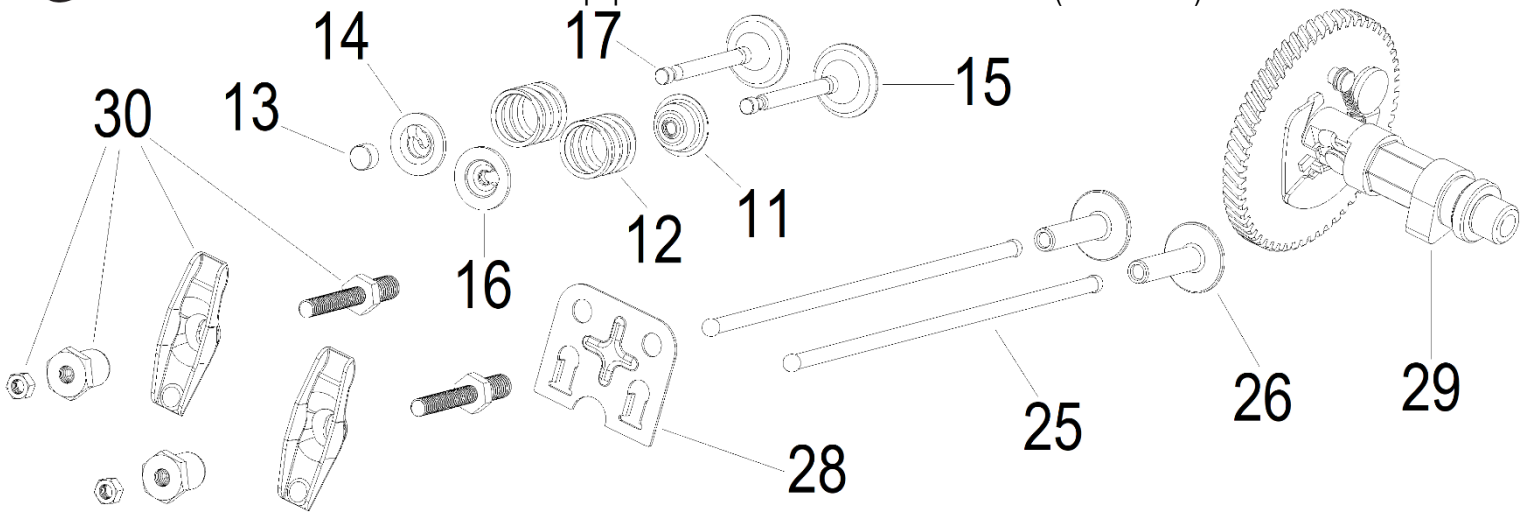

№	Артикул	Наименование	Σ	№	Артикул	Наименование	Σ
11	DAA004	Колпачок маслосъемный	1	17	DC00F006	Клапан выпускной 25мм	1
12	140340022-0001	Пружина клапана	1	25	DAF015	Толкатель (штанга)	2
13	DAF009	Колпачок клапана	1	26	DBF010	Тарелка толкателя клапана	2
14	DAF008	Сухарь выпускного клапана	1	28	DAF003	Направляющая толкателей клапана	1
15	DCF007	Клапан впускной 27мм	1	29	DBF005	Распредвал	1
16	DAF011	Сухарь впускного клапана	1				

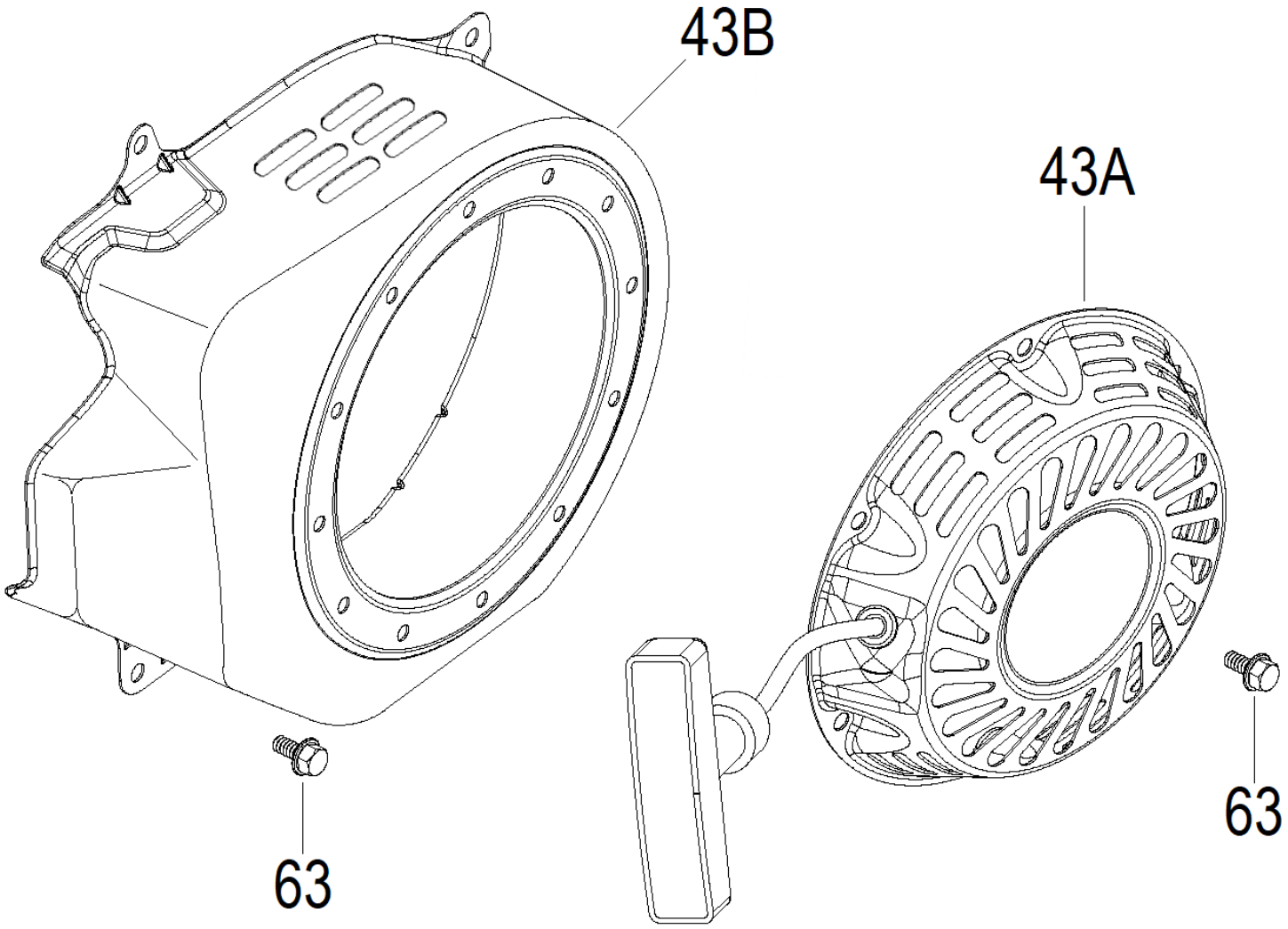

№	Артикул	Наименование	Σ	№	Артикул	Наименование	Σ
43A	DA04J011E31	Стартер ручной		63	43090000102	Болт	7
43B	43080000082-COVER	Кожух маховика	1				

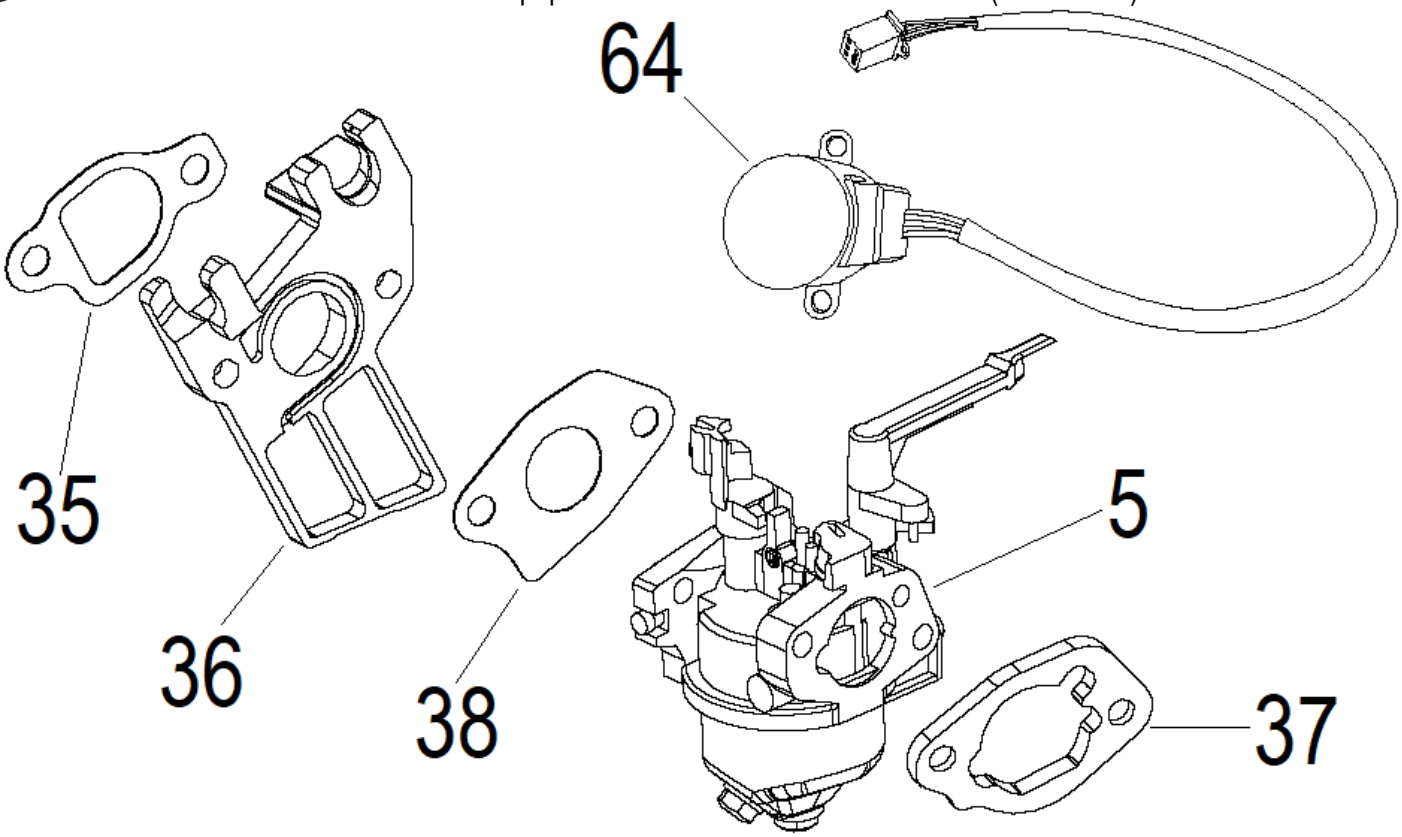

№	Артикул	Наименование	Σ	№	Артикул	Наименование	Σ
5	43090000044	Карбюратор	1	37	012020004100	Прокладка под корпус фильтра	1
35	170430060-0001	Прокладка под теплоизолятор	1	38	170430147-0001	Прокладка под карбюратор	1
36	FBC005	Теплоизолятор карбюратора	1	64	43090000103	Электропривод заслонки	1

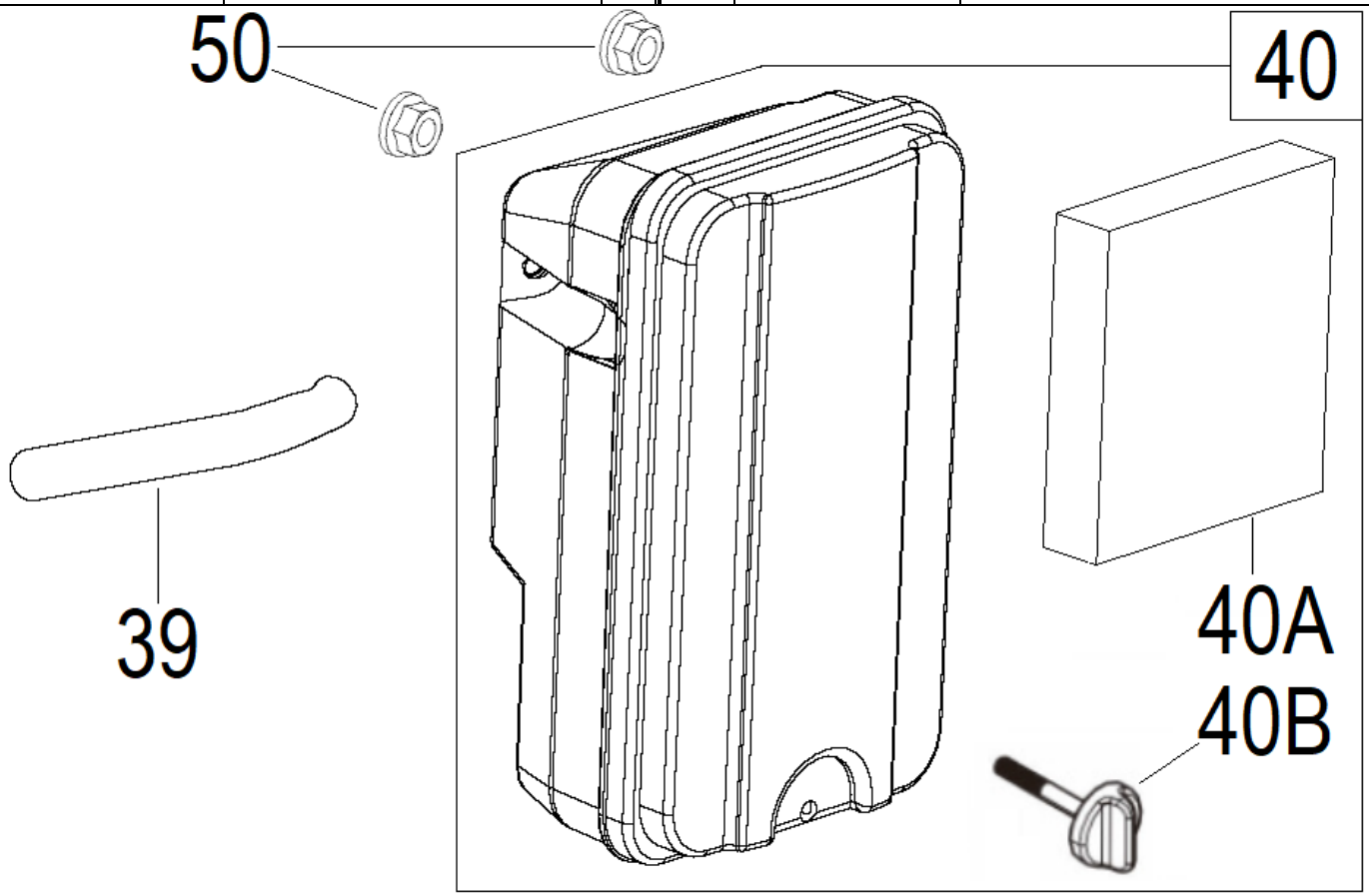

№	Артикул	Наименование	Σ	№	Артикул	Наименование	Σ
39	43090000078	Шланг сапуна	1	40B	012021000414	Болт барашковый	1
40	43080000079	Корпус воздушного фильтра	1	50	43090000089	Гайка	2
40A	43080000079-F	Фильтр воздушный	1				

* Ротор необходимо снимать съемником 3200-FT или другим подходящим от мототехники.

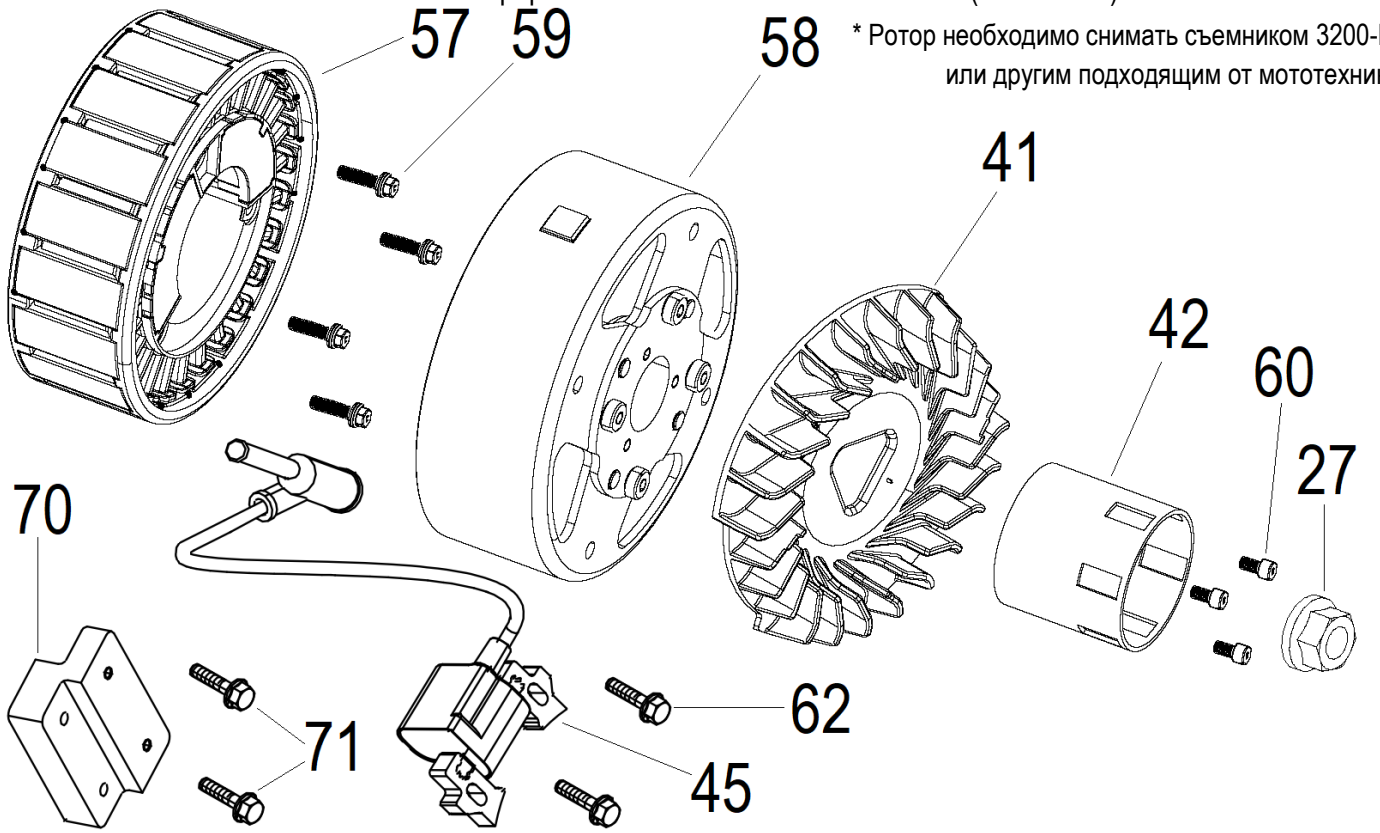

№	Артикул	Наименование	Σ	№	Артикул	Наименование	Σ
27	43090000066	Гайка	1	59	43090000098	Болт	4
41	43080000080	Крыльчатка маховика	1	60	43090000099	Винт	3
42	43080000081	Стакан маховика	1	62	43090000101	Болт	2
45	43090000084	Магнето	1	70	43090000109	Кронштейн крепления магнето	1
57	43090000096	Статор	1	71	43090000110	Болт	2
58	43090000097	Ротор*	1				

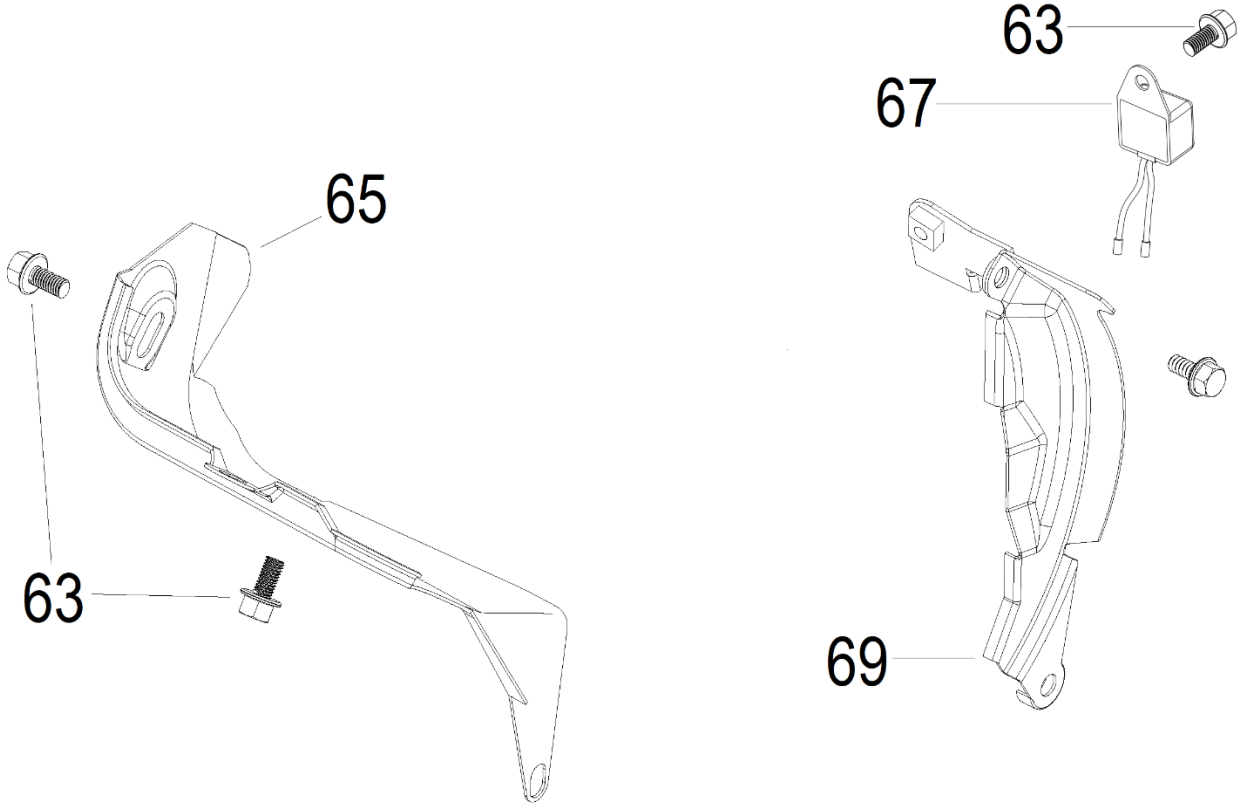

№	Артикул	Наименование	Σ	№	Артикул	Наименование	Σ
63	43090000102	Болт	3	67	43080000106	Реле датчика масла	1
65	DAP002	Дефлектор обдува цилиндра	1	69	43090000108	Накладка (заглушка) кожуха	1