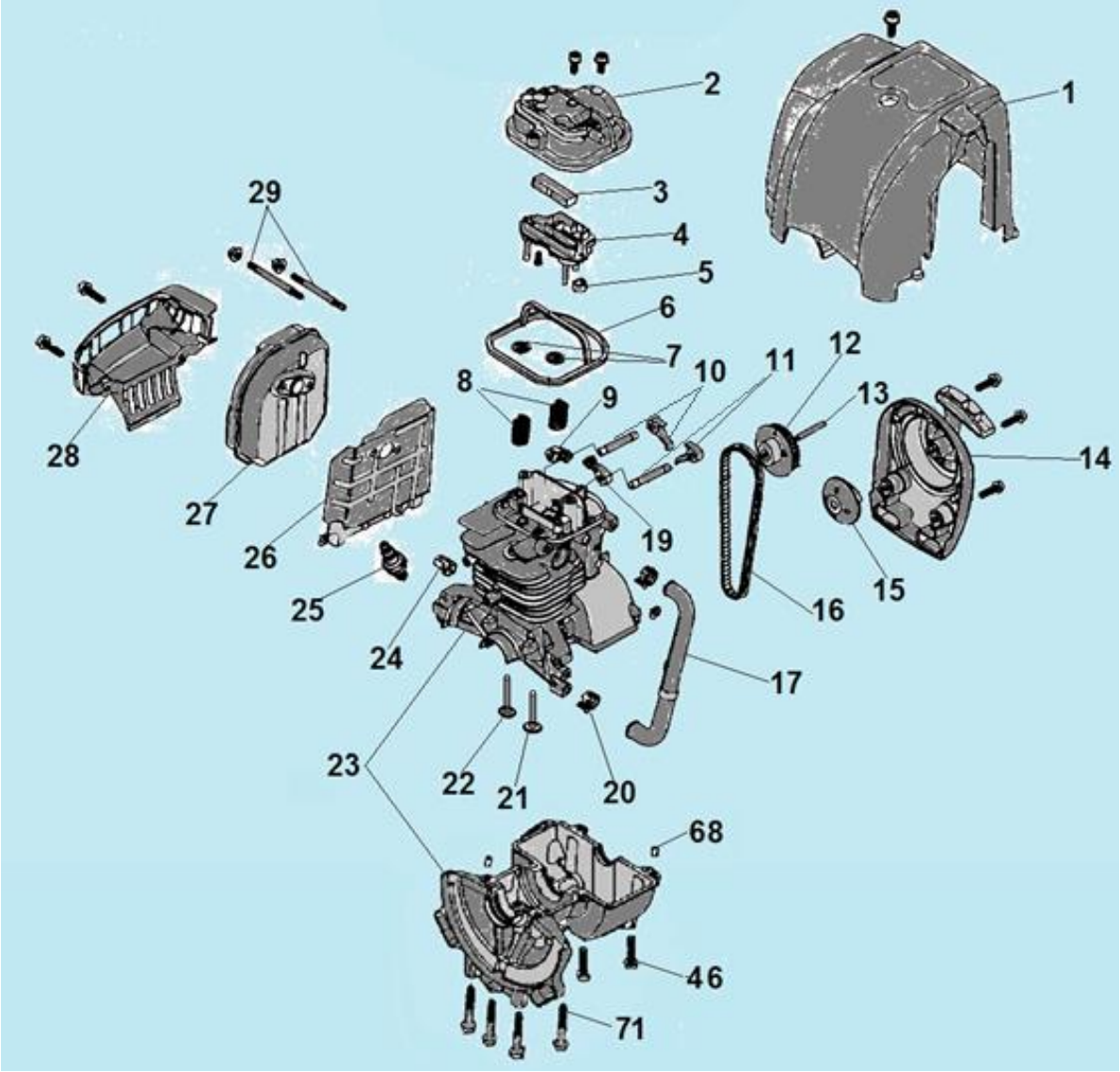

№	Артикул	Наименование	К-во	№	Артикул	Наименование	К-во
1	GX35-2	Крышка цилиндра	1	17	GX35-37	Напорный шланг	1
2	GX35-4	Крышка клапанов	1	19	GX35-13	Коромысло впускного клапана	1
3	GX35-5	Фильтр сапуна	1	20	GX35-23	Хомут шланга	2
4	GX35-6	Внутренняя крышка клапанов	1	21	GX35-36	Клапан впускной	1
5	GX35-8	Упорный буфер	1	22	GX35-35	Клапан выпускной	1
6	GX35-9	Прокладка крышки клапанов	1	23	GX35-30+70	Цилиндр комплект с картером	1
7	GX35-10	Сухарь клапана	2	24	GX35-31	Держатель провода свечи	1
8	GX35-11	Пружина клапана	2	25	GX35-29	Свеча зажигания	1
9	GX35-12	Коромысло выпускного клапана	1	26	GX35-28	Прокладка глушителя	1
10	GX35-14+GX35-15	Толкатель выпускного клапана, к-т	1	27	GX35-27	Глушитель	1
11	GX35-14+GX35-16	Толкатель впускного клапана, к-т	1	28	GX35-24	Крышка глушителя	1
12	GX35-18	Шестерня распредвала	1	29	GX35-26	Шпилька крепления глушителя	2
13	GX35-19	Вал шестерни распредвала	1	46	GX35-46	Болт	6
14	GX35-21	Стартер	1	68	GX35-68	Штифт направляющий	4
15	GX35-20	Барабан стартера	1	71	GX35-71	Болт	4
16	GX35-17	Ремень ГРМ	1				

CHAMPION®

Иллюстрированный каталог запасных частей Модель: T374FS

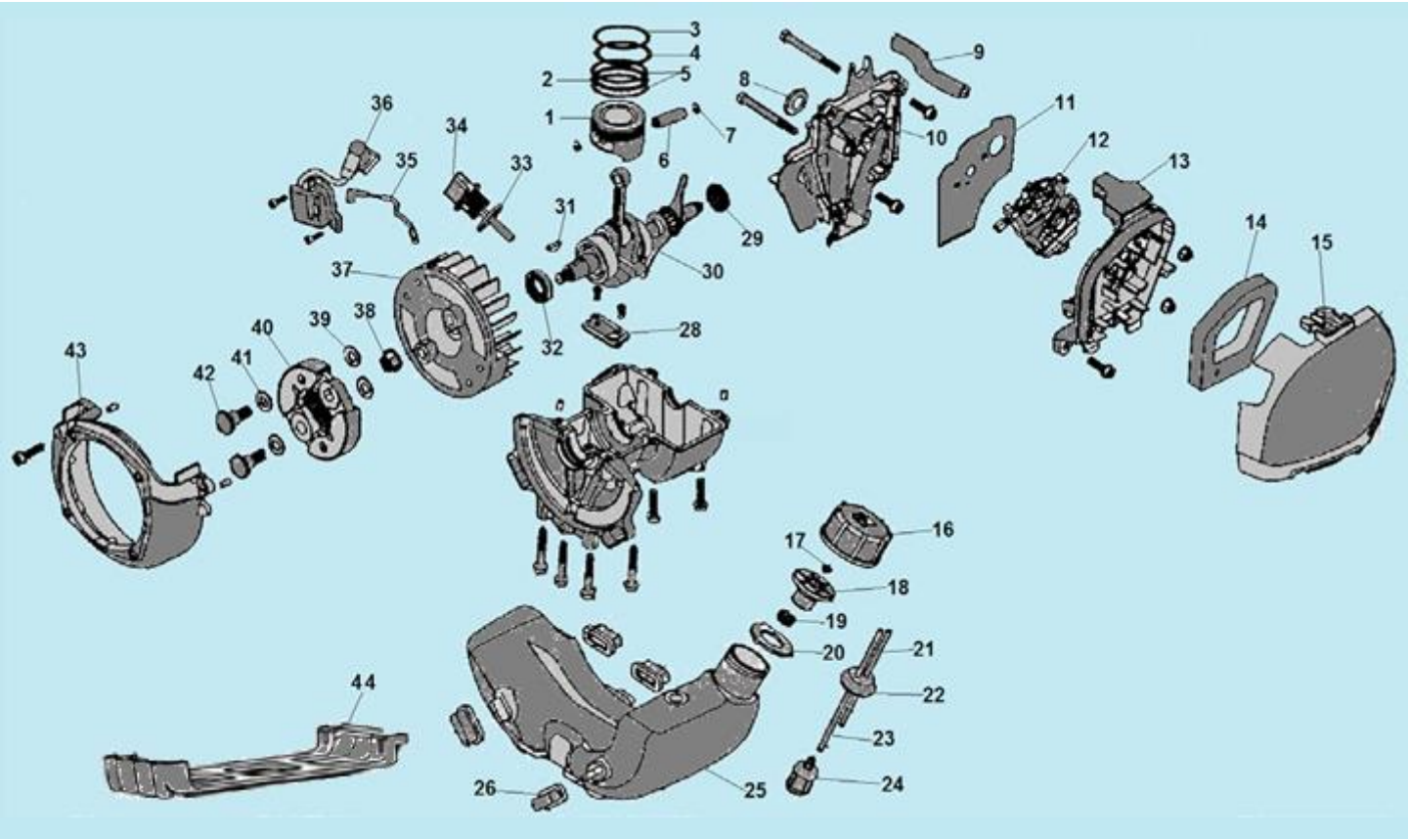

№	Артикул	Наименование	К-во	№	Артикул	Наименование	К-во
1	GX35-53	Поршень	1	23	GX35-81	Шланг топливный	1
2	GX35-52	Расширитель маслосъемного кольца	1	24	GX35-82	Топливный фильтр	1
3	GX35-49	Верхнее компрессионное кольцо	1	25	GX35-78	Топливный бак	1
4	GX35-50	Нижнее компрессионное кольцо	1	26	GX35-77	Амортизатор бака	4
5	GX35-51	Маслосъемное кольцо	2	28	GX35-61	Клапан сапуна	1
6	GX35-55	Палец поршня	1	29	GX35-56	Сальник коленвала сторона стартера	1
7	GX35-83	Стопорное кольцо	2	30	GX35-54	Коленвал	1
8	GX35-39	Уплотнительное кольцо теплоизолятора	1	31	GX35-59	Шпонка 3x5x13	1
9	GX35-42	Шланг сапуна	1	32	GX35-60	Сальник сторона маховика	1
10	GX35-41	Теплоизолятор	1	33	GX35-58	Уплотнительное кольцо 14x2,65	1
11	GX35-43	Прокладка под карбюратор	1	34	GX35-57	Крышка щуп картера	1
12	GX35-44	Карбюратор	1	35	GX35-34	Провод выключения зажигания	1
13	GX35-45	Корпус воздушного фильтра	1	36	GX35-32	Магнето	1
14	GX35-47	Воздушный фильтр	1	37	GX35-62	Маховик	1
15	GX35-48	Крышка воздушного фильтра	1	38	GX35-63	Гайка M8	1
16	GX35-72	Пробка топливного бака	1	39	GX35-64	Шайба сцепления	2
17	GX35-73	Клапан сапуна	1	40	GX35-65	Сцепление	1
18	GX35-74	Крышка клапана	1	41	GX35-66	Шайба болта сцепления	2
19	GX35-75	Колпачок крышки	1	42	GX35-67	Болт крепления сцепления	2
20	GX35-76	Уплотнительное кольцо	1	43	GX35-69	Крышка сцепления	1
21	GX35-80	Обратный топливный шланг	1	44	GX35-84	Защита топливного бака	1
22	GX35-79	Уплотнение шланга	1				

CHAMPION®

Иллюстрированный каталог запасных частей Модель: T374FS

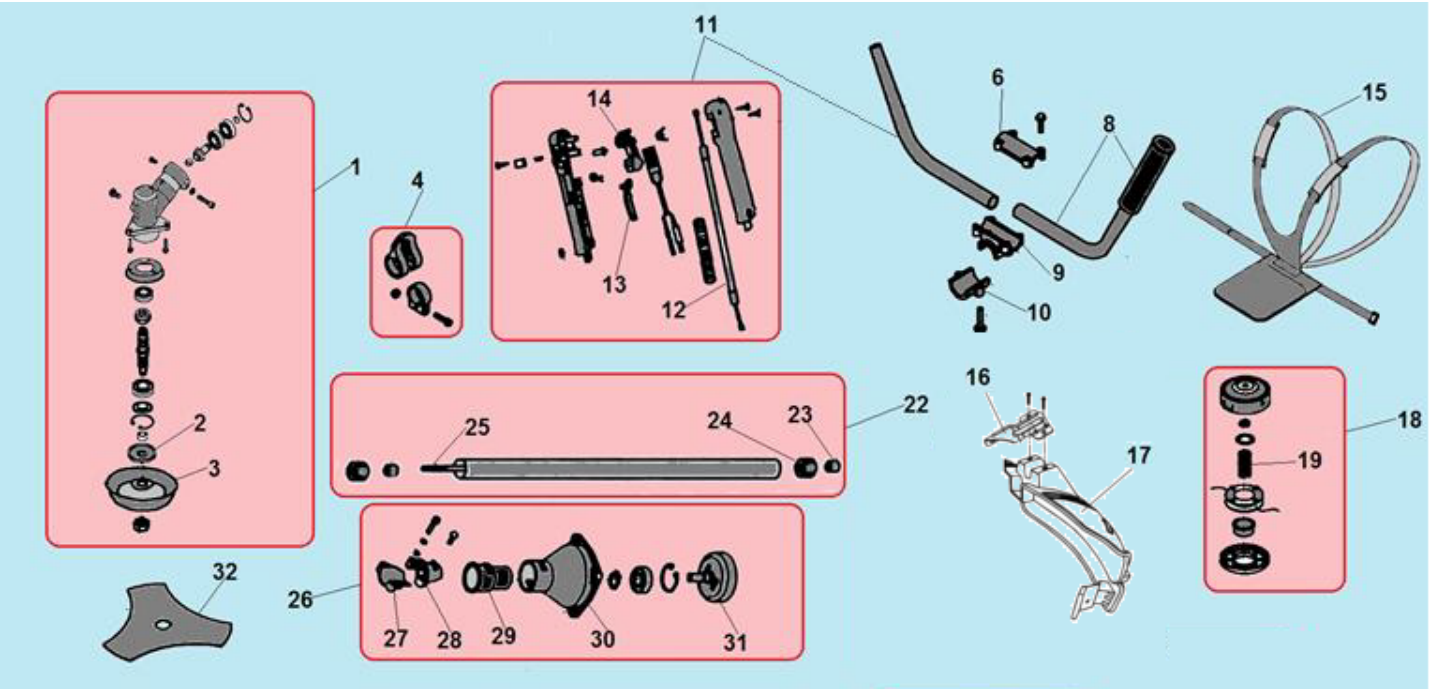

№	Артикул	Наименование	К-во	№	Артикул	Наименование	К-во
1	**CG4115**	**Редуктор комплект**	**1**	**18**	**CG305F8**	**Триммерная головка**	**1**
2	CG42066	Шайба ножа прижимная	1	19	CG305F8-3	Пружина триммерной головки	1
3	CG4114	Чашка фасонная	1	**22**	**CG330B1**	**Штанга комплект**	**1**
4	**CG2603**	**Скоба крепления ремня, комплект**	**1**	23	BG32894-4	Втулка вала штанги	6
6	CG415D-1	Кронштейн рукоятки, верх	1	24	BG32894-5	Амортизатор втулки	6
8	CG415D2-2	Рукоятка трубчатая, левая половина	1	25	CG4202-3	Вал штанги	1
9	CG415D-3	Кронштейн рукоятки, средняя часть	1	**26**	**CG4152**	**Корпус барабана сцепления к-т**	**1**
10	CG415D-2	Кронштейн рукоятки, низ	1	27	CG305F14-3	Скоба В	1
11	**CG260B-CE11**	**Рукоятка управления комплект**	**1**	28	CG305F14-4	Скоба А	1
12	CG260B-CE111	Трос газа	1	29	CG305F14-2	Амортизатор штанги	1
13	BL7503-3	Предохранитель курка газа	1	30	CG305F14-1	Корпус барабана сцепления	1
14	BL7503-4	Курок газа	1	31	CG415D11	Барабан сцепления	1
15	CG260A-CE1	Подвесной ремень	1	32		Трехлопастной нож	1
16	CG4207-1	Кронштейн крепления кожуха	1				
17	2120015615B	Защитный кожух комплект	1				