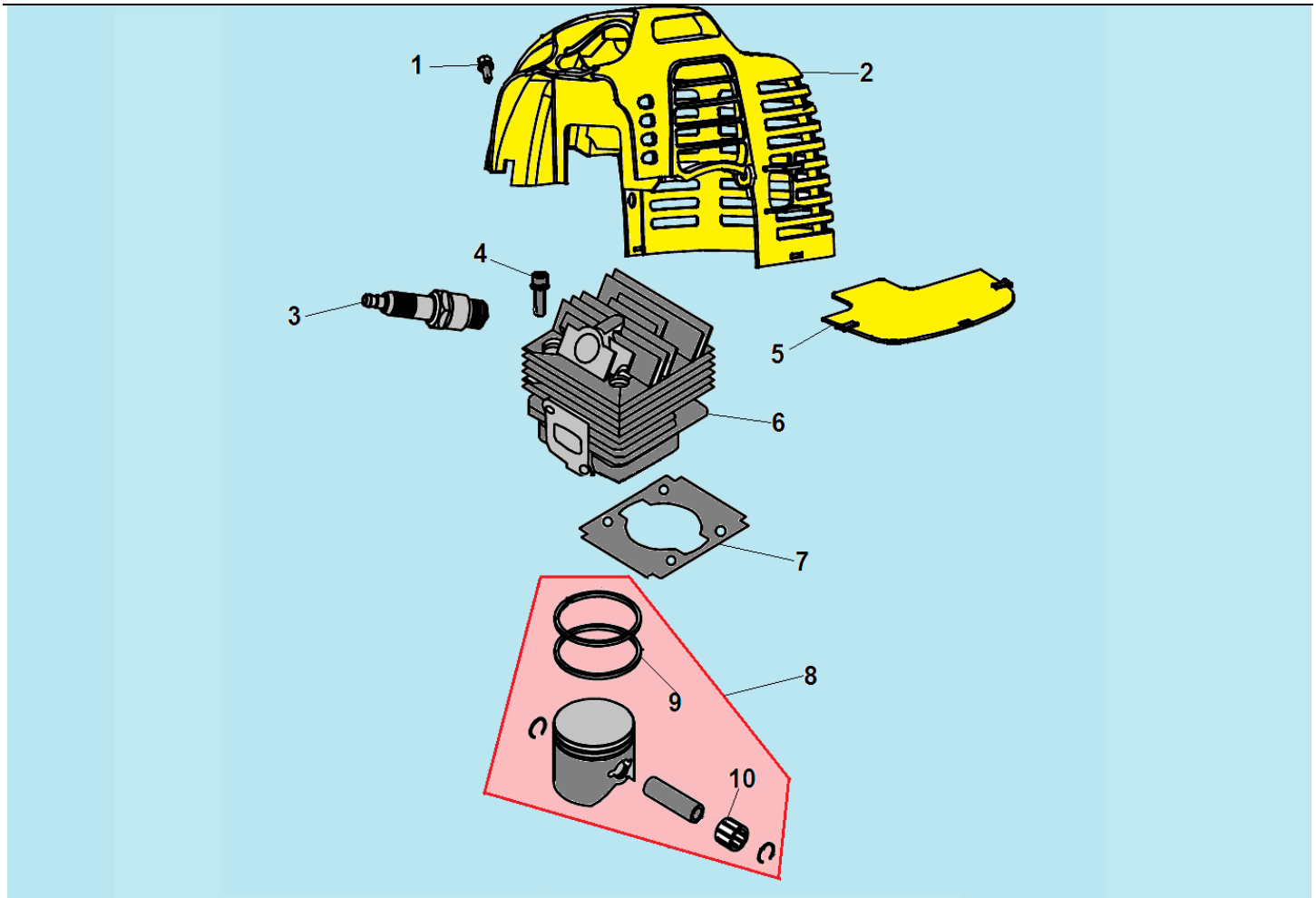

№	Артикул	Наименование	К-во	№	Артикул	Наименование	К-во
1	914405142	Винт 5x14	1	6	026112110	Цилиндр	1
2	026265110	Крышка цилиндра	1	7	026112710	Прокладка цилиндра	1
3	L7T	Свеча зажигания	1	**8**	**026121100**	**Поршень комплект**	**1**
4	910405202	Болт M5x20	4	9	026121210	Поршневое кольцо	2
5	026265180	Накладка крышки цилиндра	1	10	971081110	Подшипник пальца	1

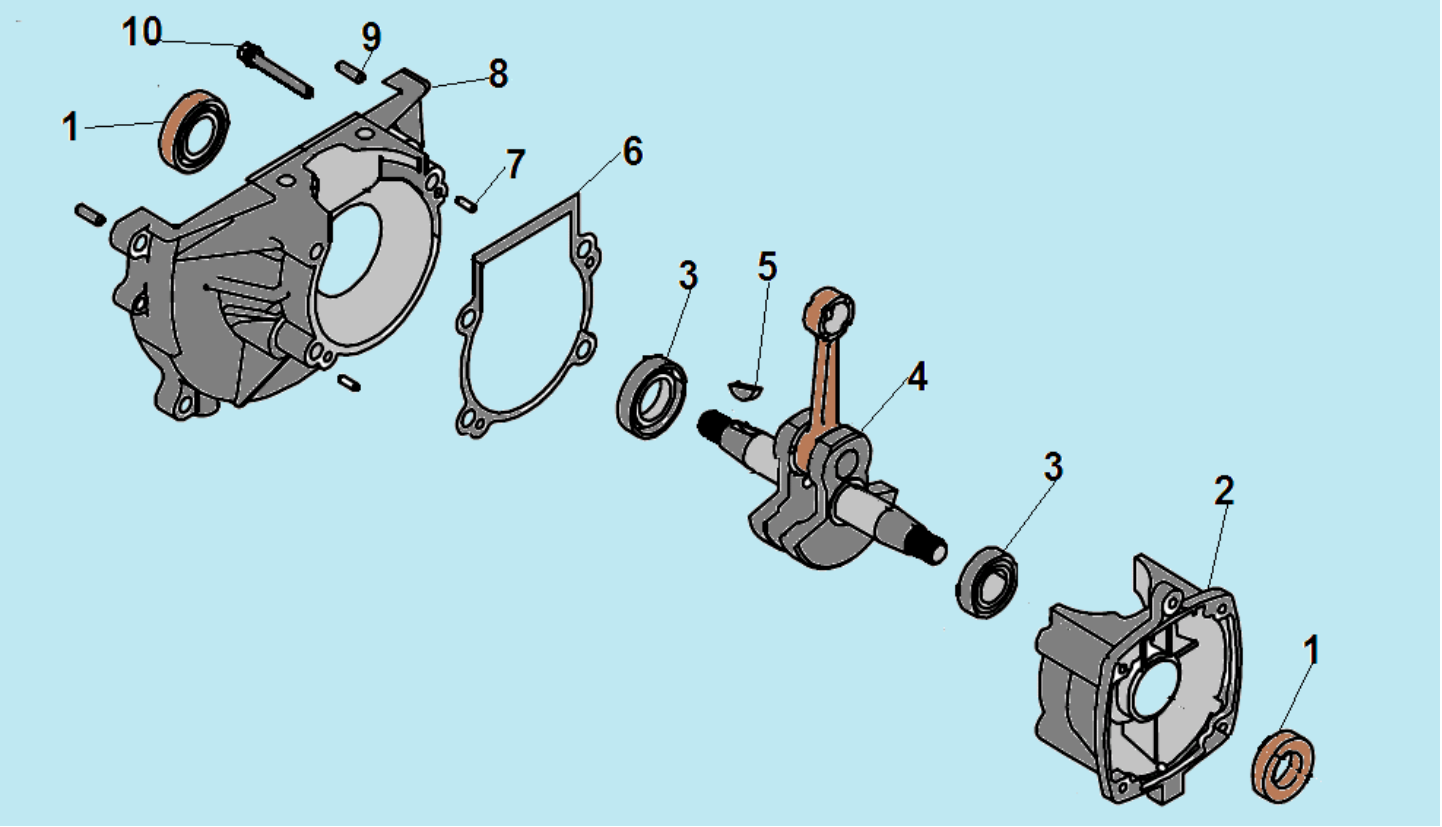

№	Артикул	Наименование	К-во	№	Артикул	Наименование	К-во
1	980122207	Сальник коленвала 12x22x7	2	6	026131170	Прокладка картера	1
2	026131130	Картер сторона стартера	1	7	952104100	Штифт 4x10	2
3	976160010	Подшипник коленвала 6001	2	8	026131110	Картер сторона маховика	1
4	026122000	Коленвал	1	9	952104100	Штифт 4x10	2
5	951104110	Шпонка маховика	1	10	910405302	Болт M5x30	3

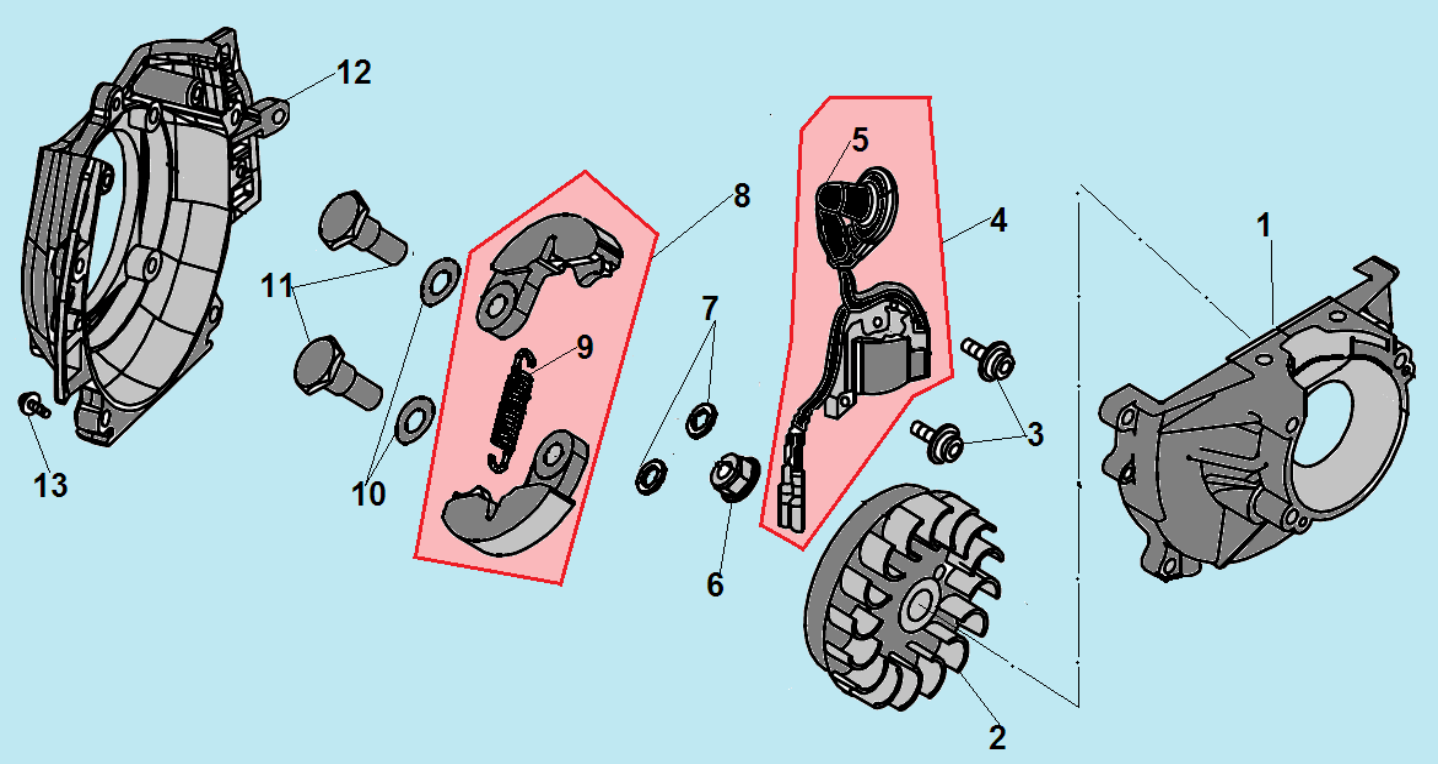

№	Артикул	Наименование	К-во	№	Артикул	Наименование	К-во
1	026131110	Картер сторона маховика	1	**8**	**026145100**	**Сцепление комплект**	**1**
2	026141110	Маховик	1	9	026145150	Пружина сцепления	1
3	910405202	Болт M5x20	2	10	94158001	Шайба болта сцепления	1
4	026141200	Магнето	1	11	026145910	Болт крепления сцепления	2
5	026141260	Колпачок свечи	1	12	026231410	Крышка сцепления	1
6	933008002	Гайка M8	1	13	914405102	Болт M5x10	1
7	941106122	Шайба под сцепление 6	2				

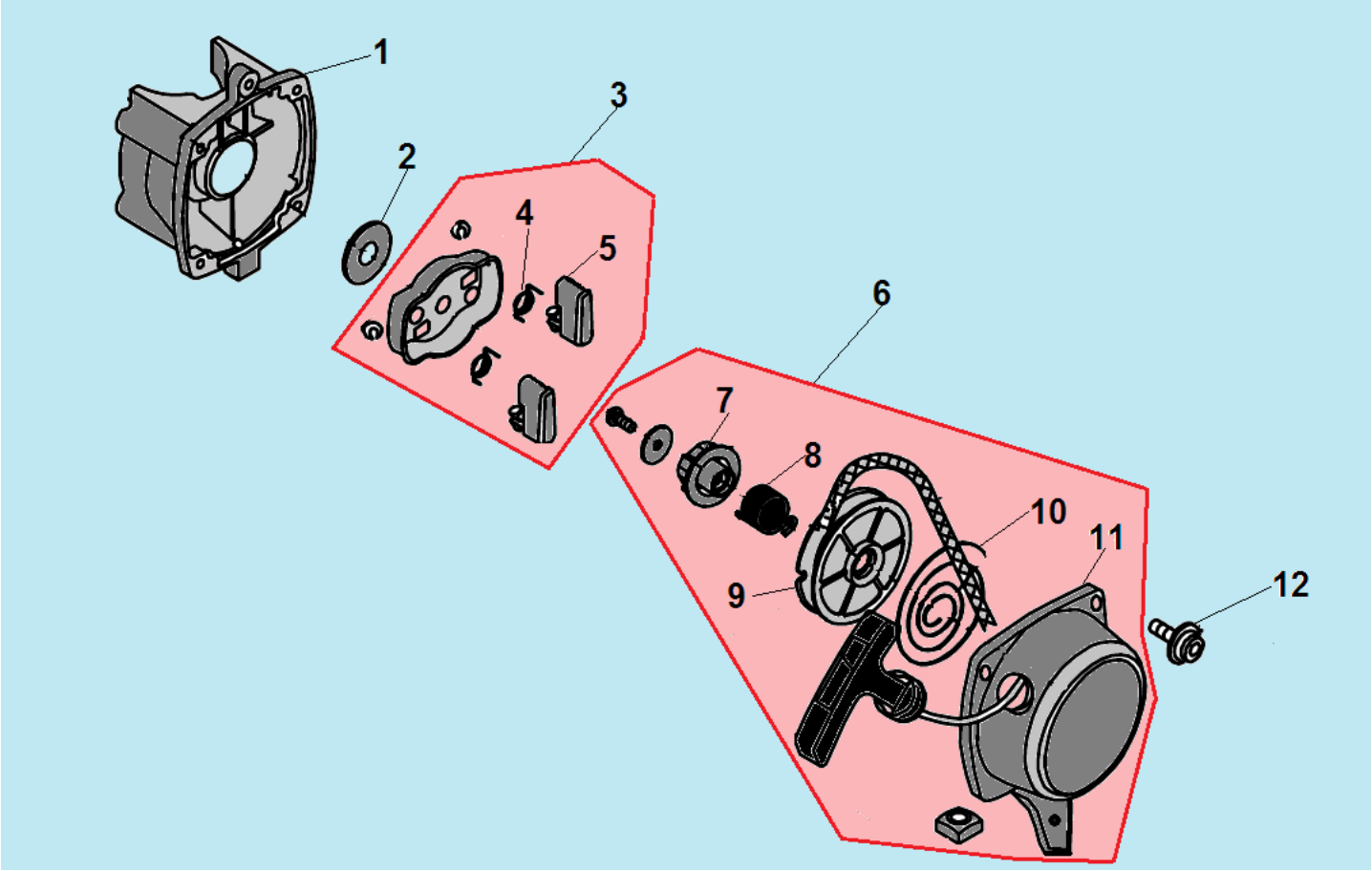

№	Артикул	Наименование	К-во	№	Артикул	Наименование	К-во
1	026131130	Картер сторона стартера	1	7	026261350	Храповик стартера	1
2	941108162	Шайба 8	1	8	026261330	Пружина храповика стартера	1
3	**026161600**	**Плата собачек стартера комплект**	**1**	9	026261310	Барабан стартера	1
4	026161660	Пружина собачки стартера	2	10	026261210	Возвратная пружина стартера	1
5	026161650	Собачка стартера	2	11	026261110	Крышка стартера	1
6	**026261000**	**Стартер в сборе**	**1**	12	914405162	Винт 5x16	3

CHAMPION Power & force

Иллюстрированный каталог запасных частей

Модель: T256/256-2

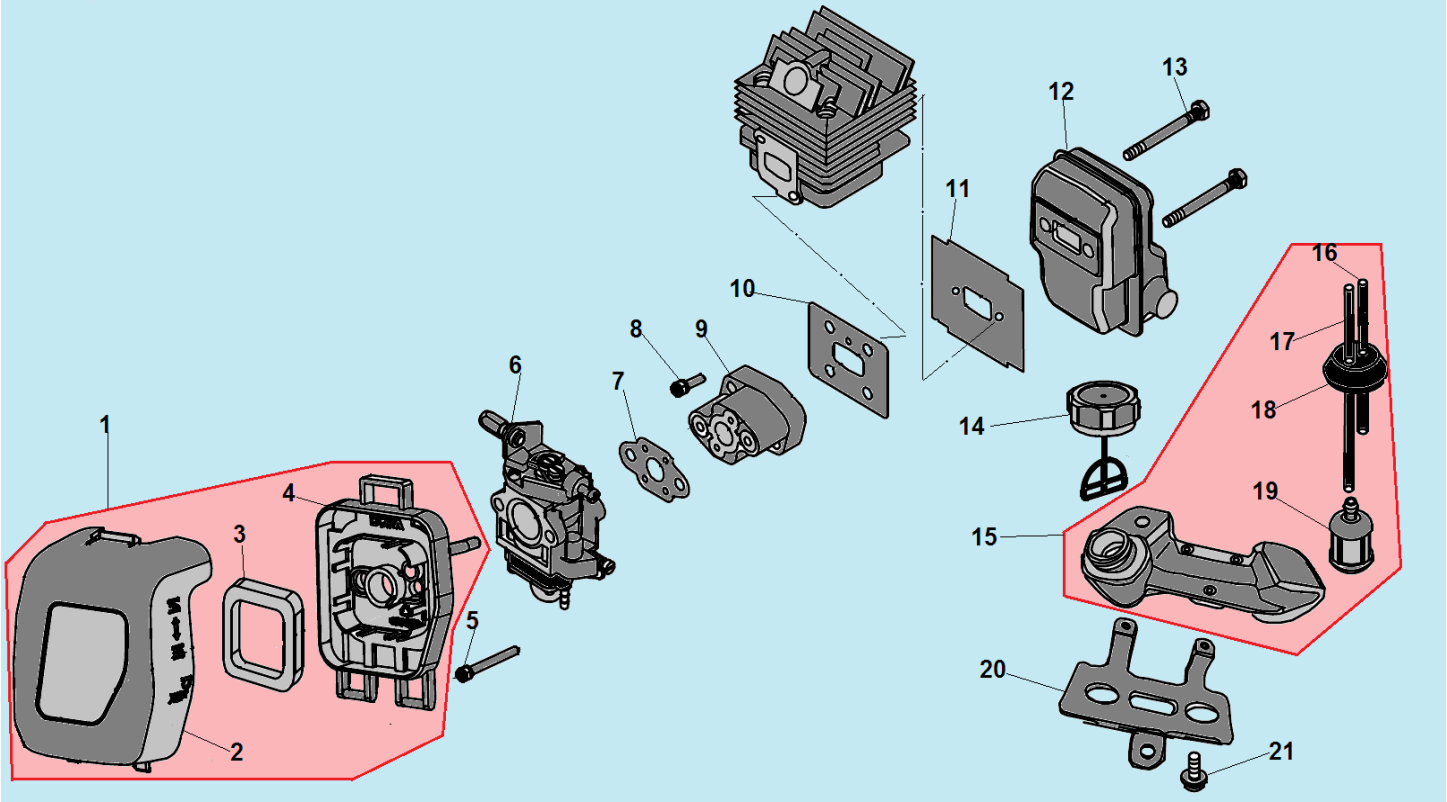

№	Артикул	Наименование	К-во	№	Артикул	Наименование	К-во
1	**026253000**	**Корпус фильтра комплект**	**1**	12	026116000	Глушитель	1
2	026253510	Крышка воздушного фильтра	1	13	910405552	Болт M5x55	2
3	026253210	Фильтр воздушный	1	14	043154500	Пробка топливного бака	1
4	026253110	Корпус воздушного фильтра	1	**15**	**026254100**	**Бак топливный комплект**	**1**
5	914405552	Болт M5x55	2	16	026256150	Шланг праймера	1
6	026151000	Карбюратор	1	17	026256140	Шланг топливный	1
7	026151710	Прокладка под карбюратор	1	18	026156130	Уплотнение шлангов	1
8	910405202	Болт M5x20	2	19	02050120002	Фильтр топливный	1
9	026114110	Теплоизолятор	1	20	026254920	Защита топливного бака	1
10	026114710	Прокладка под теплоизолятор	1	21	914405202	Болт M5x20	3
11	026116710	Прокладка глушителя	1	22			

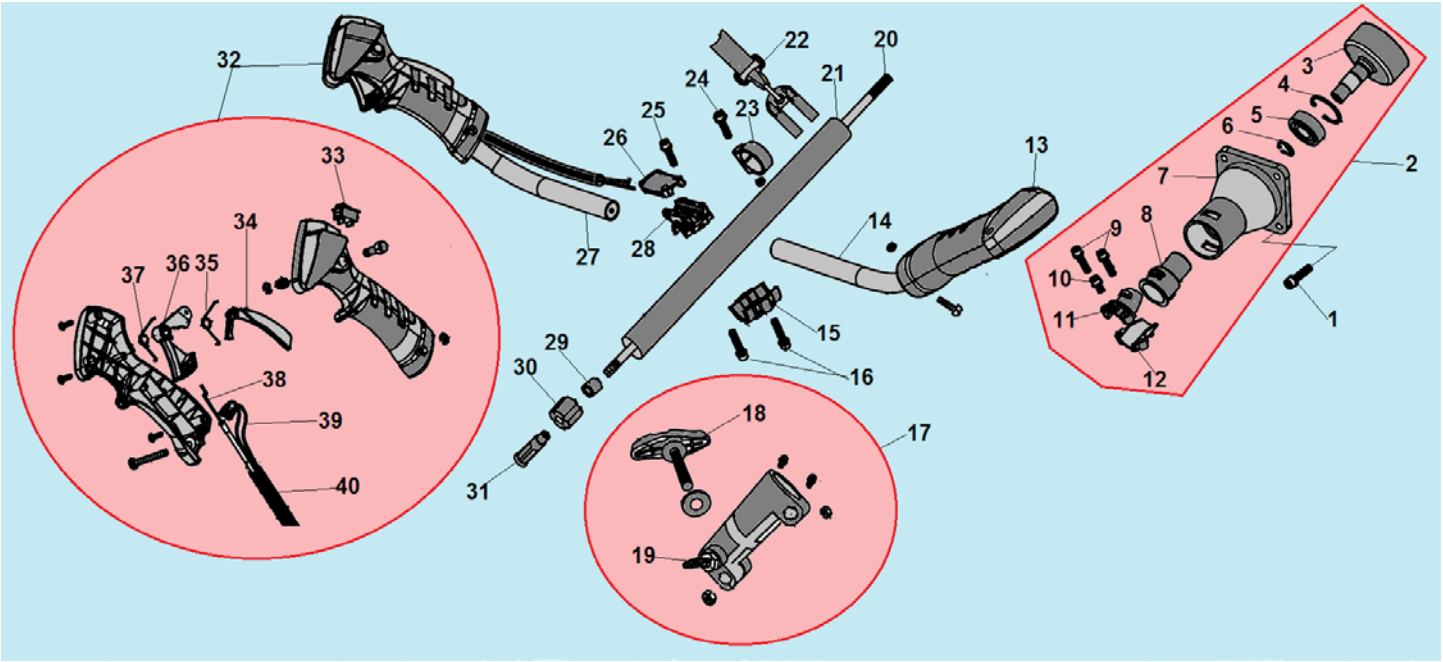

№	Артикул	Наименование	К-во	№	Артикул	Наименование	К-во
1	910406202	Болт M6x20	4	21	102606800	Штанга верхняя половина	1
2	**C2**	**Корпус сцепления комплект**	**1**	22	143116110	Ремень	1
3	126111200	Барабан сцепления	1	23	143112890	Хомут крепления ремня	1
4	942235001	Стопорное кольцо 35	1	24	910405202	Болт M5x20	1
5	976362010	Подшипник 6201-2RS	1	25	910405252	Болт M5x25	4
6	942115012	Стопорное кольцо 15	1	26	143112730	Крышка кронштейна	1
7	126111110	Корпус барабана сцепления	1	27	143113110	Правая трубчатая ручка	1
8	126111510	Амортизатор штанги	1	28	143112710	Кронштейн средняя часть	1
9	910405252	Болт M5x25	2	29	143112310	Опорная втулка вала	4
10	910405122	Болт M5x12	1	30	143112330	Амортизатор втулки	4
11	143111310	Скоба фиксатора штанги A	1	31	233312620	Переходник валов	1
12	143111330	Скоба фиксатора штанги B	1	**32**	**H12**	**Рукоятка управления комплект**	**1**
13	143113810	Левая рукоятка	1	33	143113510	Выключатель зажигания	1
14	143113120	Левая трубчатая ручка	1	34	143113450	Стопорный рычаг	1
15	143112770	Нижняя крышка кронштейна	1	35	143113470	Пружина стопорного рычага	1
16	910405302	Болт M5x30	2	36	143113410	Курок газа	1
17	**LJG1**	**Соединительная муфта**	**1**	37	143113430	Пружина курка газа	1
18	125112420	Болт крепления муфты	1	38	143113610	Трос газа	1
19	125112410	Стопорный болт	1	39	143113630	Низковольтные провода	1
20	100807020	Вал штанги верх	1	40	143113680	Оболочка троса	1

CHAMPION Power & force

Иллюстрированный каталог запасных частей

Модель: T256/256-2

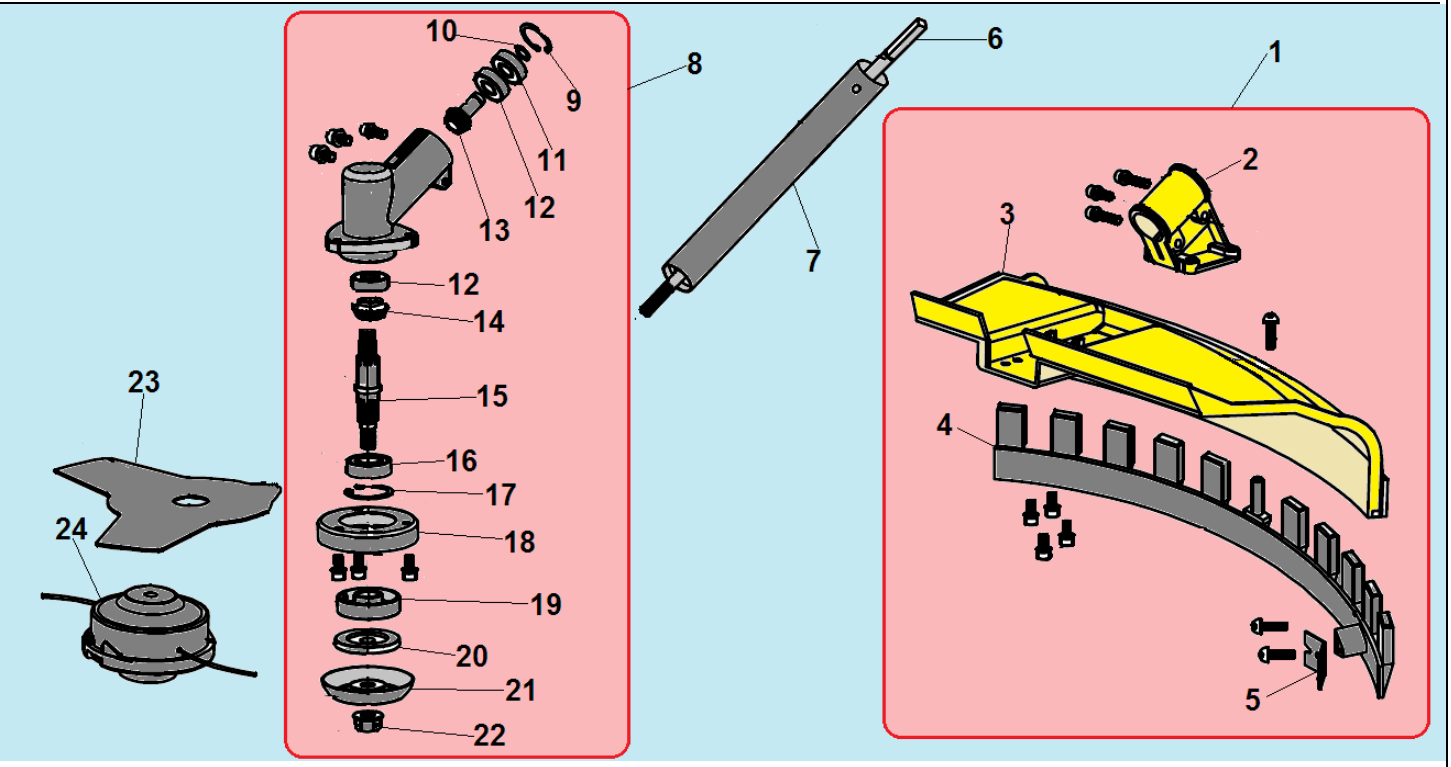

№	Артикул	Наименование	К-во	№	Артикул	Наименование	К-во
1	**P1**	**Кожух защитный комплект**	**1**	13	143114210	Ведущая шестерня	1
2	143117910	Кронштейн крепления кожуха	1	14	143114330	Ведомая шестерня	1
3	143117110	Кожух защитный	1	15	143114310	Выходной вал	1
4	143117210	Фартук кожуха	1	16	976362010	Подшипник 6201-2RS	1
5	143117220	Нож кожуха	1	17	942232001	Стопорное кольцо 32	1
6	100808060	Вал штанги нижняя половина	1	18	143114650	Предохранительная чашка	1
7	102608100	Штанга нижняя половина	1	19	143114610	Защитная шайба	1
8	**E4**	**Редуктор комплект**	**1**	20	143114630	Прижимная шайба ножа	1
9	942226001	Стопорное кольцо 26	1	21	143114660	Ограничительная чашка	1
10	942110001	Стопорное кольцо 10	1	22	935010303	Гайка M10x1,25L	1
11	976360000	Подшипник 6000-2RS	1	23	143115110	Нож для травы	1
12	976160000	Подшипник 6000	2	24	143015300	Триммерная головка	1