CHAMPION Power & force

Иллюстрированный каталог запасных частей

Модель: 237

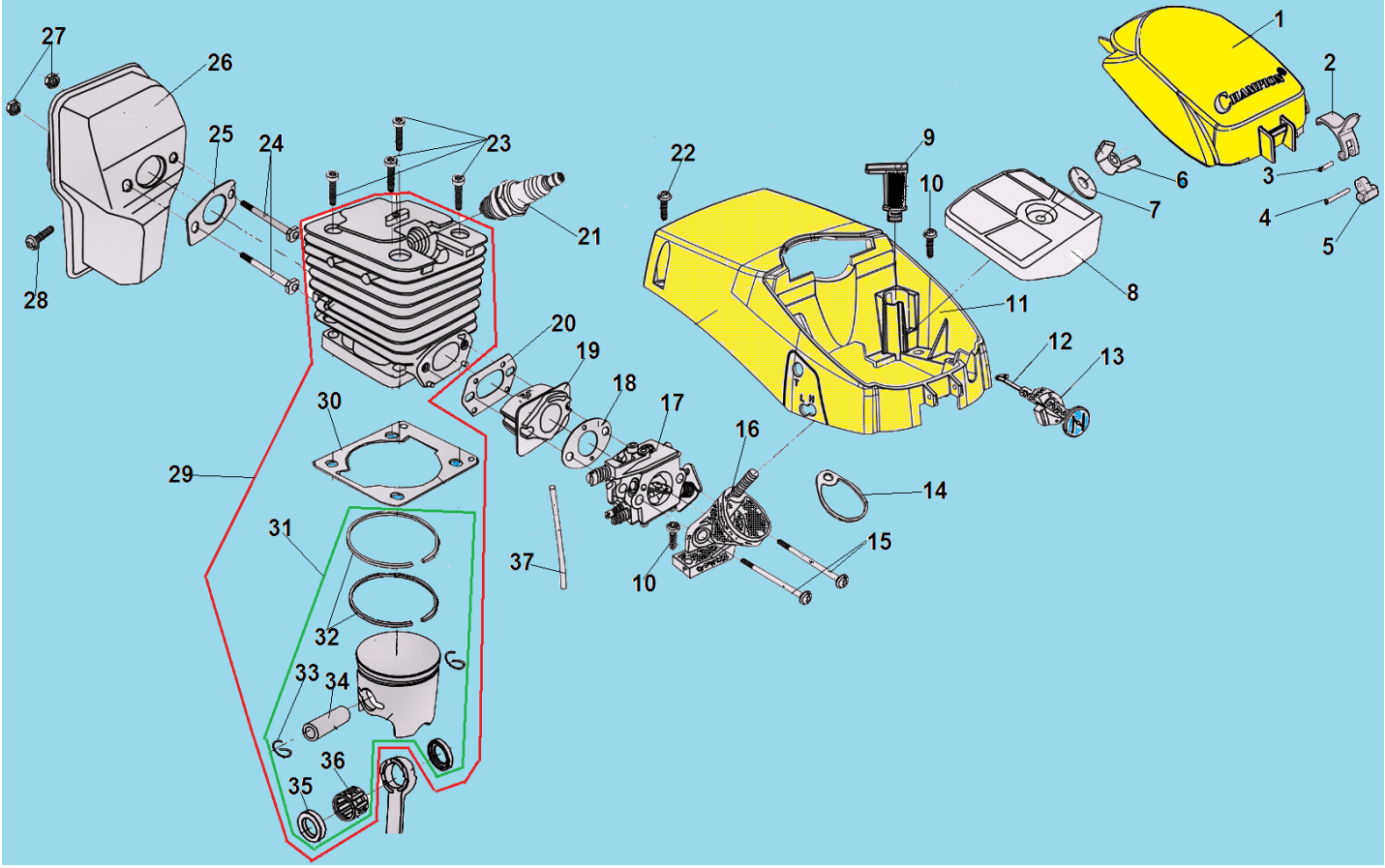

№	Артикул	Наименование	К-во	№	Артикул	Наименование	К-во
1	YD380016-16301	Крышка воздушного фильтра	1	20	YD3800-16001A	Прокладка под теплоизолятор	1
2	YD380016-16216	Защелка крышки, верхняя часть	1	21	L7T	Свеча зажигания	1
3	YD2500-94013	Штифт 3x14	1	22	YD3800-91232	Винт 5x19	3
4	YD3600-A-16306	Штифт 3x24	1	23	YD2500-90121	Болт M5x20	4
5	YD380016-16217	Защелка крышки, нижняя часть	1	24	YD3800-21002	Болт M5x60	2
6	YD460011-92404	Гайка крепления фильтра	1	25	YD38007-21001	Прокладка глушителя	1
7	YD6200-93013	Прокладка гайки	1	26	YD3800-21110B	Глушитель	1
8	YD3800-16211	Фильтр воздушный	1	27	YD2500-92402	Гайка м5	2
9	YD380016-27402	Заслонка зима-лето	1	28	YD3800-90221	Болт M5x10	1
10	YD3800-91231	Винт 5x16	13	**29**	**089903230100**	**Поршневая группа комплект**	**1**
11	YD380016-15201	Крышка цилиндра	1	30	YD3800-12501	Прокладка цилиндра	1
12	YD38008-24111	Рычаг воздушной заслонки	1	**31**	**089903240500**	**Поршень комплект**	**1**
13	YD38006-24112	Уплотнение рычага	1	32	YD3800-14311	Поршневое кольцо	2
14	YD3800-16318	Уплотнительное кольцо фильтра	1	33	YD3800-14002	Стопорное кольцо	2
15	YD38007-18201	Болт M5x70	2	34	YD3800-14001	Палец поршня	1
16	YD3800-16141B	Опора фильтра	1	35	YD3800-14803	Шайба пальца	2
17	YD3800-18200	Карбюратор	1	36	YD3800-96113	Подшипник пальца	1
18	YD3800-18203A	Прокладка под карбюратор	1	37	YD3800-18431	Шланг праймера	1
19	YD3800-16111A	Теплоизолятор	1	38			

CHAMPION Power & force

Иллюстрированный каталог запасных частей **Модель: 237**

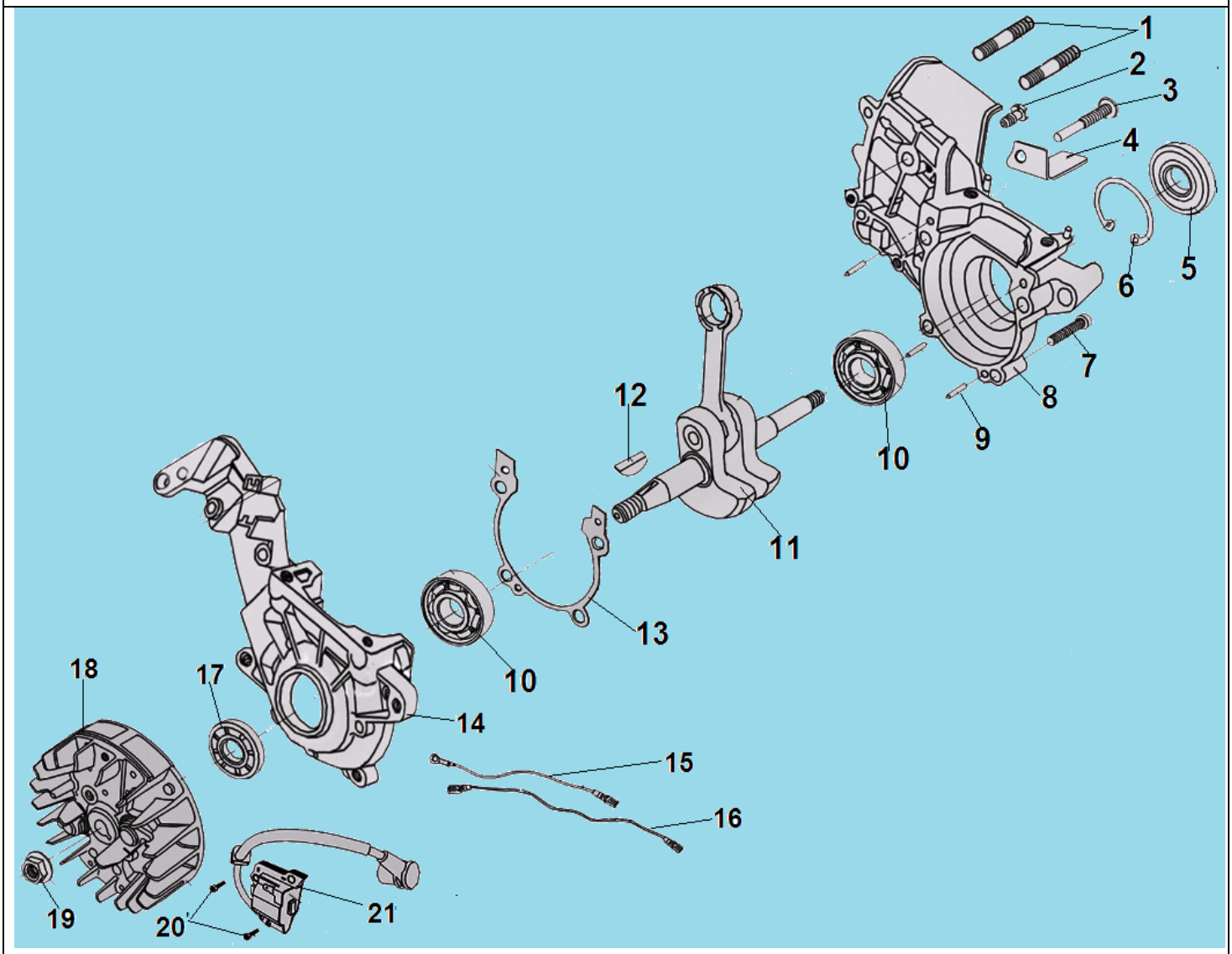

№	Артикул	Наименование	К-во	№	Артикул	Наименование	К-во
1	YD3800-12128	Шпилька шины M8x42	2	12	YD4500-94604	Шпонка маховика 3x3,7x10	1
2	YD3800-17403	Форсунка шланга подачи масла	1	13	YD3800-13090	Прокладка картера	1
3	YD3800-13006	Болт M5x32	1	14	YD38008-13201	Левая половина картера	1
4	YD3800-13001	Уловитель цепи	1	15	YD3800-26151	Провод выключения зажигания	1
5	YD3800-95014	Сальник правый 12x32x5	1	16	YD3800-26155A	Провод выключения зажигания	1
6	YD3800-93211	Стопорное кольцо 32x1,2	1	17	YD3800-95012	Сальник левый 12x22x7	1
7	YD3800-90122	Болт M5x30	4	18	YD3800GF-15110	Маховик	1
8	YD38008-13101	Правая половина картера	1	19	YD2500-92102	Гайка M8x1	1
9	YD3800-94011	Штифт картера 3x9	3	20	YD3800-90004	Болт M4x14	2
10	GC305-96022	Подшипник коленвала 6201	2	21	YD3800-26110	Магнето	1
11	YD3800GF-14100	Коленвал	1				

CHAMPION Power & force

Иллюстрированный каталог запасных частей **Модель: 237**

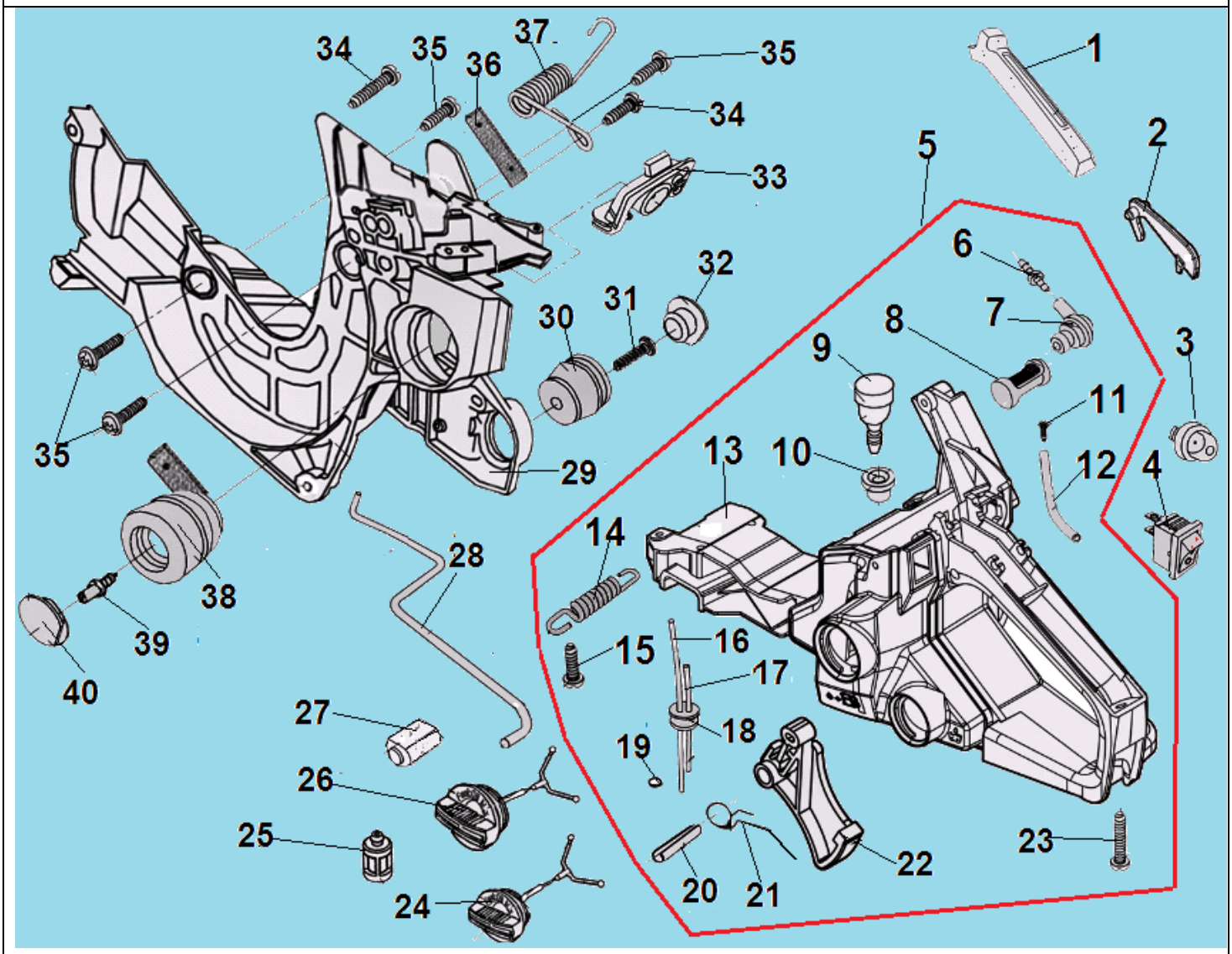

№	Артикул	Наименование	К-во	№	Артикул	Наименование	К-во
1	YD3800-24411	Накладка задней рукоятки	1	21	YD3800-24212	Пружина курка газа	1
2	YD38008-24214	Предохранитель курка газа	1	22	YD38008-24211	Курок газа	1
3	YD2500-18410	Праймер	1	23	YD3800-91335	Винт 5х25	1
4	YD2500-26190	Выключатель зажигания	1	24	YD3800-17110	Пробка масляного бака	1
5	**YD380016-18299**	**Бак топливный комплект**	**1**	25	YD4500-18103	Фильтр топливный	1
6	YD2500-17125	Переходник масляного шланга	1	26	YD38007-18030	Пробка топливного бака	1
7	YD3800-18105	Угловой соединитель	1	27	YD3800-27215	Амортизатор бака	1
8	YD3800-19200	Масляный фильтр	1	28	YD38007-24001A	Тяга газа	1
9	YD3800-18010	Сапун топливного бака	1	29	YD3800-13910	Корпус	1
10	YD3800-18001	Уплотнение сапуна	1	30	YD3800-27111	Амортизатор правый нижний	1
11	YD3800-91231	Винт 5х16	1	31	YD3800-91231	Болт 5х16	1
12	YD3800-17134	Шланг сапуна масляного бака	1	32	YD3800-27213	Заглушка амортизатора	1
13		**Бак топливный (поставляется только комплект)**	**1**	33	YD3800-24002	Уплотнение тяги газа	1
14	YD3800-13911	Амортизатор передний нижний	1	34	YD3800-91231	Винт 5х16	2

15	YD2500-91221	Винт 4,8x14	1	35	YD3800-90222	Винт 5x14	4
16	YD3800-18101A	Шланг топливный	1	36	PN38008-27111	Ограничитель амортизатора	1
17	YD3800-18432A	Шланг праймера	1	37	YD3800-24515	Амортизатор верхний правый	1
18	YD3800-18104	Уплотнение шлангов	1	38	YD38008-27211	Амортизатор верхний левый	1
19	YD4500-18102	Хомут шланга	1	39	YD2500-27116	Болт крепления амортизатора	1
20	YD3800-94102	Штифт курка газа 5x25	1	40	YD3800-27112	Заглушка амортизатора	1

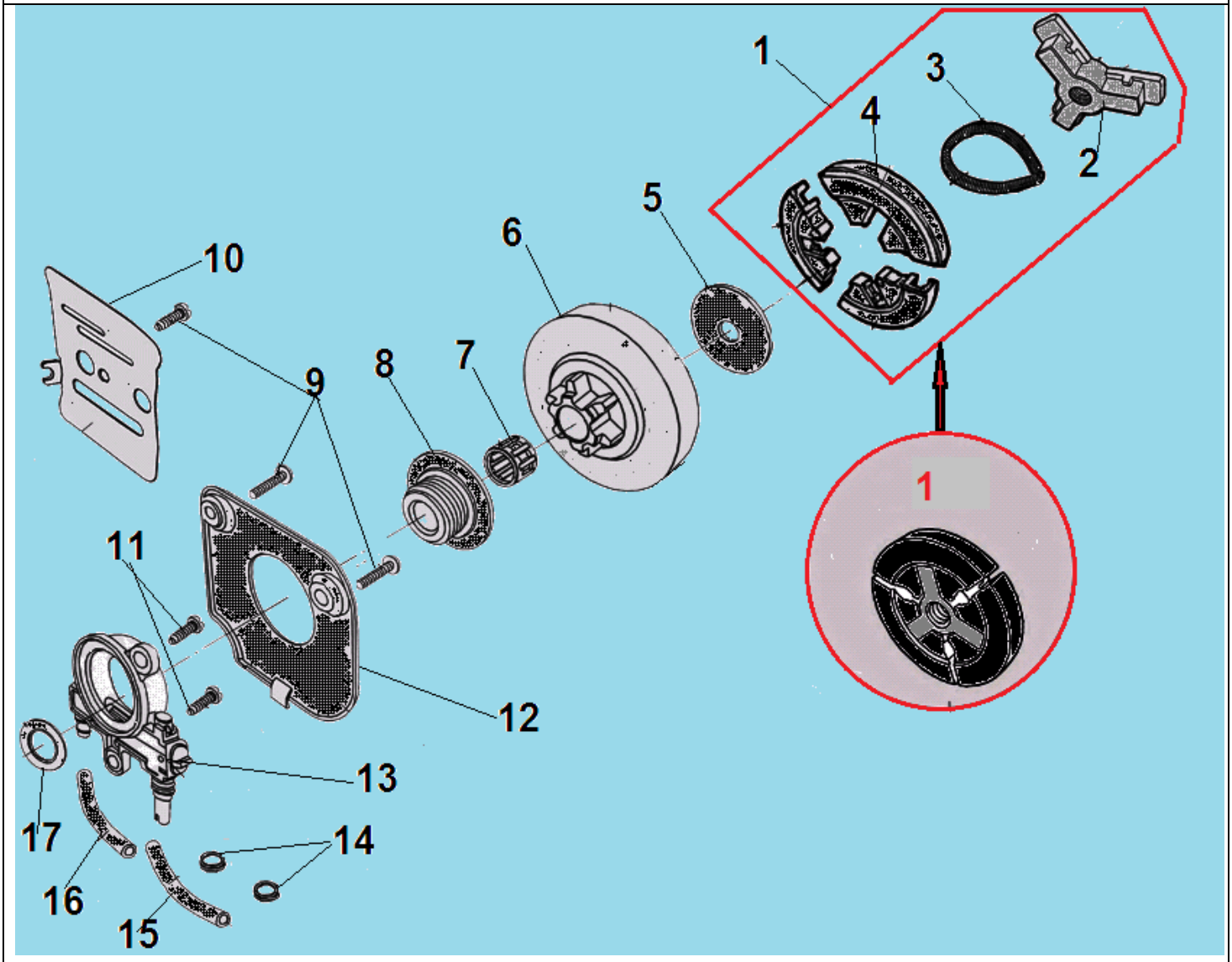

№	Артикул	Наименование	К-во	№	Артикул	Наименование	К-во
1	YD3800-22110	Сцепление комплект	1	10	YD3800-17004	Пластина защитная на картер	1
2	YD3800-22111	Крестовина	1	11	YD2500-90201	Винт 4x14	2
3	YD46008-22113	Пружина сцепления	1	12	YD3800-17301	Крышка маслонасоса	1
4	YD3800-22112	Центробежный грузик	3	13	YD3800-17200	Маслонасос	1
5	YD3800-22101	Защитная шайба	1	14	YD4500-18102	Хомут шланга	2
6	YD3800-22121	Барабан сцепления 3/8 6Z	1	15	YD3800-17129	Шланг масляный напорный	1
7	YD2500-96112	Подшипник барабана сцепления	1	16	YD3800-17128	Шланг масляный всасывающий	1
8	YD3800-17001	Червяк привода маслонасоса	1	17	YD3800-17208	Шайба червяка маслонасоса	1
9	YD2500-90201	Болт M4x14	3	18			

CHAMPION Power & force

Иллюстрированный каталог запасных частей **Модель: 237**

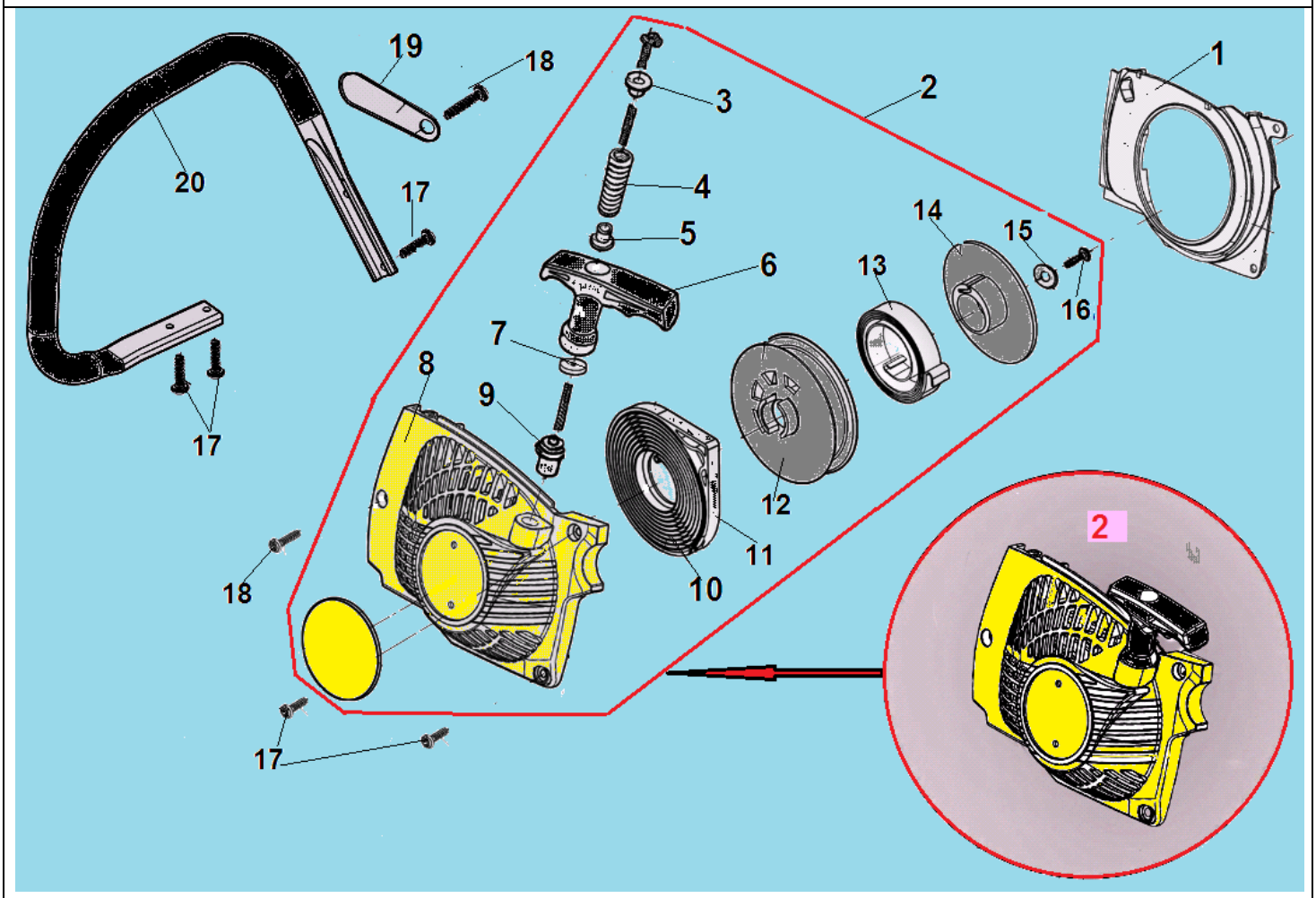

№	Артикул	Наименование	К-во	№	Артикул	Наименование	К-во
1	YD380016-15120	Кожух крыльчатки маховика	1	11	YD4500-25213	Корпус возвратной пружины	1
2	**YD380016-25000**	**Стартер в сборе**	**1**	12	YD46007-25211	Барабан стартера	1
3	YD2500-25312	Втулка	1	13	YD46007-25216	Пружина храповика стартера	1
4	YD2500-25313	Пружина	1	14	YD38002-25215	Храповик стартера	1
5	YD2500-25312	Втулка	1	15	YD6200-93013	Шайба	1
6	YD4500-25311	Ручка стартера	1	16	YD2500-91221	Винт 4,8х14	1
7	YD2500-25318	Шайба	1	17	YD3800-91231	Винт 5х16	5
8	YD380016-25110	Крышка стартера	1	18	YD3800-91232	Винт 5х19	2
9	YD2500-25302	Направляющая шнура стартера	1	19	YD3800-24513	Ограничитель амортизатора	1
10	YD4500-25212	Возвратная пружина	1	20	YD38008-24510	Передняя рукоятка	1

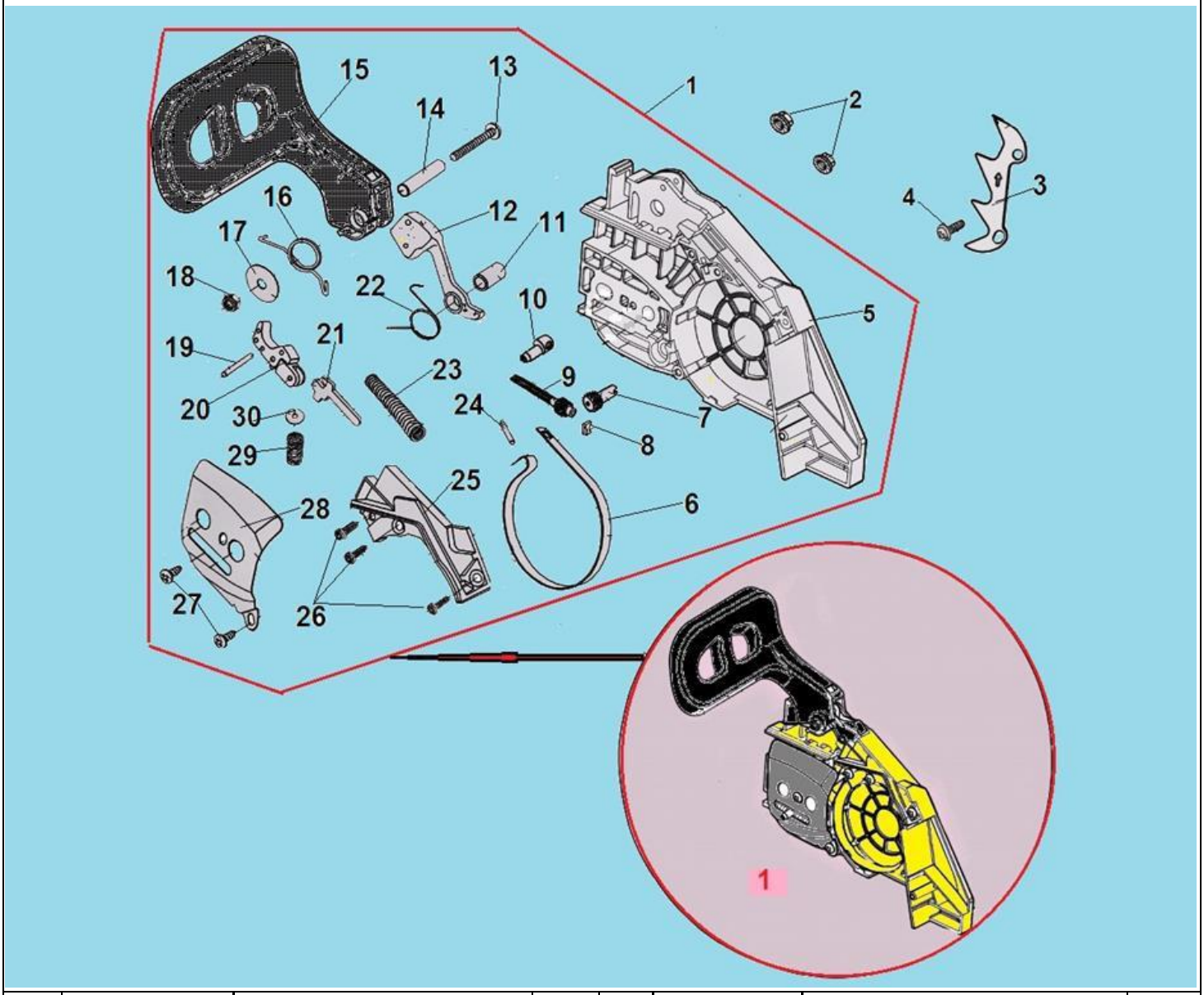

№	Артикул	Наименование	К-во	№	Артикул	Наименование	К-во
1	YD380016-23000	Крышка тормоза комплект	1	16	YD3800-23031	Пружина ручки тормоза	1
2	YD2500-92101	Гайка крышки шины М8	2	17	YD3800-23036	Шайба	1
3	YD3800-13002A	Зубчатый упор	1	18	YD2500-92201	Гайка М5	1
4	YD3800-90221	Винт 5х10	1	19	YD2500-94013	Штифт 3х14	1
5	YD380016-27301	Крышка тормоза	1	20	YD3800-23200	Рычаг ленты тормоза	1
6	YD3800-23111	Лента тормоза	1	21	YD3800-23110	Шток рычага	1
7	YD4500-22211	Шестерня натяжения цепи	1	22	YD3800-23123	Пружина рычага	1
8	YD4500-23023	Опора болта	1	23	YD3800-23113	Основная пружина тормоза	1
9	YD4500-22201	Болт натяжения цепи	1	24	YD3800-94012	Штифт 3х8	1
10	YD3800-22212	Палец натяжения цепи	1	25	YD38008-23108	Крышка тормозного механизма	1
11	YD3800-23121	Втулка рычага	1	26	YD3800-91211	Винт 4х13	3
12	YD3800-23122	Рычаг ручки тормоза	1	27	YD2500-91321	Винт 4,2х8,5	2
13	YD3800-90123	Болт М5х40	1	28	YD3800-22251	Пластина защитная на крышку шины	1
14	YD3800-23033	Втулка	1	29	YD3800-23013	Пружина	1
15	YD380016-23011	Ручка тормоза	1	30	YD2500-23012	Шайба	1