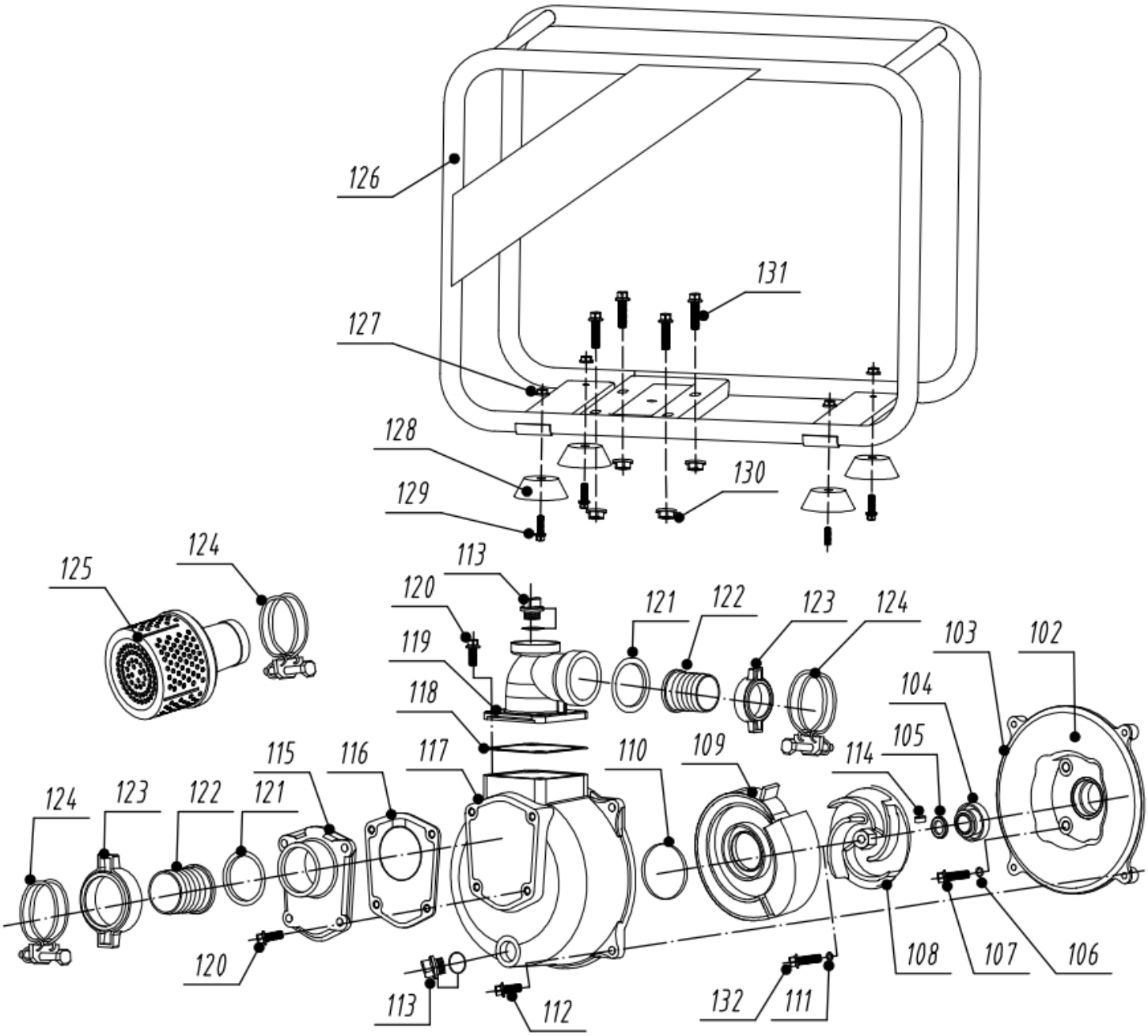

№	Артикул	Наименование	Σ	№	Артикул	Наименование	Σ
102	QGZ50-3	Корпус помпы, сторона	1	118	QGZ50-8	Прокладка фланца	1
103	QGZ50-13	Кольцо уплотнительное	1	119	QGZ50-9	Фланец выходной	1
104	QGZ50-15-20-3	Сальник, механическая	1	120	M8×20/GB/T16674.1	Болт	8
105	80ZB20-3.2Q-9	Сальник, керамическая	1	121	QGZ50-5-3	Кольцо уплотнительное	2
106	GB/T97.1	Шайба M8	4	122	QGZ50-5-2	Патрубок рукава	2
107	M8×35/GB/T16674.1	Болт M8x35	4	123	QGZ50-5-1	Гайка фланца	2
108	QGZ50-4S	Крыльчатка	1	124	ZB50-6	Хомут	1
109	QGZ50-5	Корпус крыльчатки	1	125	QGZ50-7	Фильтр всасывающий	1
110	QGZ50-12	Кольцо уплотнительное	1	126	QGZ80-30-16C-1A	Рама	1
111	GB/T97.1	Шайба M8	1	127	M6/GB6187	Гайка	4
112	M8×25/GB/T16674.1	Болт	1	128	ZB80-2	Опора рамы	4
113	QGZ50-2	Пробка	2	129	M6×16/GB/T16674.1	Болт	4
114	5×12/GB/1096A	Штифт	1	130	M8/GB6187	Гайка	4
115	QGZ50-7	Фланец входной	1	131	M8×35/GB/T16674.1	Болт	4
116	QGZ50-4	Клапан обратный	1	132	M8×40/GB/T16674.1	Болт	1
117	QGZ50-1	Корпус сторона фланцев	1				

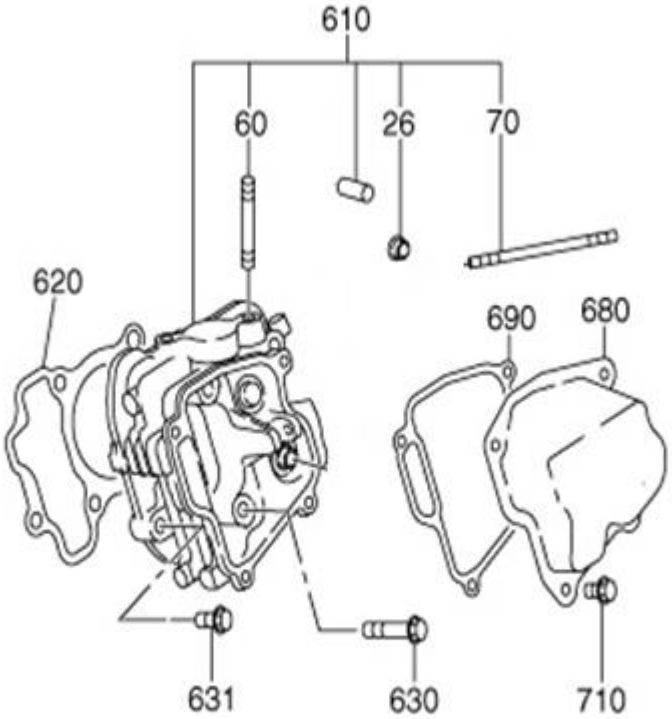

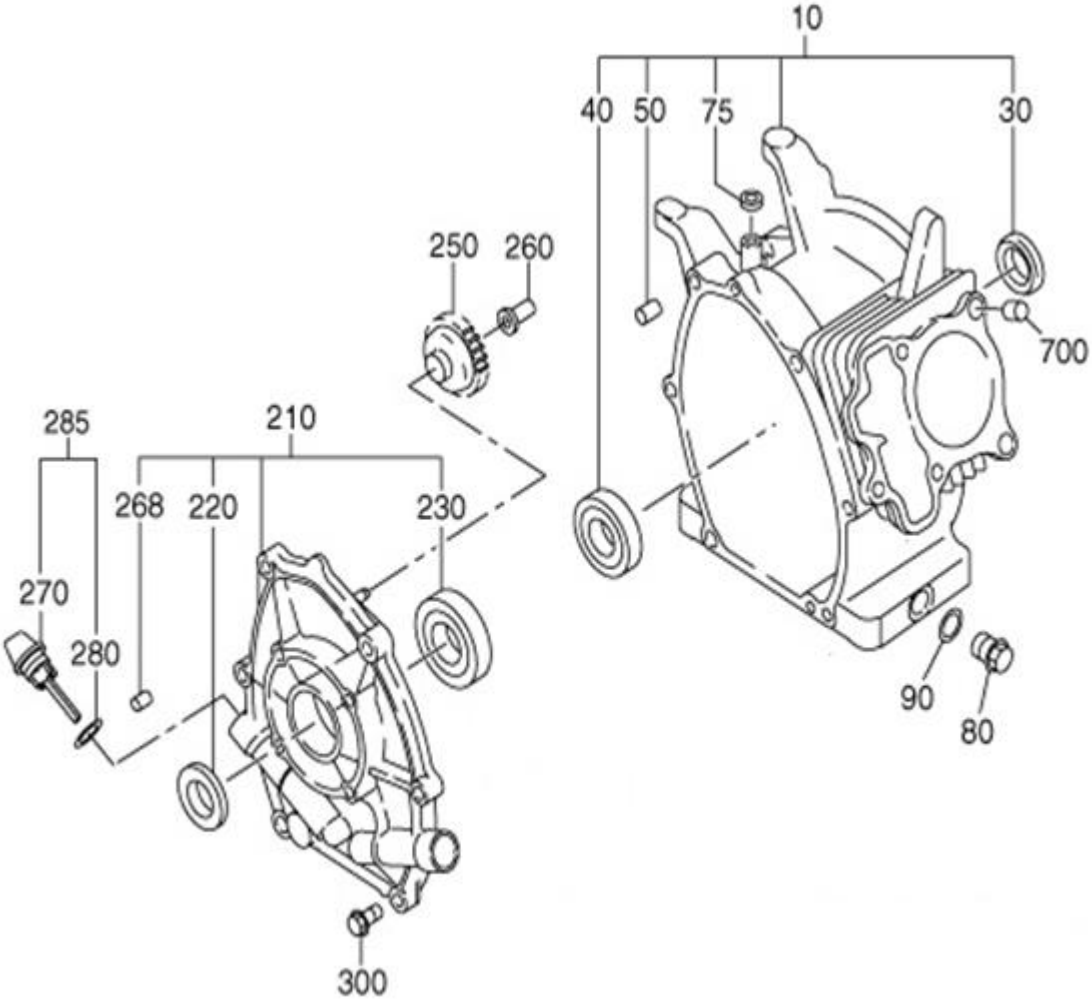

Расшифровка обозначений на стр. 3

№	Артикул	Наименование	Σ	№	Артикул	Наименование	Σ
10	20A1010631	Картер	1	260	20A4190103	Втулка шестерни регулятора	1
26	20A1601001	Заглушка	1	268	20A4620103	Вал шестерни регулятора	1
30	380650335-0001	Сальник 25x38X7	1	270	20A6360113	Щуп уровня масла	1
40	20A0610100	Подшипник 28Dx58Dx16B	1	280	20A0230100	Кольцо уплотнительное	2
50	20A1501103	Штифт	2	285	20A6360100	Щуп уровня масла с кольцом	2
60	20A0161100	Шпилька	2	300	20A0110100	Болт	6
70	20A0160100	Шпилька	2	610	20A1300101	Головка цилиндра	1
75	20A0480200	Сальник	1	620	20A1500113	Прокладка головки цилиндра	1
80	20A0410100	Пробка	2	630	20A0110200	Болт M8x68	4
90	20A0220100	Кольцо уплотнительное	2	631	20A0110300	Болт M8x33	1
210	20A1100101	Крышка картера	1	680	20A1550501	Крышка клапанов	1
220	380650347-0001	Сальник 25x41.25x6	1	690	20A1600123	Прокладка крышки клапанов	1
230	20A0610200	Подшипник 25Dx52Dx15B	1	700	20A1501103	Втулка	2
250	20A4500401	Шестерня регулятора	1	710	20A0111100	Болт M6x12	4

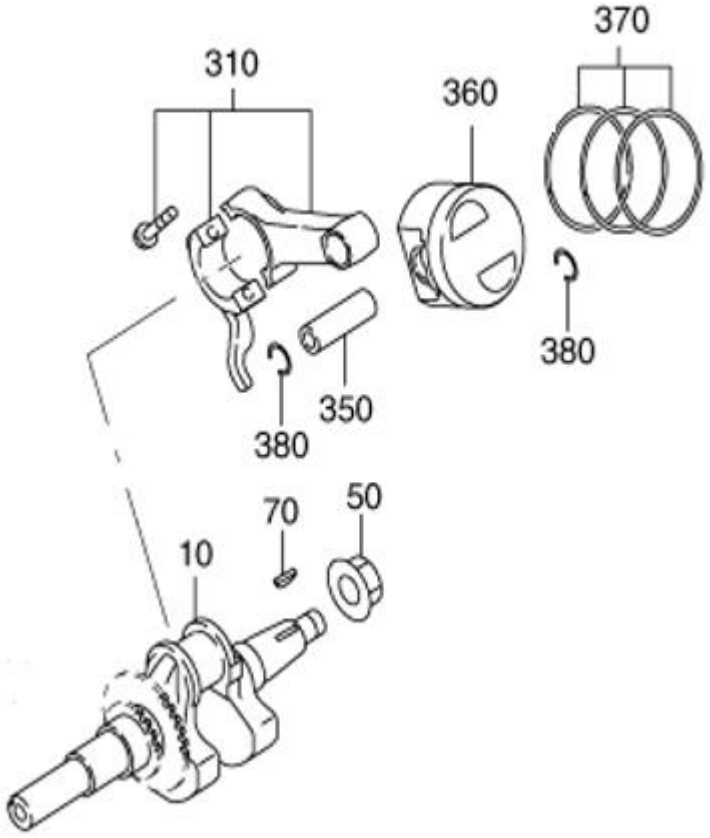

№	Артикул	Наименование	Σ	№	Артикул	Наименование	Σ
10	20A2020111	Коленвал	1	350	20A2330113	Палец поршня	1
50	20A0185300	Гайка M14	1	360	20A2340103	Поршень	1
70	20A0360100	Шпонка 3Bx6Hx16D	1	370	20A2351147	Кольца поршневые к-т	1
310	20A2250120	Шатун	1	380	20A0320100	Кольцо стопорное	2

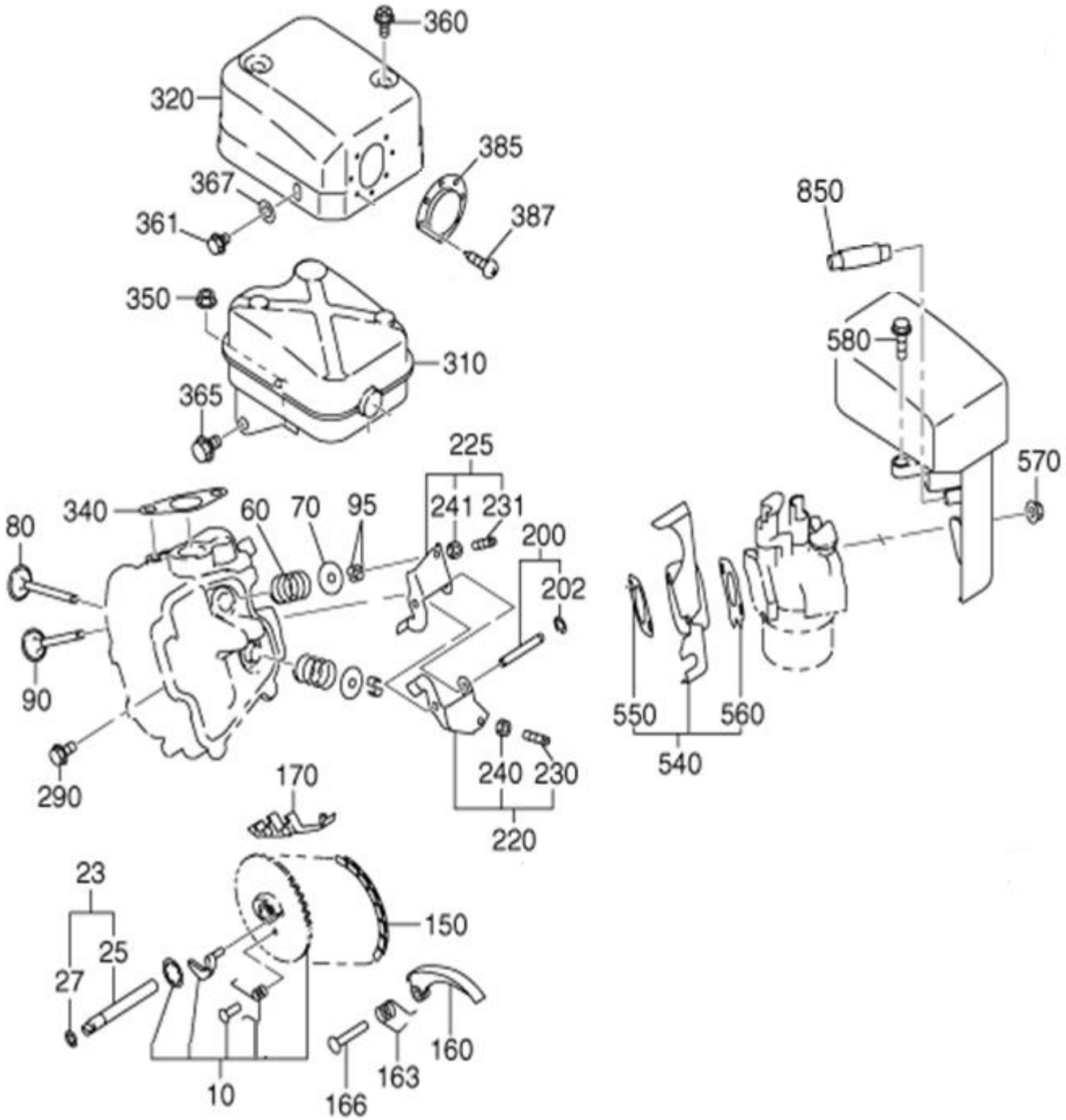

№	Артикул	Наименование	Σ	№	Артикул	Наименование	Σ
10	20A3160101	Шестерня распредвала	1	240	20A0180100	Гайка M5	1
23	20A3510101	Распредвал	1	241	20A0180100	Гайка M5	1
25	20A3510103	Распредвал	1	290	20A0111100	Болт M6x14	1
27	20A0280100	Кольцо стопорное	1	310	20A3010111C	Глушитель	1
60	20A3360103	Пружина клапана	2	320	20A3420101	Крышка глушителя	1
70	20A3370103	Тарелка пружины	2	340	20A3520103	Прокладка глушителя	1
80	20A3340103	Клапан впускной	1	350	20A0185120	Гайка M8	2
90	20A3350103	Клапан выпускной	1	360	20A0120100	Болт M6x10	2
95	20A3380103	Сухарь клапана	2	361	20A0111200	Болт M6x8	1
150	20A3560111	Цепь ГРМ	1	365	20A0110400	Болт M8x12	1
160	20A3691103	Натяжитель цепи	1	367	20A0210100	Шайба	1
163	20A3710103	Пружина натяжителя	1	385	20A3720301	Фланец	1
166	20A3690203	Палец натяжителя 6x13x34	1	387	20A0140200	Винт M4x6	2

170	20A3691303	Направляющая цепи	1	540	20A3290203	Теплоизолятор	1
200	20A3500401	Палец коромысла	1	550	20A3590303	Прокладка карбюратора	1
202	20A0321100	Кольцо стопорное	1	560	20A3590203	Прокладка теплоизолятора	1
220	20A3620100	Коромысло впускного клапана	1	570	20A0185200	Гайка М6	2
225	20A3620200	Коромысло выпускного клапана	1	580	20A0111300	Болт М6х20	1
230	20A0140100	Шпилька коромысла	1	850	20A0811100	Трубка вентиляционная	1
231	20A0140100	Шпилька коромысла	1				

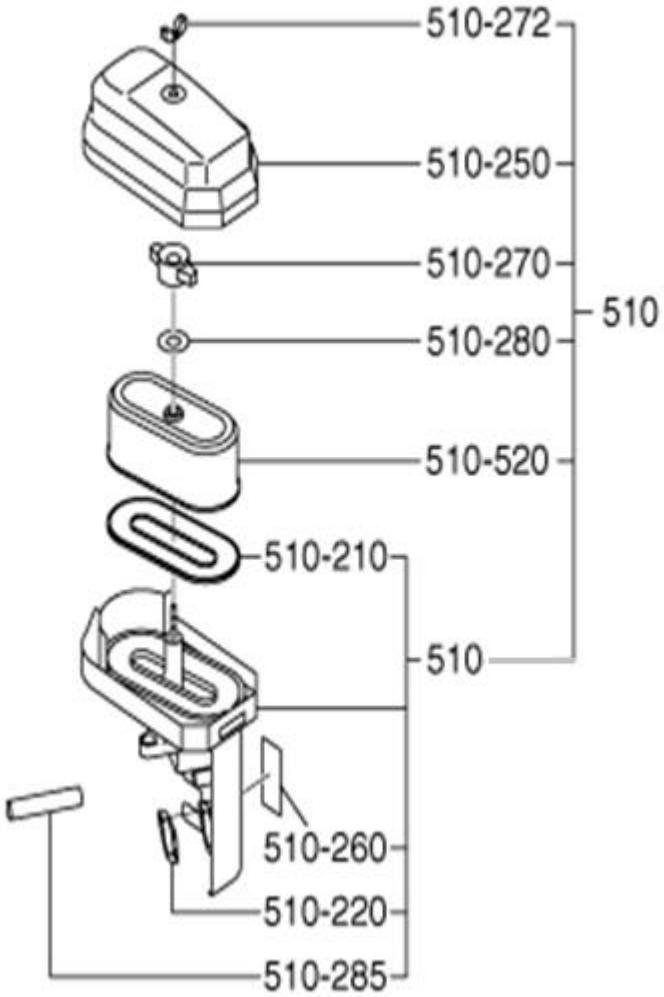

№	Артикул	Наименование	Σ
510	20A3263300	Корпус воздушного фильтра в сборе	1
210	20A3280303	Прокладка	1
220	20A3261403	Прокладка	1
250	20A3280103	Крышка воздушного фильтра	1
260	20A3261503A	Этикетка	1
270	20A3280503	Гайка	1
272	20A3280603	Гайка барашковая крышки	1
285	20A0811100	Шланг	1
520	20A3263600	Фильтр воздушный	1

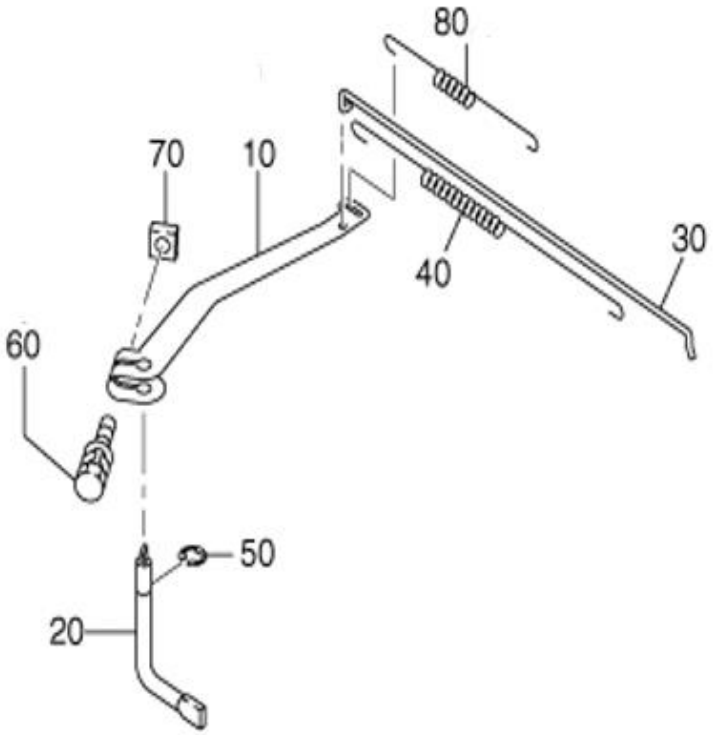

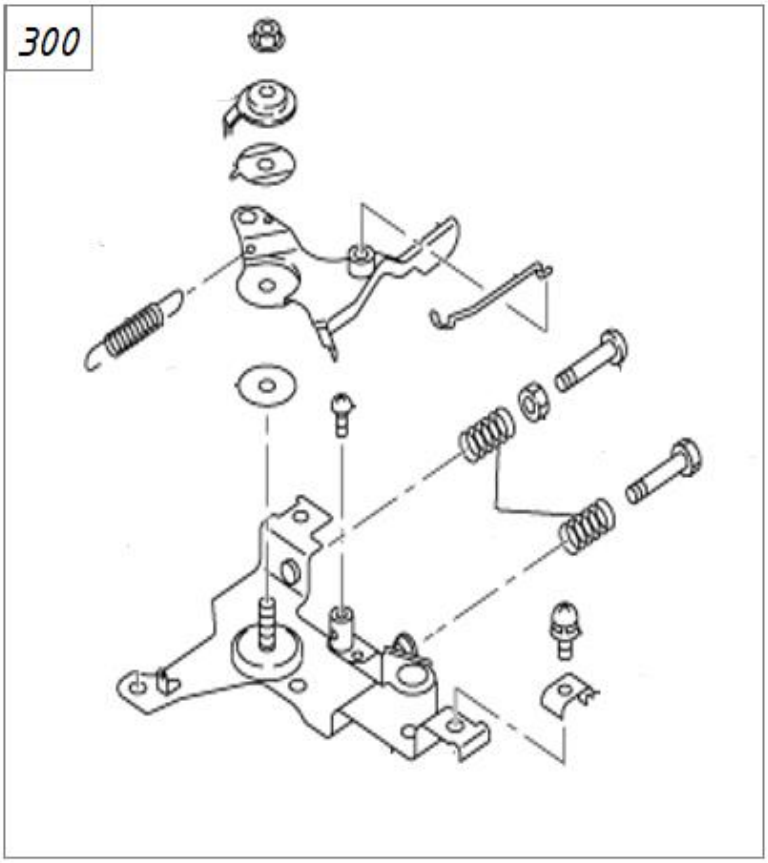

№	Артикул	Наименование	Σ	№	Артикул	Наименование	Σ
10	20A4230101	Рычаг регулятора оборотов	1	60	20A0130110	Болт M6x25	1
20	20A4220113	Вал рычага регулятора оборотов	1	70	20A0190100	Гайка M6	1
30	20A4270101	Тяга рычага регулятора оборотов	1	80	20A4251003	Пружина рычага рег. оборотов	1
40	20A4280103	Пружина тяги	1	300	20A4600200	Рычаг регулир оборотов в сборе	1
50	20A0321100	Кольцо стопорное	1				

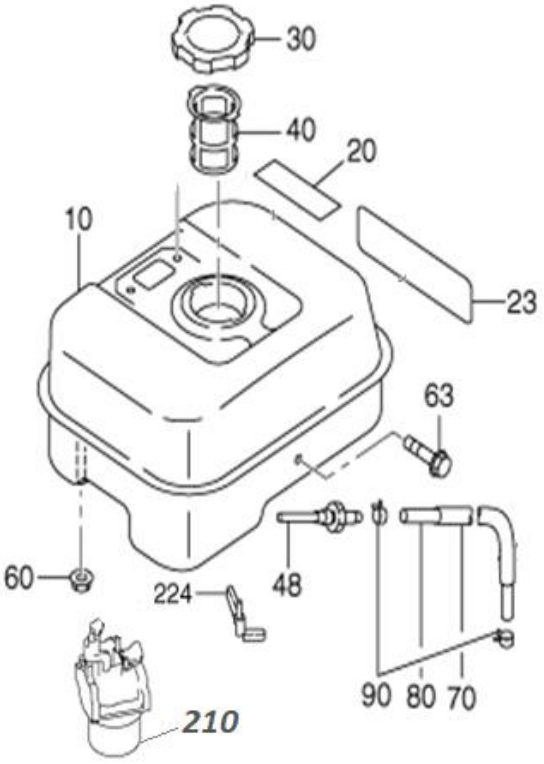

№	Артикул	Наименование	Σ
10	20A6110111	Бак топливный	1
20	20ACH.16-4	Этикетка	1
23	20ACH.16-2	Этикетка	1
30	20A0440100	Крышка бака	1
40	20A0640100	Фильтр топливный	1
48	20A0640200	Штуцер	1
60	20A0185200	Гайка M6	2
63	20A0111600	Болт M6	1
70	20A0850300	Защитная оболочка	1
80	20A0810400	Шланг	1
90	20A0580400	Хомут	2
210	20A6230261	Карбюратор	1
224	20A4380101	Рычаг заслонки карбюратора	1

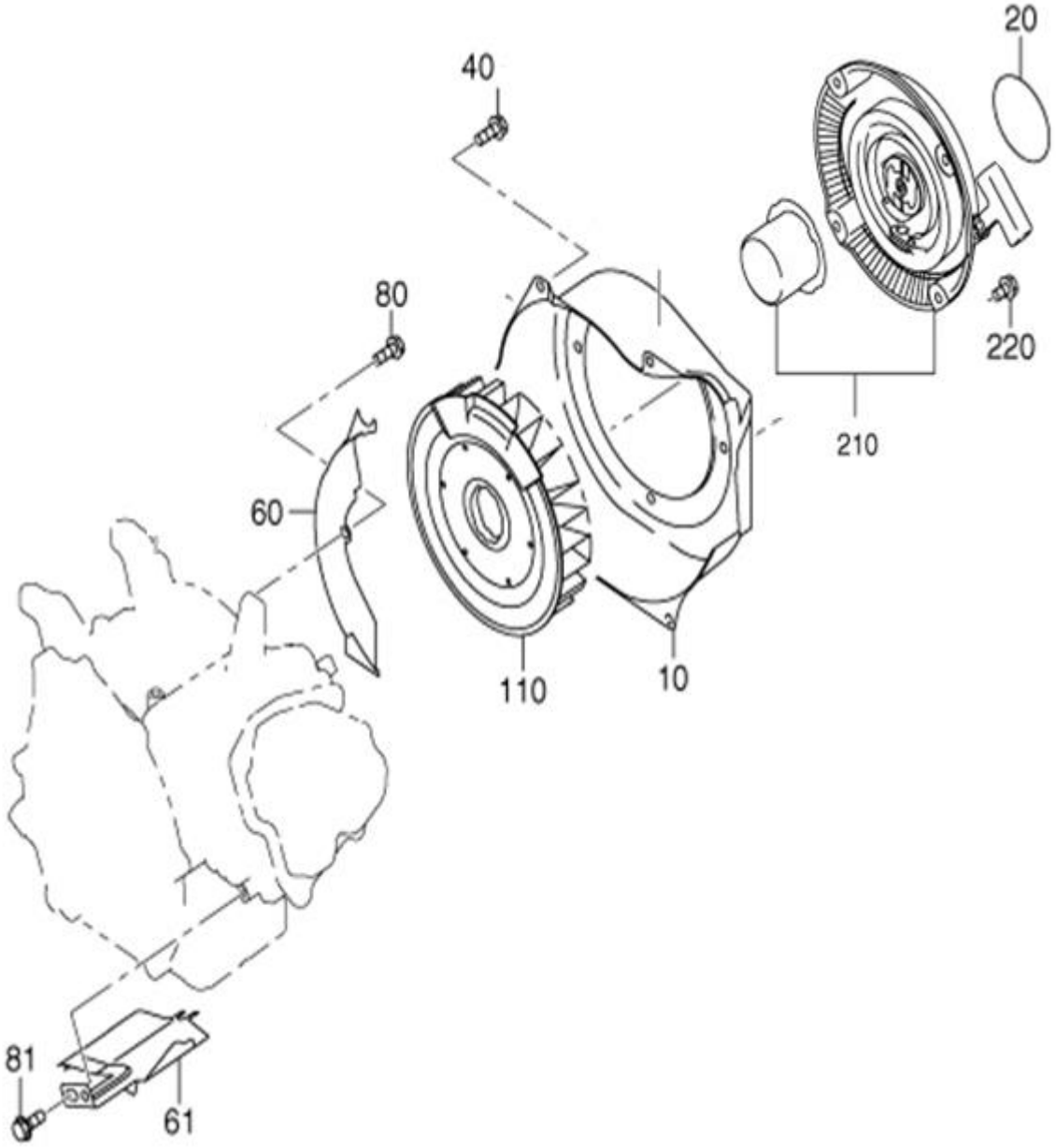

№	Артикул	Наименование	Σ	№	Артикул	Наименование	Σ
10	20A5120311	Кожух маховика	1	80	20A0111500	Болт M6x16	1
20	XH72006092	Этикетка	1	81	20A0111100	Болт M6x12	1
40	20A0111400	Болт M6x14	4	110	20A5410113	Крыльчатка маховика	1
60	20A5271101	Дефлектор	1	210	20A5020130	Стартер ручной	1
61	20A5270201	Дефлектор	1	220	20A0111400	Болт M6x14	4

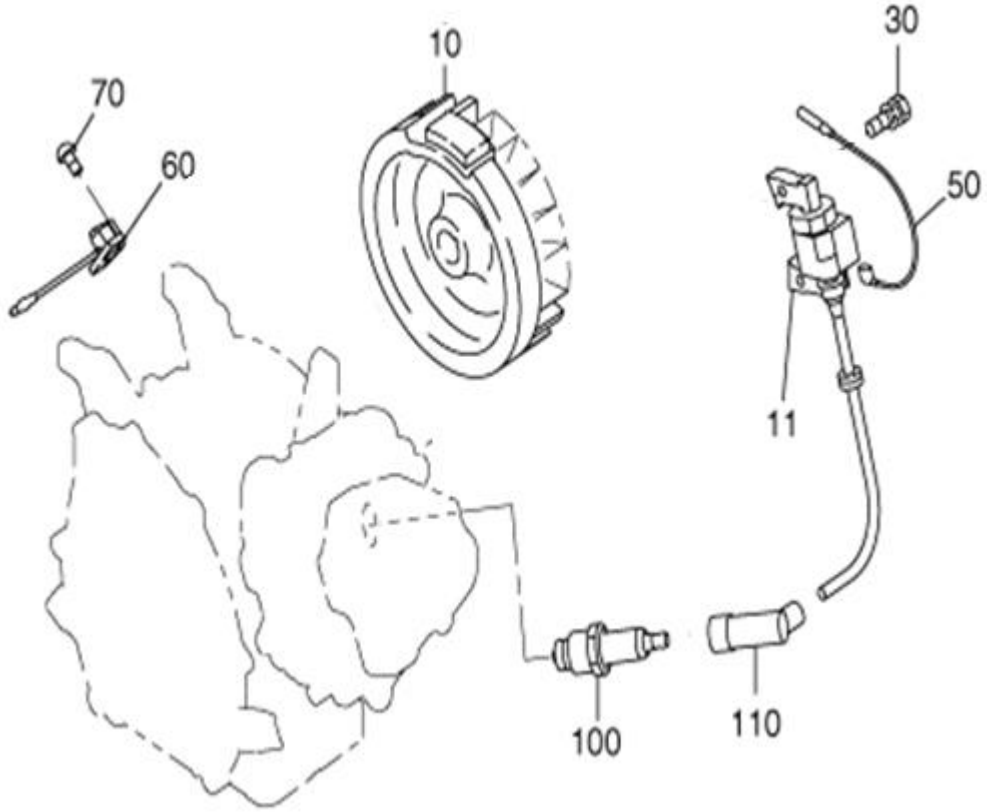

№	Артикул	Наименование	Σ	№	Артикул	Наименование	Σ
10	20A7923101	Маховик	1	60	20A0660100	Выключатель зажигания	1
11	20A7943101	Магнето	1	70	20A0140300	Болт М4	2
30	20A0130200	Болт М6	2	100	E6TC	Свеча зажигания	1
50	20A7310201	Провод	1	110	22E0680100	Колпачок свечи зажигания	1

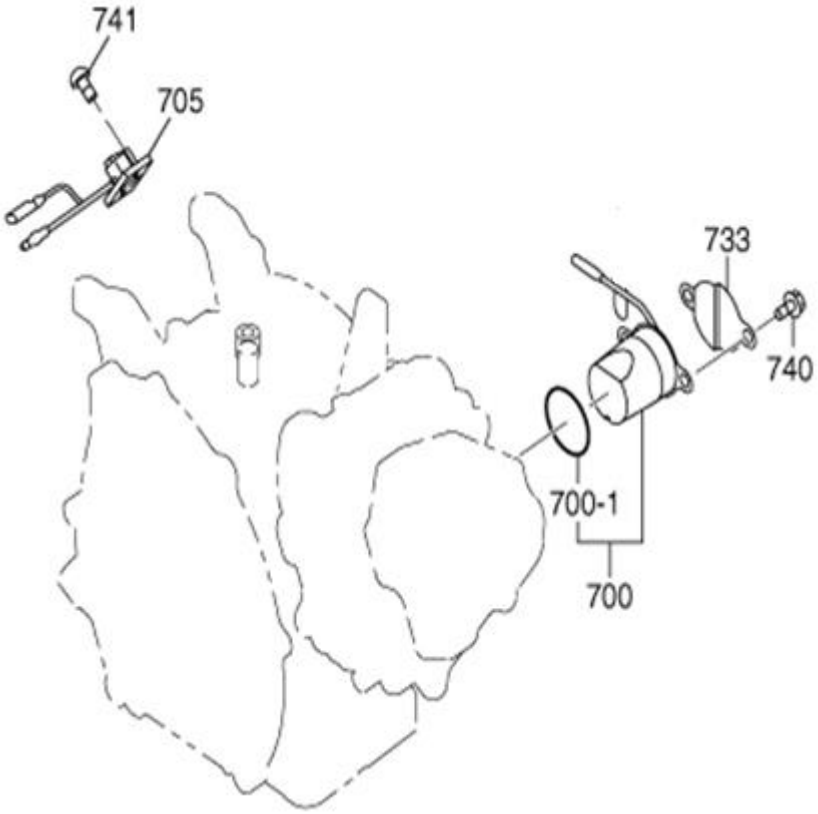

№	Артикул	Наименование	Σ
700	20A7630121	Датчик уровня масл	1
700-1	20A7365008	Кольцо уплотнительное	1
705	20A1104331	Модуль датчика уровня масла	1
733	20A7580103	Накладка защитная	1
740	20A0112000	Болт М6х14	2
741	20A0140900	Винт	1