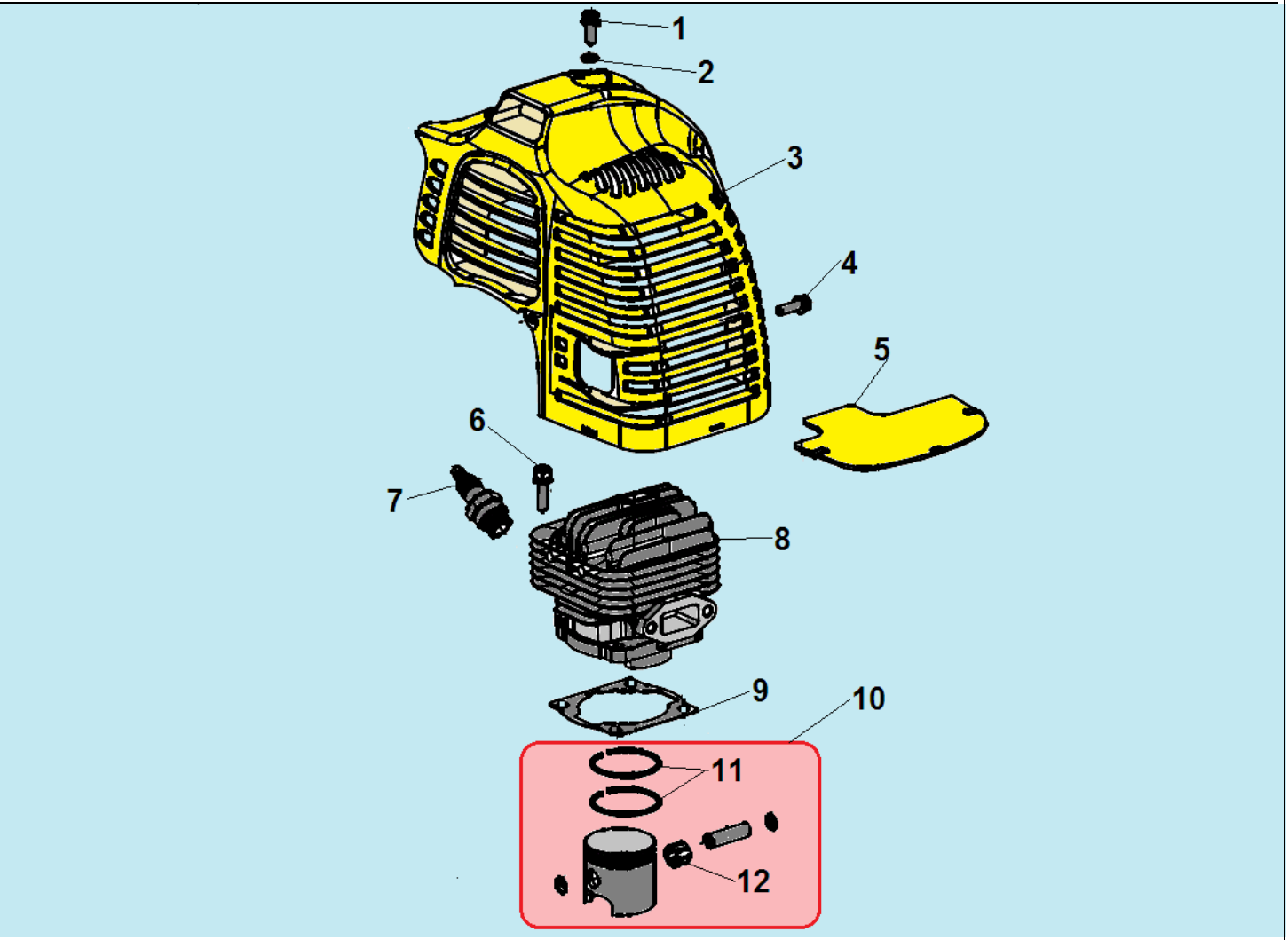

№	Артикул	Наименование	К-во	№	Артикул	Наименование	К-во
1	914405202	Болт M5x20	1	7	L7T	Свеча зажигания	1
2	043265140	Уплотнительная прокладка	1	8	052212110	Цилиндр	1
3	043265110	Крышка цилиндра	1	9	043212710	Прокладка цилиндра	1
4	914405122	Винт 5x12	1	**10**	**052221000**	**Поршень комплект**	**1**
5	043265610	Накладка крышки цилиндра	1	11	052221200	Кольцо поршневое	2
6	910405202	Болт M5x20	4	12	971101415	Подшипник пальца 10x13x14	1

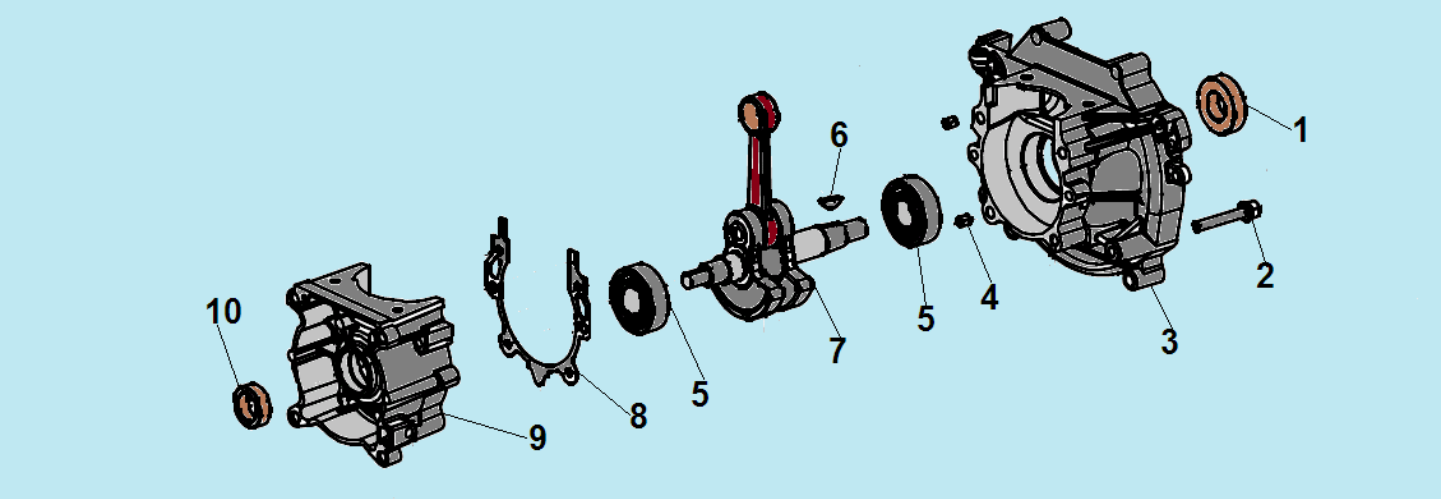

№	Артикул	Наименование	К-во	№	Артикул	Наименование	К-во
1	980153007	Сальник коленвала 15x30x7	1	6	951103130	Шпонка маховика 3x5x13	1
2	910405352	Болт M5x32	4	7	052222000	Коленвал	1
3	043231110	Картер сторона маховика	1	8	043231170	Прокладка картера	1
4	952104100	Штифт 4x10	4	9	043231130	Картер сторона стартера	1
5	976162020	Подшипник коленвала 6202	2	10	980122207	Сальник коленвала 12x22x7	1

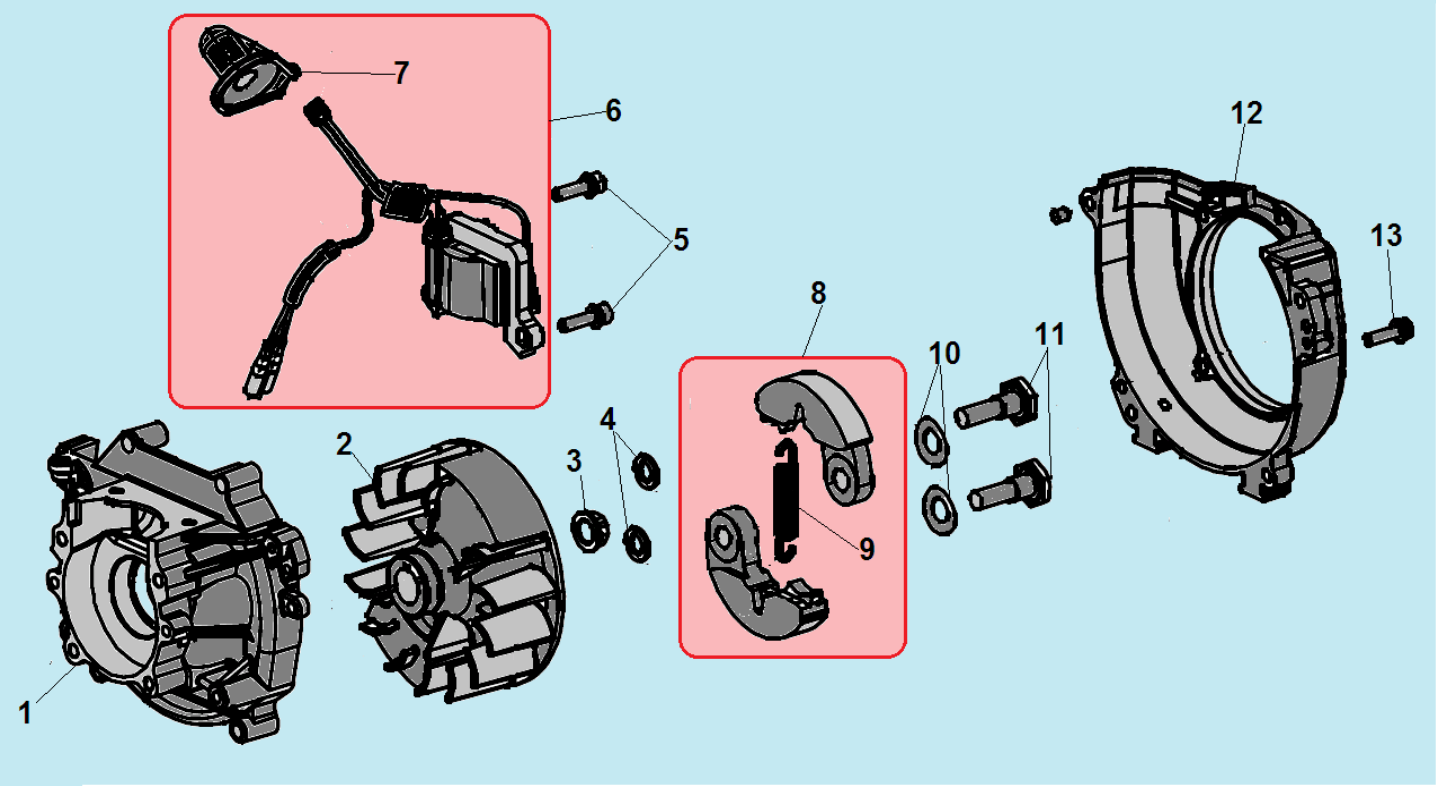

№	Артикул	Наименование	К-во	№	Артикул	Наименование	К-во
1	043231110	Картер сторона маховика	1	**8**	**033245100**	**Сцепление комплект**	**1**
2	043241110	Маховик	1	9	033245150	Пружина сцепления	1
3	933008002	Гайка маховика	1	10	941510001	Шайба болта	2
4	033245950	Шайба сцепления	2	11	043245910	Болт крепления сцепления	2
5	910405202	Болт M5x20	2	12	043234100	Крышка сцепления	1
6	**043241200**	**Магнето**	**1**	13	910405252	Болт M5x25	4
7	043241260	Колпак свечи	1				

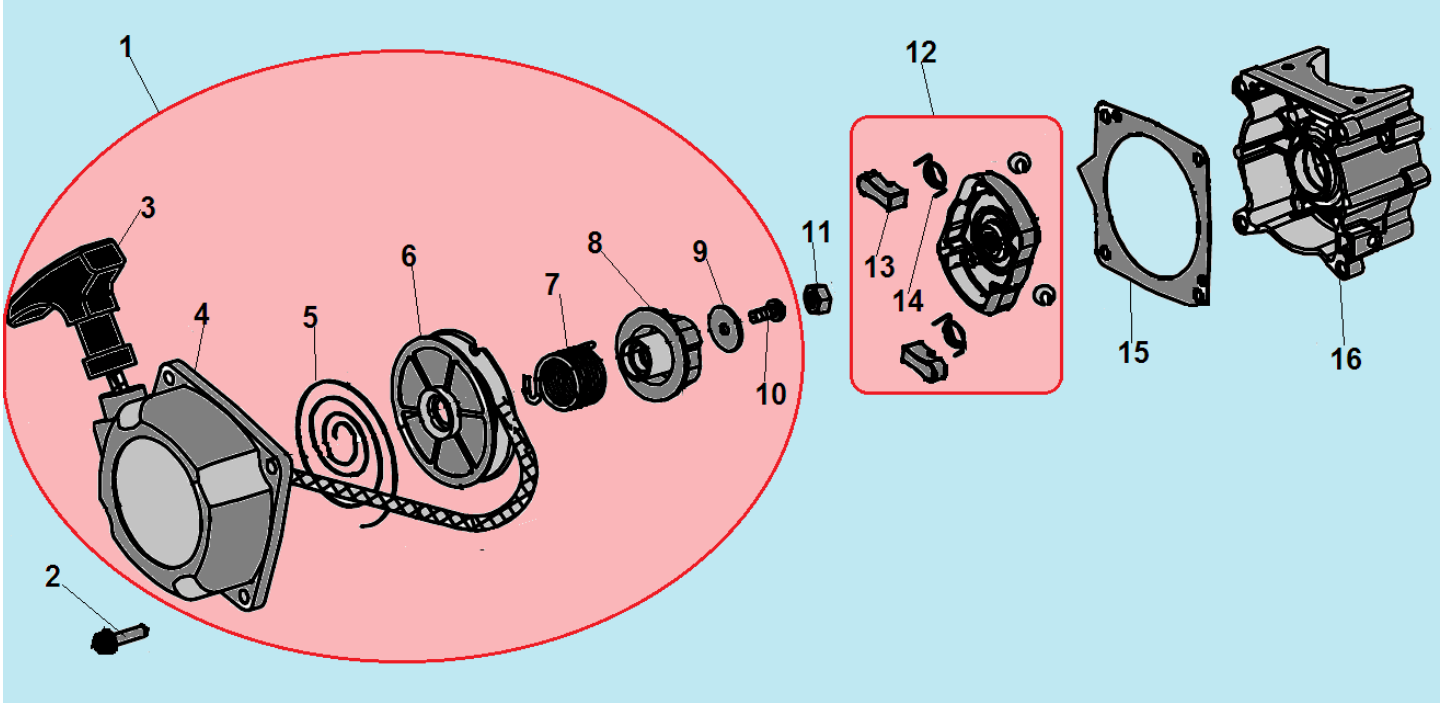

№	Артикул	Наименование	К-во	№	Артикул	Наименование	К-во
1	**052261001**	**Стартер в сборе**	**1**	9	941605182	Шайба	1
2	914405202	Болт M5x20	4	10	921105122	Винт 5x12	1
3	033261410	Ручка стартера	1	11	930008001	Гайка M8	1
4	033261110	Крышка стартера	1	**12**	**033261600**	**Плата собачек стартера**	**1**
5	033261210	Возвратная пружина	1	13	033261650	Собачка стартера	2
6	033261310	Барабан стартера	1	14	033261660	Пружина собачек	1
7	033261330	Пружина храповика	1	15	043261820	Прокладка под крышку стартера	1
8	033261350	Храповик стартера	1	16	043231130	Картер сторона стартера	1

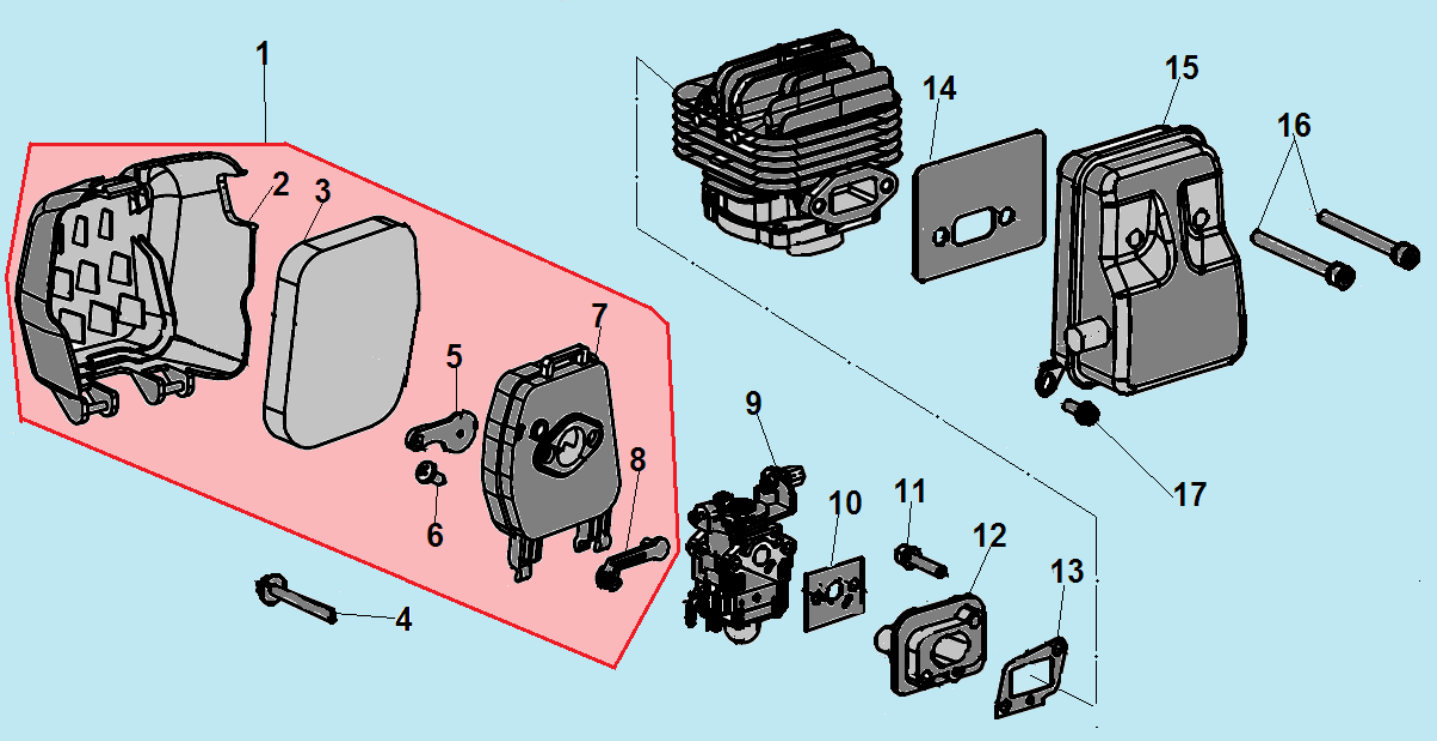

№	Артикул	Наименование	К-во	№	Артикул	Наименование	К-во
1	**043253001**	**Корпус фильтра комплект**	**1**	10	043251710	Прокладка под карбюратор	1
2	043253511	Крышка воздушного фильтра	1	11	910405252	Болт M5x25	2
3	043253211	Фильтр воздушный	1	12	043214110	Теплоизолятор	1
4	910405552	Болт крепления корпуса M5x55	2	13	043214710	Прокладка под теплоизолятор	1
5	043253131	Воздушная заслонка	1	14	043216710	Прокладка глушителя	1
6	921229072	Винт крепления заслонки	1	15	043216100	Глушитель	1
7	043253111	Корпус воздушного фильтра	1	16	910406552	Болт M6x55	2
8	043253151	Рычаг воздушной заслонки	1	17	914405122	Винт 5x12	1
9	043251000	Карбюратор	1				

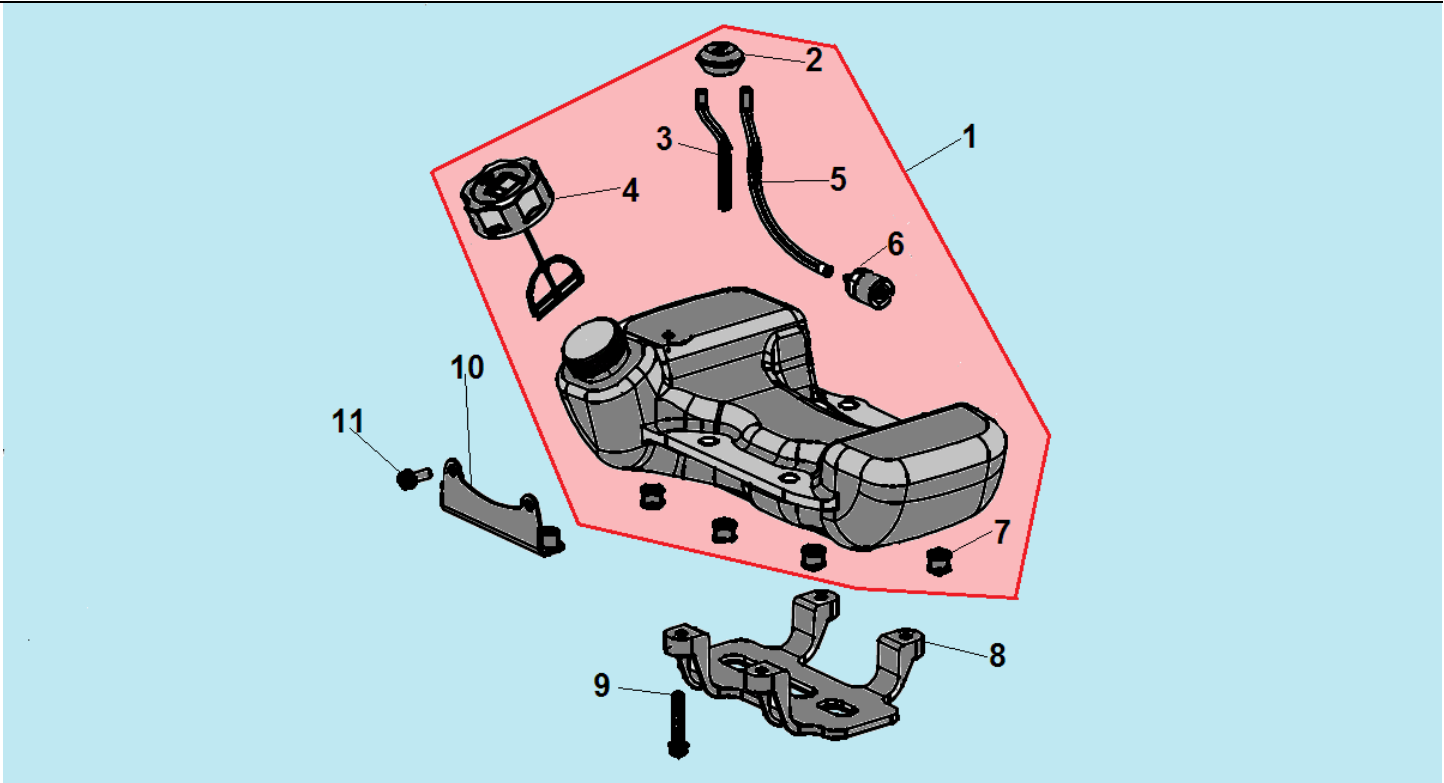

№	Артикул	Наименование	К-во	№	Артикул	Наименование	К-во
1	**043254100**	**Бак топливный комплект**	**1**	7	043254810	Амортизатор топливного бака	4
2	043254230	Уплотнение топливного шланга	1	8	043254910	Защита топливного бака	1
3	043254250	Шланг праймера	1	9	914405202	Болт M5x20	4
4	043254500	Пробка топливного бака	1	10	043254930	Кронштейн крепления бака	1
5	043254240	Шланг топливный	1	11	914405202	Болт M5x20	2
6	02050120002	Фильтр топливный	1	12			

CHAMPION Power & force

Иллюстрированный каталог запасных частей

Модель: T523/T523-2

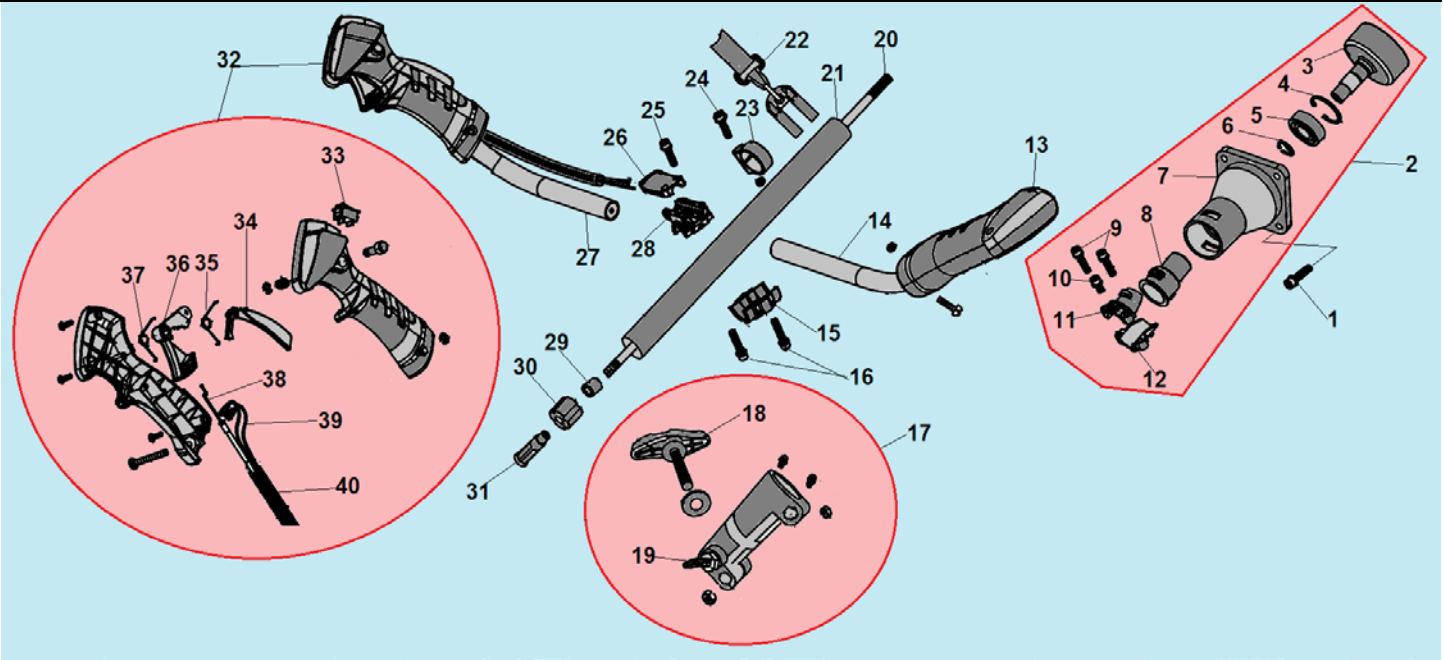

№	Артикул	Наименование	К-во	№	Артикул	Наименование	К-во
1	910406202	Болт M6x20	4	21	102606800	Штанга верхняя половина	1
2	**C4**	**Корпус сцепления комплект**	**1**	22	143116110	Ремень	1
3	143111200	Барабан сцепления	1	23	143112890	Хомут крепления ремня	1
4	942235001	Стопорное кольцо 35	1	24	910405202	Болт M5x20	1
5	976362020	Подшипник 6202-2RS	1	25	910405252	Болт M5x25	4
6	942115012	Стопорное кольцо 15	1	26	143112730	Крышка кронштейна	1
7	143111110	Корпус барабана сцепления	1	27	143113110	Правая трубчатая ручка	1
8	143111510	Амортизатор штанги	1	28	143112710	Кронштейн средняя часть	1
9	910405252	Болт M5x25	2	29	143112310	Опорная втулка вала	8
10	910405122	Болт M5x12	1	30	143112330	Амортизатор втулки	8
11	143111310	Скоба А фиксатора штанги	1	31	233312620	Переходник валов	1
12	143111330	Скоба В фиксатора штанги	1	**32**	**H12**	**Рукоятка управления комплект**	**1**
13	143113810	Левая рукоятка	1	33	143113510	Выключатель зажигания	1
14	143113120	Левая трубчатая ручка	1	34	143113450	Стопорный рычаг	1
15	143112770	Нижняя крышка кронштейна	1	35	143113470	Пружина стопорного рычага	1
16	910405302	Болт M5x30	2	36	143113410	Курок газа	1
17	**LJG1**	**Соединительная муфта**	**1**	37	143113430	Пружина курка газа	1
18	125112420	Болт крепления муфты	1	38	143113610	Трос газа	1
19	125112410	Стопорный болт	1	39	143113630	Низковольтные провода	1
20	100807020	Вал штанги верх	1	40	143113680	Оболочка троса	1

CHAMPION Power & force

Иллюстрированный каталог запасных частей

Модель: T523/T523-2

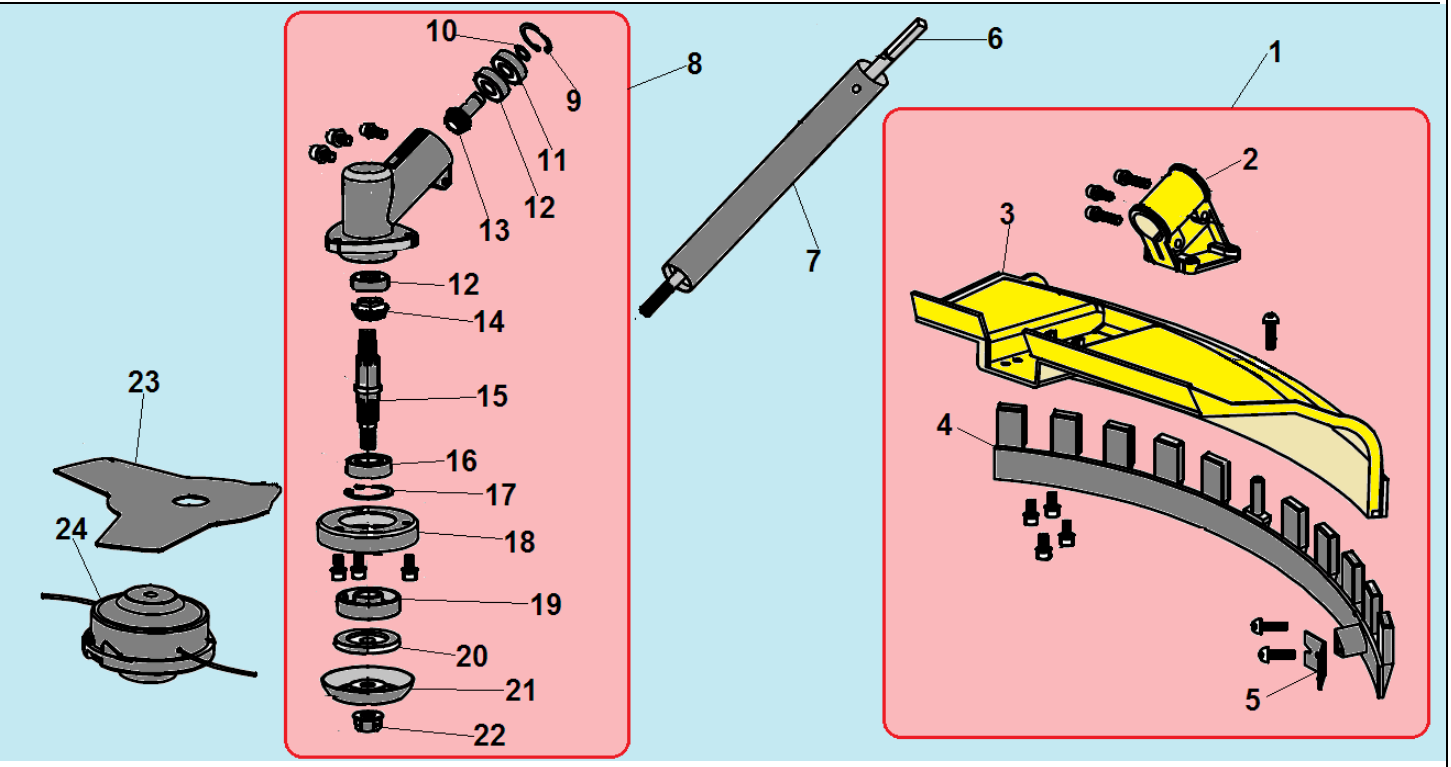

№	Артикул	Наименование	К-во	№	Артикул	Наименование	К-во
1	**P1**	**Кожух защитный комплект**	**1**	13	143114210	Ведущая шестерня	1
2	143117910	Кронштейн крепления кожуха	1	14	143114330	Ведомая шестерня	1
3	143117110	Кожух защитный	1	15	143114310	Выходной вал	1
4	143117210	Фартук кожуха	1	16	976362010	Подшипник 6201-2RS	1
5	143117220	Нож кожуха	1	17	942232001	Стопорное кольцо 32	1
6	100808060	Вал штанги нижняя половина	1	18	143114650	Предохранительная чашка	1
7	102608100	Штанга нижняя половина	1	19	143114610	Защитная шайба	1
8	**E4**	**Редуктор комплект**	**1**	20	143114630	Прижимная шайба ножа	1
9	942226001	Стопорное кольцо 26	1	21	143114660	Ограничительная чашка	1
10	942110001	Стопорное кольцо 10	1	22	935010303	Гайка M10x1,25L	1
11	976360000	Подшипник 6000-2RS	1	23	143115110	Нож для травы	1
12	976160000	Подшипник 6000	2	24	143015300	Триммерная головка	1