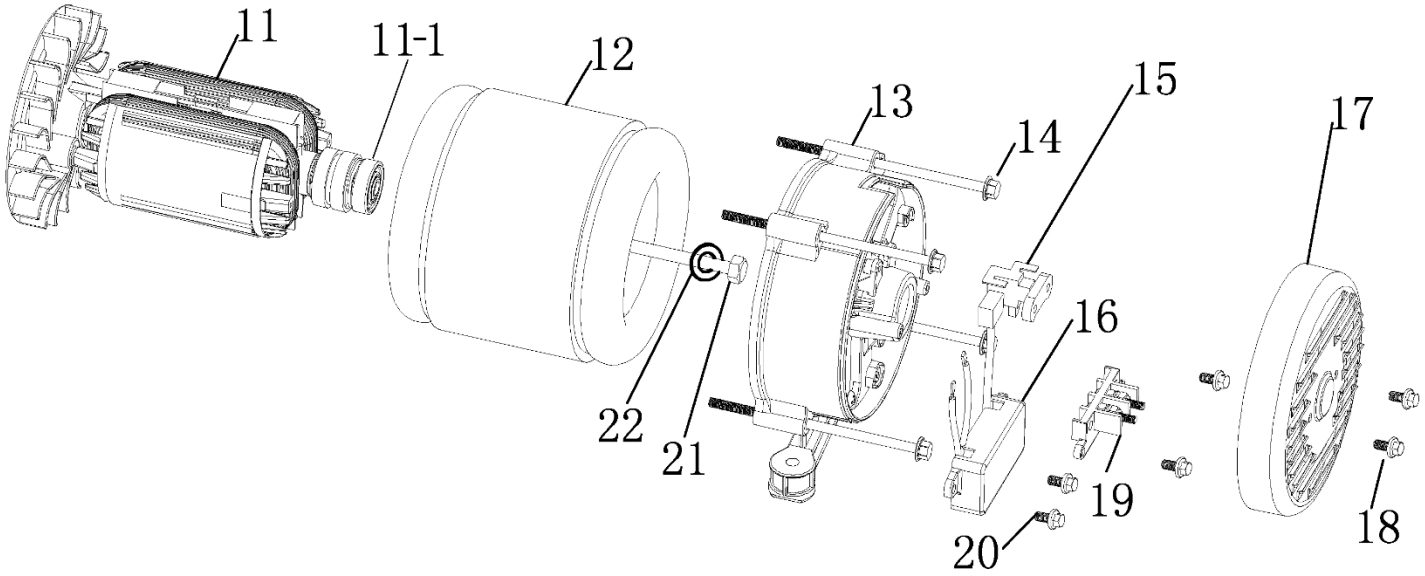

№	Артикул	Наименование	Σ	№	Артикул	Наименование	Σ
11	4665270189648-0093	Ротор	1	17	4665270189648-0099	Крышка	1
11-1	3037009001040	Подшипник 6204	1	18	4665270189648-0100	Болт	2
12	4665270189648-0094	Статор	1	19	4665270189648-0101	Колодка соединительная	1
13	4665270189648-0095	Крышка генератора	1	20	4665270189648-0102	Болт	2
14	4665270189648-0096	Болт	4	21	4665270189648-0103	Болт	1
15	4665270189648-0097	Щетки коллекторные	1	22	4665270189648-0104	Шайба	1
16	4665270189648-0098	Блок AVR	1				

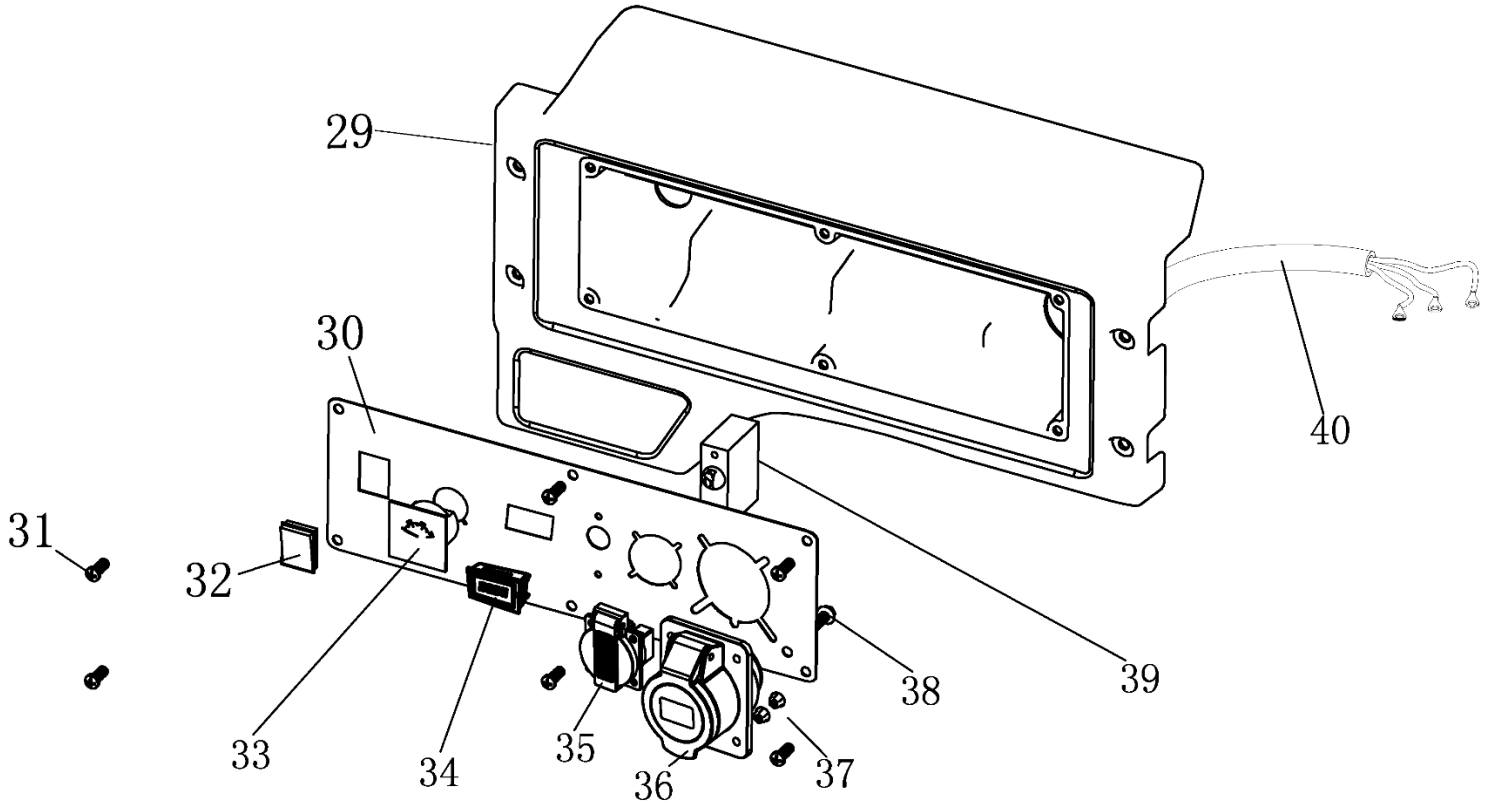

№	Артикул	Наименование	Σ	№	Артикул	Наименование	Σ
29	4665270189648-0111	Панель (пластиковый корпус)	1	35	029029110160	Розетка 16А	1
30	4665270189648-0112	Панель пустая	1	36	3014003000020	Розетка 32А	1
31	4665270189648-0113	Винт	4	37	4665270189648-0119	Гайка	1
32	3012002000007	Выключатель зажигания	1	38	4665270189648-0120	Болт	1
33	029029300100	Вольтметр	1	39	10000-00002	Выключатель сети	1
34	3047018000001	Счетчик моточасов	1	40	4665270189648-0122	Кабель	1

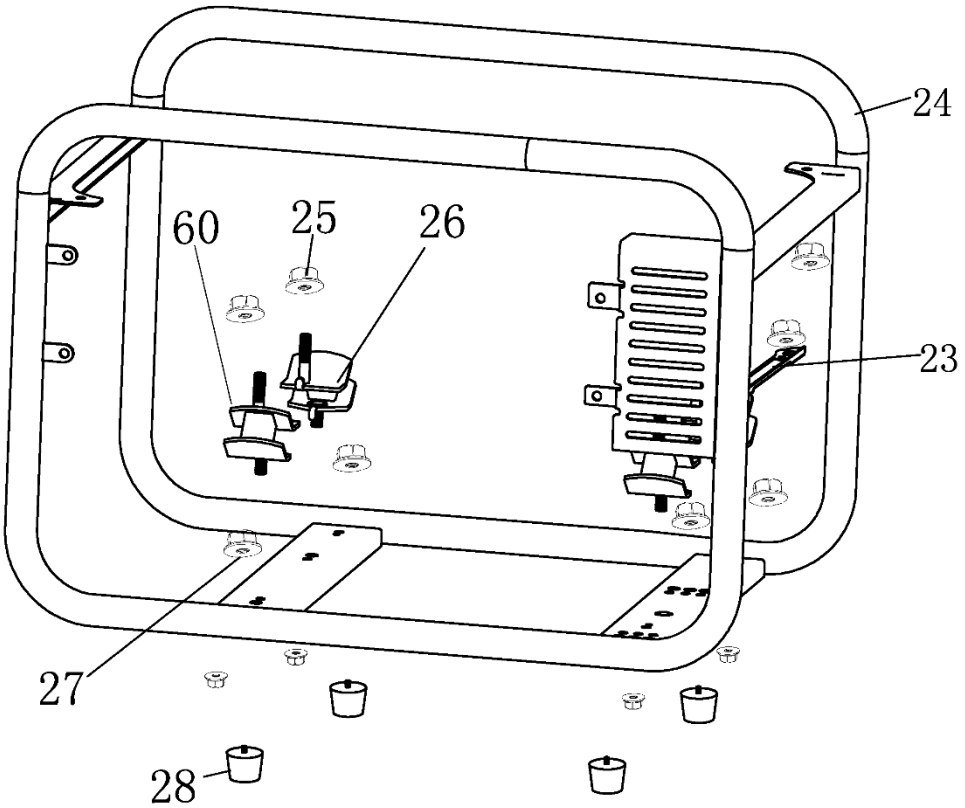

№	Артикул	Наименование	Σ	№	Артикул	Наименование	Σ
23	4665270189648-0105	Пластина крепл. крышки ген.	1	27	4665270189648-0109	Гайка	4
24	4665270189631-0114	Рама	1	28	4665270189648-0110	Опора рамы	4
25	4665270189648-0107	Гайка	8	60	4665270189648-0108	Виброизолятор стор. пан. упр.	2
26	4665270189631-0116	Виброизолятор стор. глушит.	2				

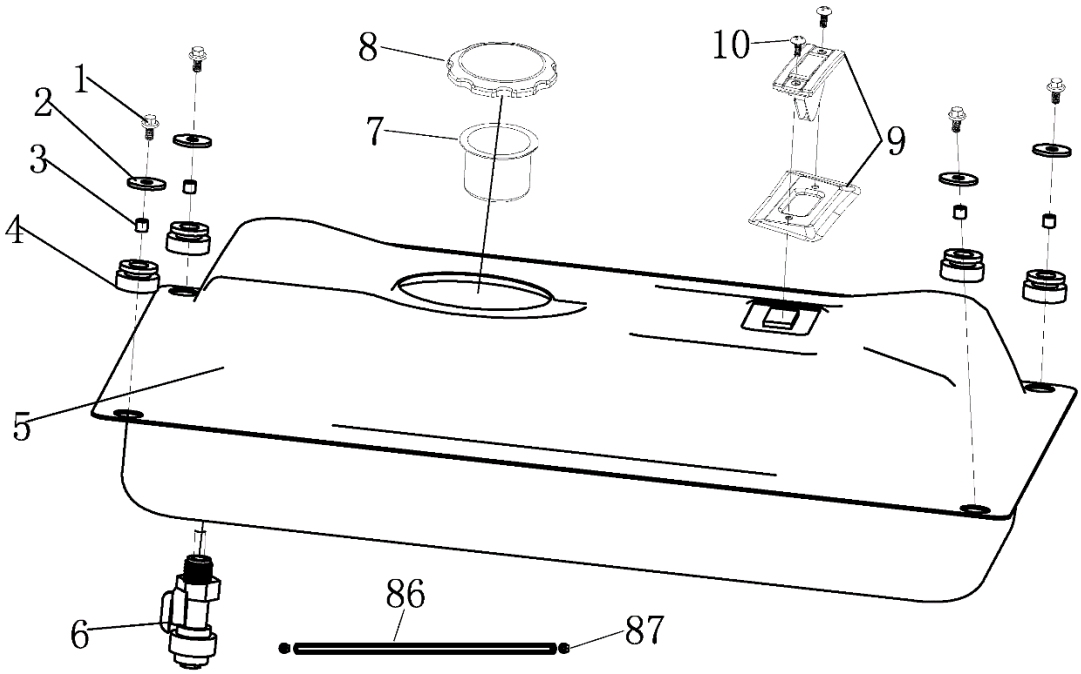

№	Артикул	Наименование	Σ	№	Артикул	Наименование	Σ
1	4665270189648-0083	Болт	4	7	029019900602	Фильтр сетчатый	1
2	4665270189648-0084	Шайба	4	8	029019901102	Крышка топливного бака	1
3	4665270189648-0085	Втулка	4	9	4665270189648-0091	Указатель уровня толпива	1
4	4665270189648-0086	Виброизолятор	4	10	4665270189648-0092	Винт	2
5	4665270189648-0087	Бак топливный	1	86	3200-5-8	Шланг топливный	1
6	1500020	Кран топливный		87	3200-5-9	Хомут самозажимной	2

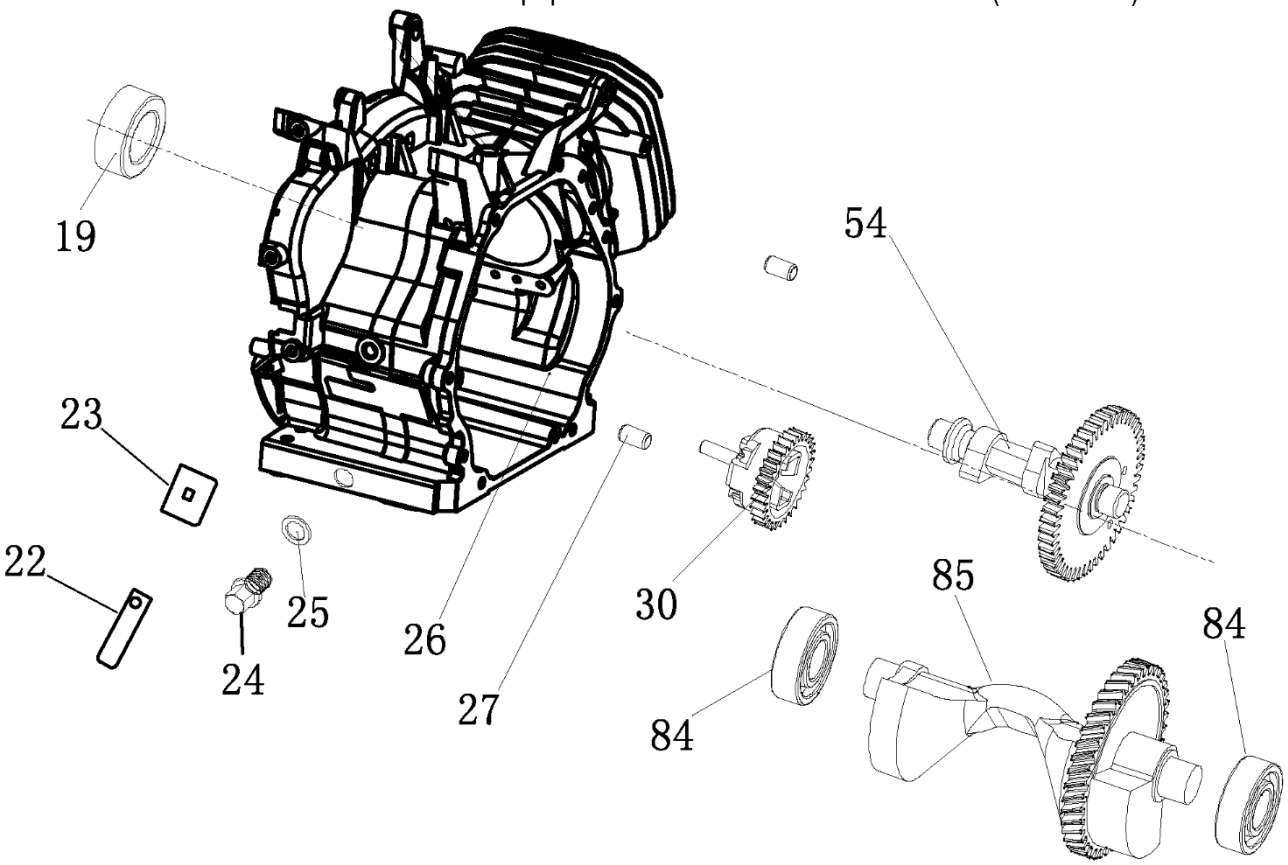

№	Артикул	Наименование	Σ	№	Артикул	Наименование	Σ
19	380650337-0001	Сальник 35x52x7	1	27	4665270189648-0026	Штифт установочный	2
22	4665270189648-0021	Хомут кабельный	1	30	171750046-0001	Регулятор оборотов	1
23	4665270189648-0022	Заглушка резиновая	1	54	DFF005	Распредвал	1
24	4665270189648-0023	Болт сливной	1	84	04035303008	Подшипник 6202	2
25	4665270189648-0024	Прокладка сливного болта	1	85	4665270189648-0079	Вал балансирный	1
26	110810220-0001	Картер	1				

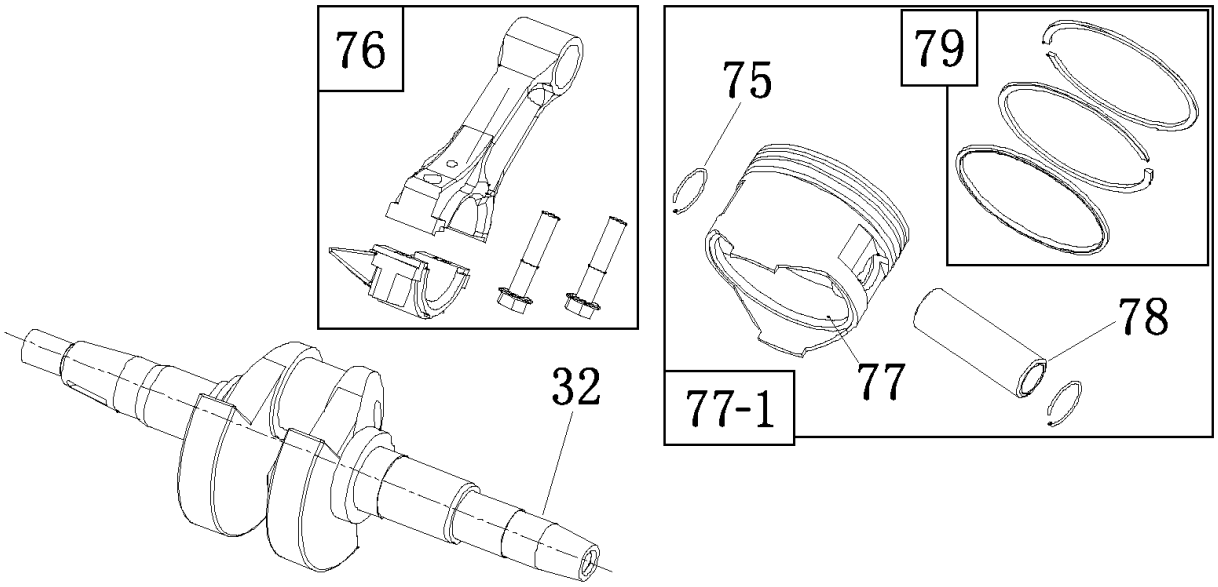

№	Артикул	Наименование	Σ	№	Артикул	Наименование	Σ
32	4665270189648-0029	Коленвал	1	77-1	4665270189648-0073-SET	Поршень 90мм, к-т	1
75	4665270189648-0071	Кольцо стопорное	2	78	4665270189648-0074	Палец поршневой	1
76	130150049-0001	Шатун	1	79	4665270189648-0075	Кольцо поршневое, к-т	1
77	4665270189648-0073	Поршень пустой	1				

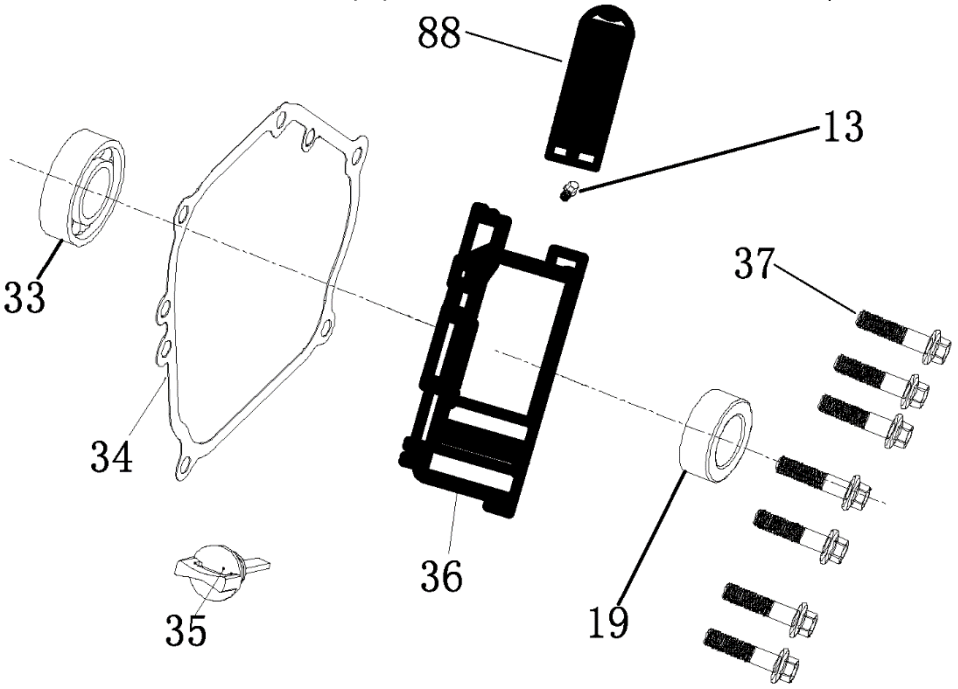

№	Артикул	Наименование	Σ	№	Артикул	Наименование	Σ
13	4665270189648-0013	Болт	1	35	110690097-0003	Щуп уровня масла	1
19	380650337-0001	Сальник 35x52x7	1	36	4665270189648-0033	Крышка картера	1
33	380630141-0002	Подшипник 6207	1	37	4665270189648-0034	Болт	7
34	DFB005	Прокладка крышки картера	1	88	4665270189648-0082	Дефлектор	1

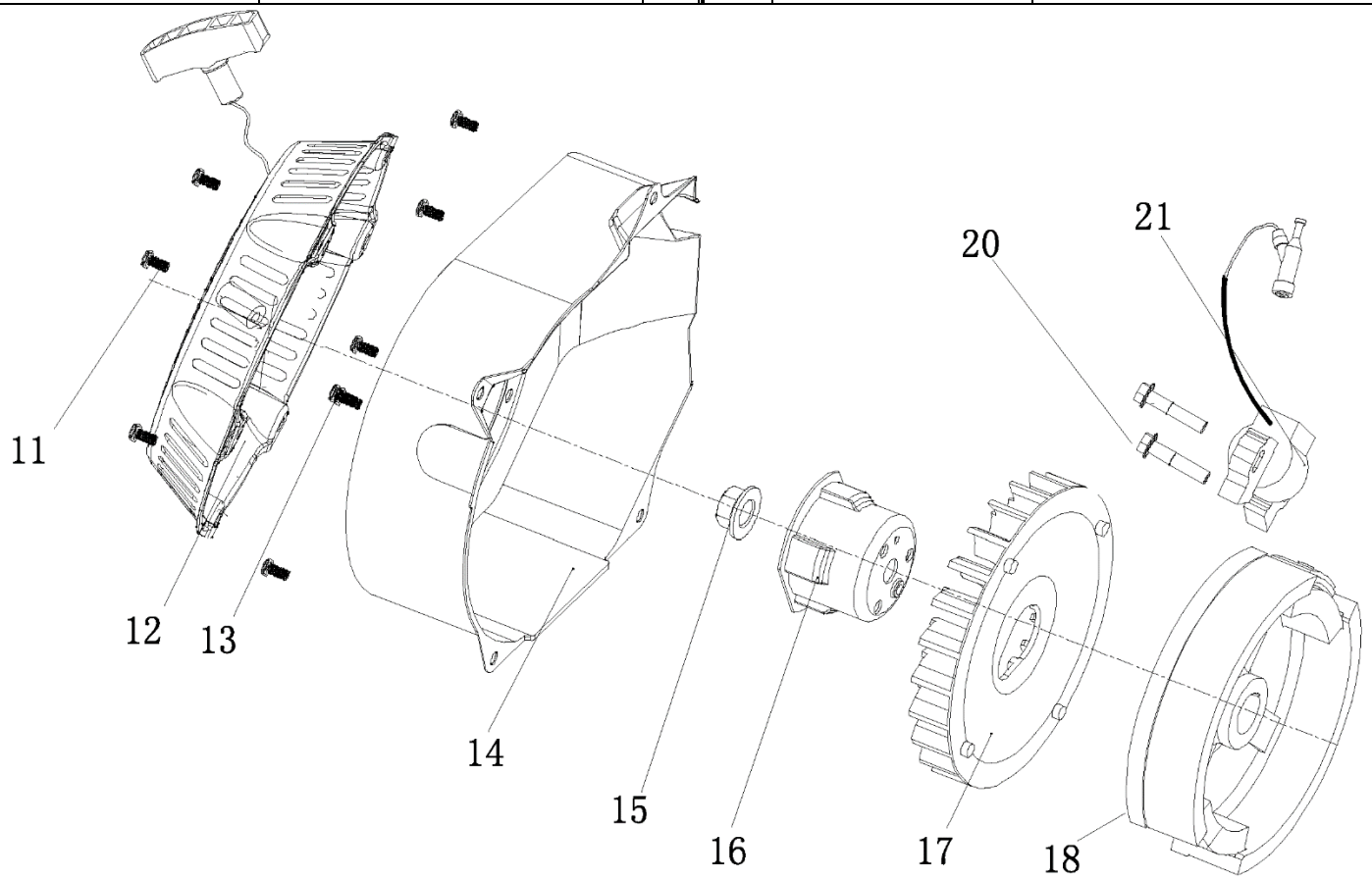

№	Артикул	Наименование	Σ	№	Артикул	Наименование	Σ
11	4665270189648-0011	Болт	3	16	DFJ001	Стакан маховика	1
12	193500019-0011	Стартер ручной	1	17	160180009-0001	Крыльчатка маховика	1
13	4665270189648-0013	Болт	5	18	G1351E0201000	Маховик	1
14	DFDC020E31	Кожух маховика	1	20	4665270189648-0019	Болт	2
15	4665270189648-0014	Гайка	1	21	DF00D000	Магнето	1

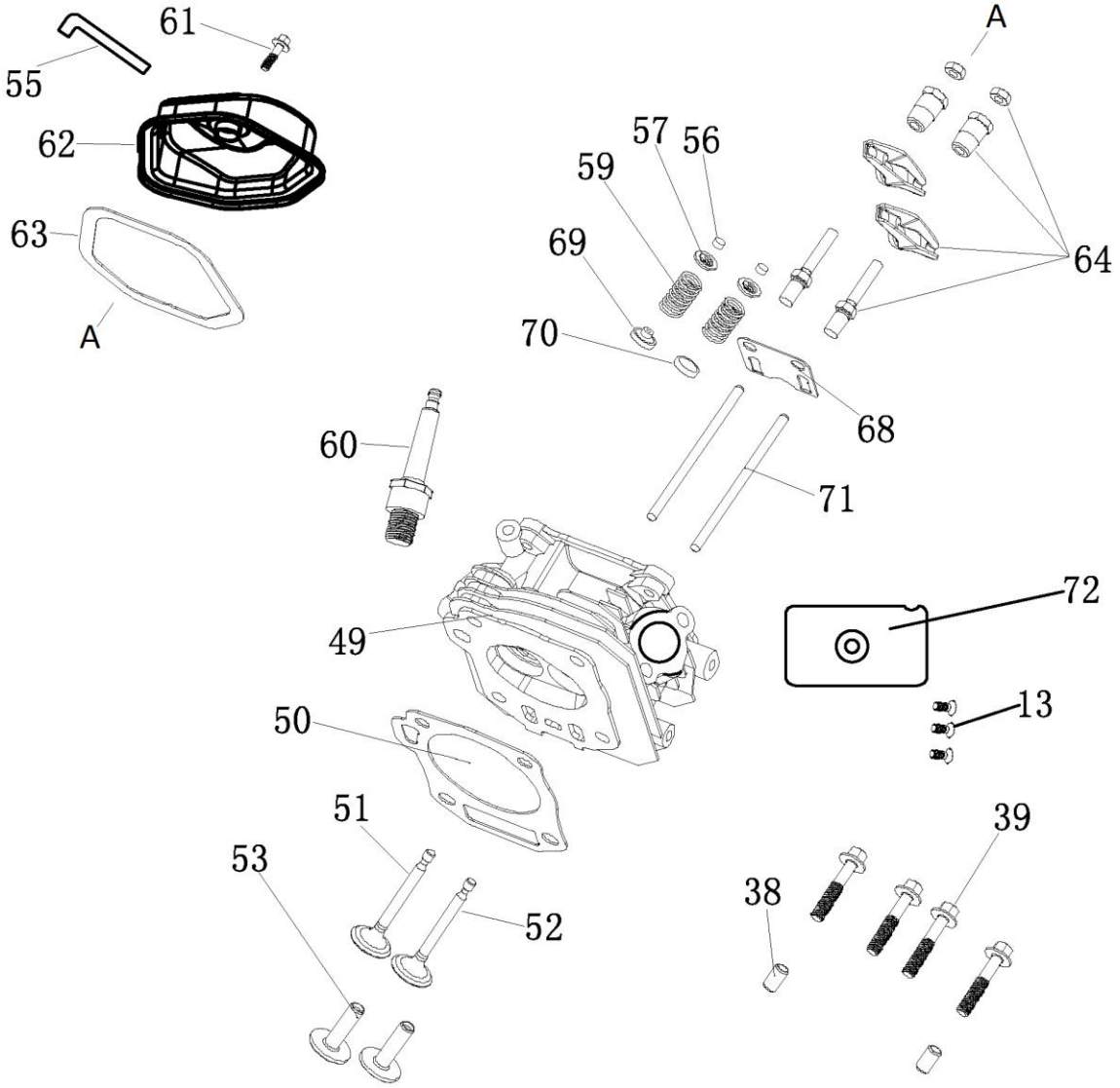

№	Артикул	Наименование	Σ	№	Артикул	Наименование	Σ
13	4665270189648-0013	Болт	3	59	140340025-0001	Пружина клапана	2
38	4665270189648-0035	Штифт направляющий	2	60	F7RTC	Свеча зажигания	1
39	4665270189648-0036	Болт	4	61	4665270189648-0057	Болт	1
49	120080338-0001	Головка цилиндра	1	62	120220009-0001	Крышка клапанов	1
50	120150141-0001	Прокладка головки цилиндра	1	63	DDB000	Прокладка крышки клапанов	1
51	4665270189648-0048	Клапан впускной	1	64	DDF004	Коромысло клапана, к-т	2
52	4665270189648-0049	Клапан выпускной	1	68	DDF003	Направляющая толкателей	1
53	DDF010	Тарелка толкателя	2	69	019990003400	Колпачок маслосъёмный	1
55	4665270189648-0052	Шланг сапуна	1	70	DDF016	Тарелка под пружину	1
56	DDF009	Колпачок клапана	2	71	140670006-0001	Толкатель (штанга)	2
57	DDF008	Сухарь клапана	2	72	4665270189648-0068	Дефлектор	1

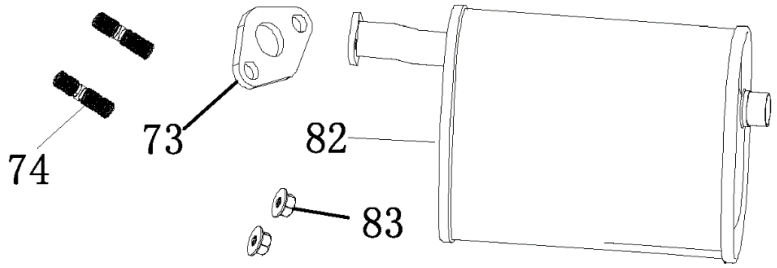

№	Артикул	Наименование	Σ	№	Артикул	Наименование	Σ
73	3048081000100	Прокладка глушителя	1	82	4665270189648-0076	Глушитель	1
74	4665270189648-0070	Шпилька	2	83	4665270189648-0077	Гайка	2

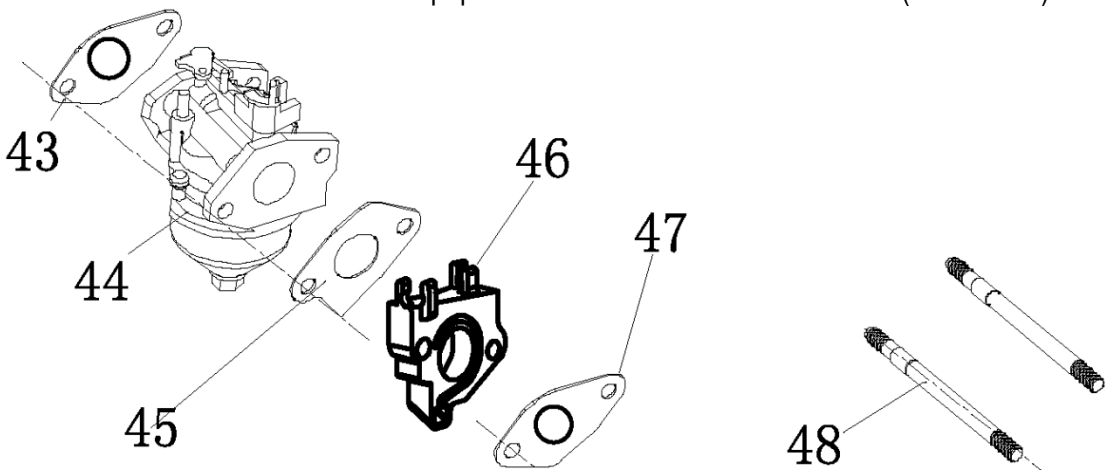

№	Артикул	Наименование	Σ	№	Артикул	Наименование	Σ
43	DDB003	Прокладка под корпус фильтра	1	46	170440041-0001	Теплоизолятор	1
44	3048100700116	Карбюратор	1	47	DFB007	Прокладка под теплоизолятор	1
45	DGB006	Прокладка под карбюратор	1	48	4665270189648-0045	Шпилька	2

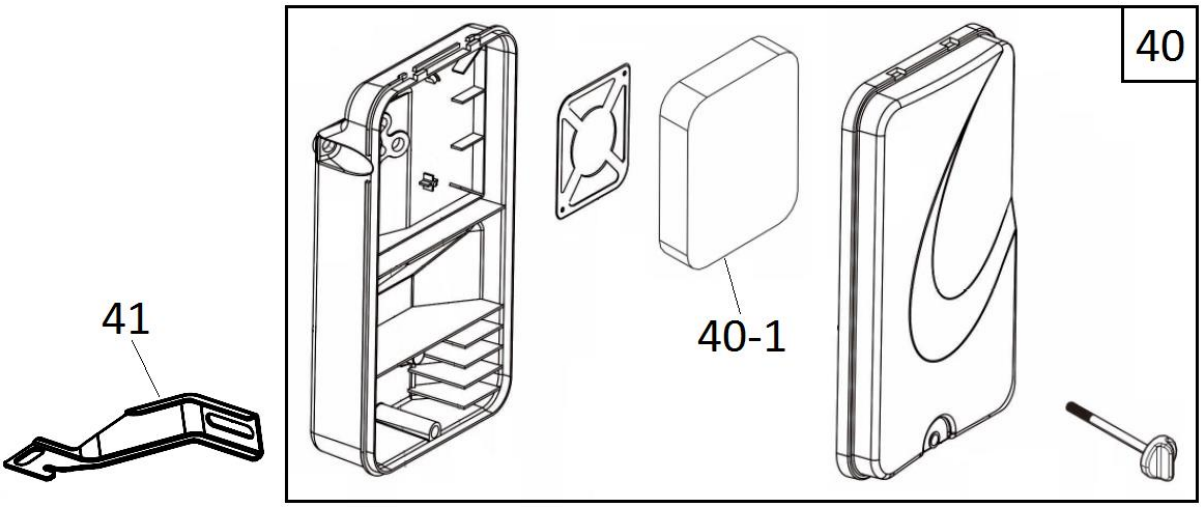

№	Артикул	Наименование	Σ	№	Артикул	Наименование	Σ
40	4665270189648-0037	Корпус фильтра	1	41	4665270189648-0038	Кронштейн фильтра	1
40-1	4665270189648-0037-F	Фильтр воздушный	1				

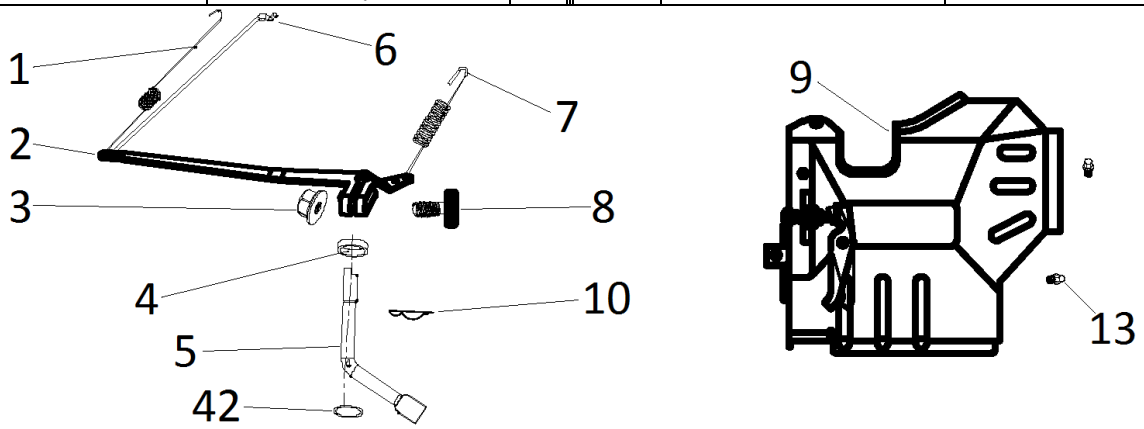

№	Артикул	Наименование	Σ	№	Артикул	Наименование	Σ
1	4665270189648-0001	Пружина тяги	1	7	4665270189648-0007	Пружина рычага тяги	1
2	4665270189648-0002	Тяга	1	8	390006021BX	Болт	1
3	4665270189648-0003	Гайка	1	9	4665270189648-0009	Рычаг регулировки оборотов	1
4	380650377-0001	Сальник 8x14x5	1	10	4665270189648-0010	Шплинт	1
5	4665270189648-0005	Вал регулятора оборотов	1	13	4665270189648-0013	Болт	2
6	4665270189648-0006	Тяга рычага	1	42	4665270189648-0039	Шайба	1