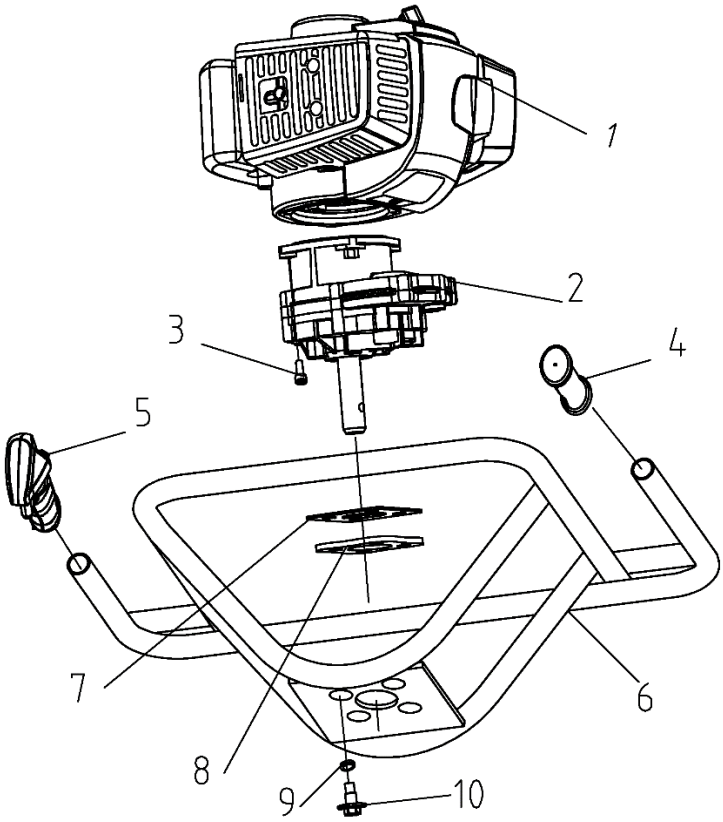

№	Артикул	Наименование	Σ
1*		Двигатель	1
2**	70080070035TU	Редуктор, комплект	1
3	03010010013	Болт М6х20	4
4	02080020102	Ручка рукоятки	1
5***	70080080110	Рукоятка управления, комплект	1
6	02050210002TU	Рама	1
7	02500010006TU	Пластина под редуктор	1
8	02080010027TU	Прокладка под редуктор	1
9	02080010028	Шайба	4
10	03010110038	Болт М8	4

* подробную деталировку ДВС, см. стр. 3
** подробную деталировку, см. ниже
*** подробную деталировку см. стр. 2

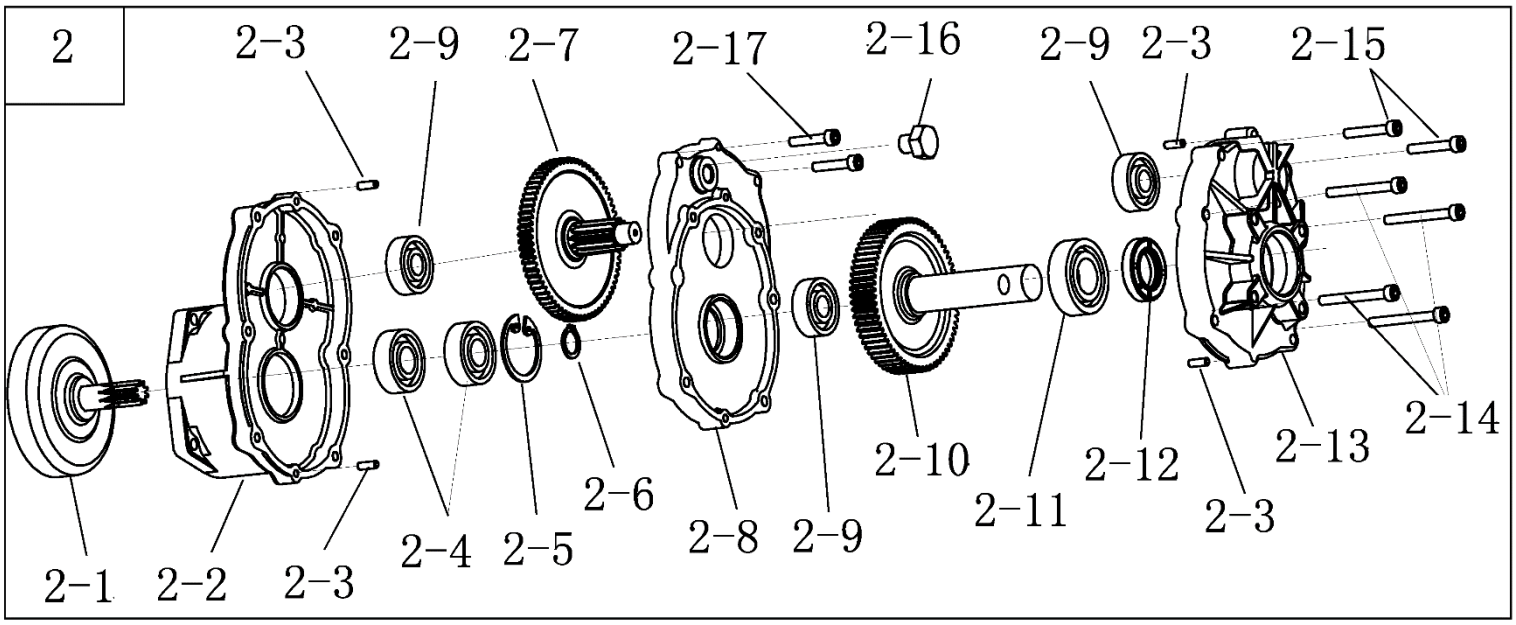

№	Артикул	Наименование	Σ	№	Артикул	Наименование	Σ
2	70080070035TU	Редуктор, комплект	1	2-9	03090010034	Подшипник 6201	3
2-1	02020050015	Барабан сцепления	1	2-10	80020030002	Шестерня ведомая	1
2-2	70070080035	Корпус редуктора, верх	1	2-11	521010010201	Подшипник 6004	1
2-3	03060010004	Штифт	4	2-12	980203573	Сальник редуктора 20х35х7	1
2-4	04035303004	Подшипник 6202	2	2-13	70070080034TU	Корпус редуктора, низ	1
2-5	03120020004	Кольцо стопорное	1	2-14	03010010033	Болт М5х45	4
2-6	03120010005	Кольцо стопорное	1	2-15	03010010046	Болт М5х30	2
2-7	80020030001	Шестерня ведущая	1	2-16	03010110037	Болт-заглушка М10х10	1
2-8	70070080036	Корпус редуктора, средняя часть	1	2-17	03010010011	Болт М5х25	2

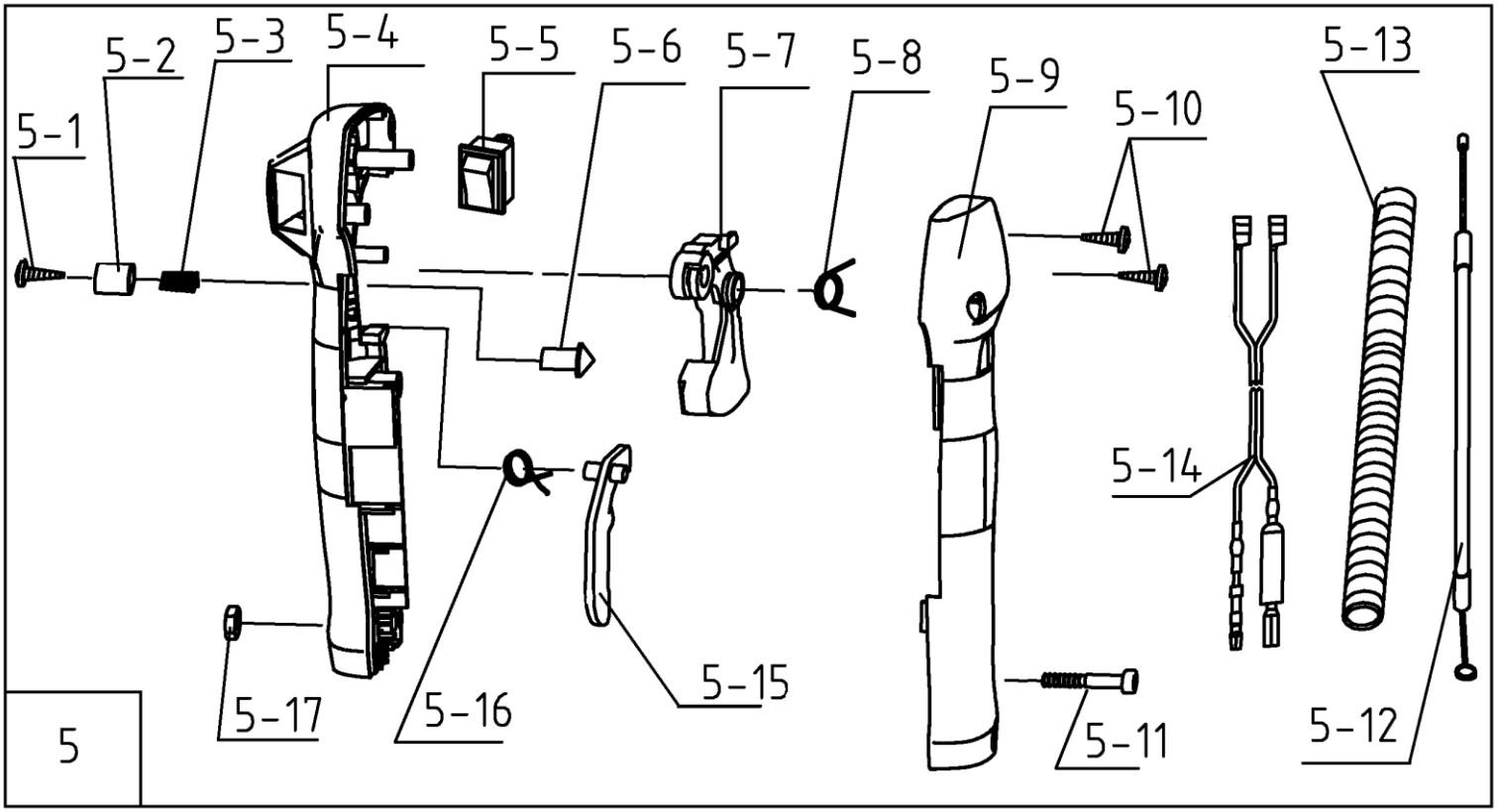

№	Артикул	Наименование	Σ	№	Артикул	Наименование	Σ
5	70080080110	Рукоятка управления, комплект	1	5-9	70030070166	Рукоятка правая половина	1
5-1	03010040036	Винт самонарезающий 2,9x10	1	5-10	03010040038	Винт самонарезающий 3,5x16	2
5-2	70030070423	Кнопка блокировки	1	5-11	03010010045	Винт M5x30	1
5-3	02020110044	Пружина кнопки	1	5-12	02050040020	Трос газа	1
5-4	70030070218	Рукоятка левая половина	1	5-13	61340020001	Оболочка троса	1
5-5	040504012	Выключатель зажигания	1	5-14	02050050155	Проводка выключения зажигания	1
5-6	70030070092	Стопорный штифт	1	5-15	70030070422	Стопорный рычаг курка газа	1
5-7	70030070421	Курок газа	1	5-16	02020110029	Пружина стопорного рычага	1
5-8	02020110028	Пружина курка газа	1	5-17	03030060007	Гайка M5	1

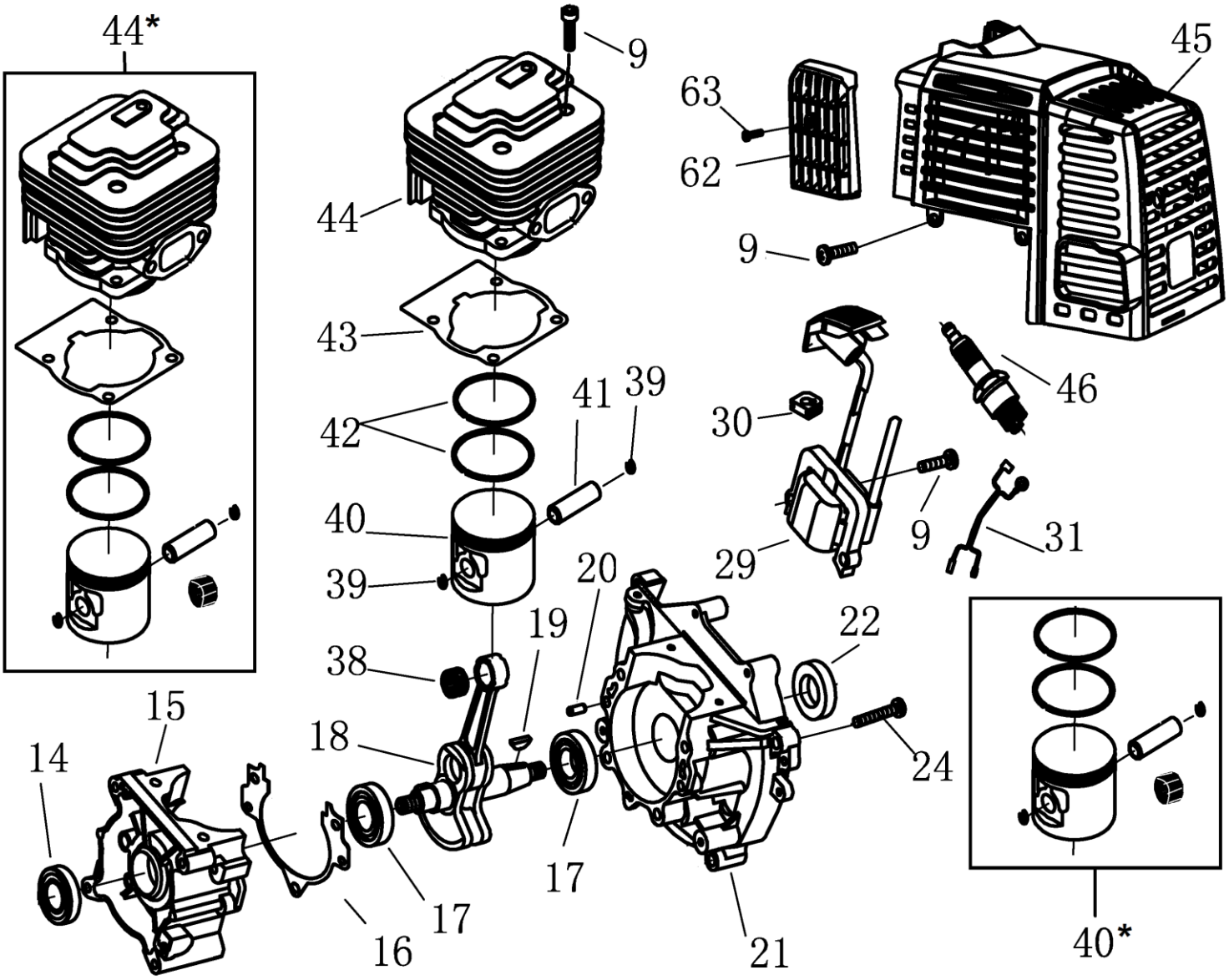

№	Артикул	Наименование	Σ	№	Артикул	Наименование	Σ
9	03010010062	Болт M5x20	12	38	03090020022	Подшипник поршневого пальца	1
14	03100010032	Сальник коленвала 12x22x7	1	39	02020030014	Кольцо стопорное пальца	2
15	70070050054TU	Картер, сторона стартера	1	40	02010020016	Поршень	1
16	02070010124	Прокладка картера	1	40*	052221000	Поршень комплект	1
17	04035303008	Подшипник коленвала 6202	2	41	02020010012	Палец поршня	1
18	052222000	Коленвал	1	42	02020020010	Кольцо поршневое	2
19	951103130	Шпонка маховика	1	43	02070010037	Прокладка цилиндра	1
20	03060010004	Штифт картера	2	44	02010050018	Цилиндр	1
21	70070050055TU	Картер, сторона маховика	1	44*	02060050022	Поршневая группа	1
22	980153007	Сальник коленвала 15x30x7	1	45	70030030683	Крышка цилиндра	1
24	03010010069	Болт M5x30	4	46	L7T	Свеча зажигания	1
29	02050030118	Магнето	1	62	70030030684	Направляющая решетка	1
30	02080020012	Заглушка	1	63	03010040068	Винт самонарезающий 4,2x12	1
31	02050050181	Провод выключения зажигания	1				

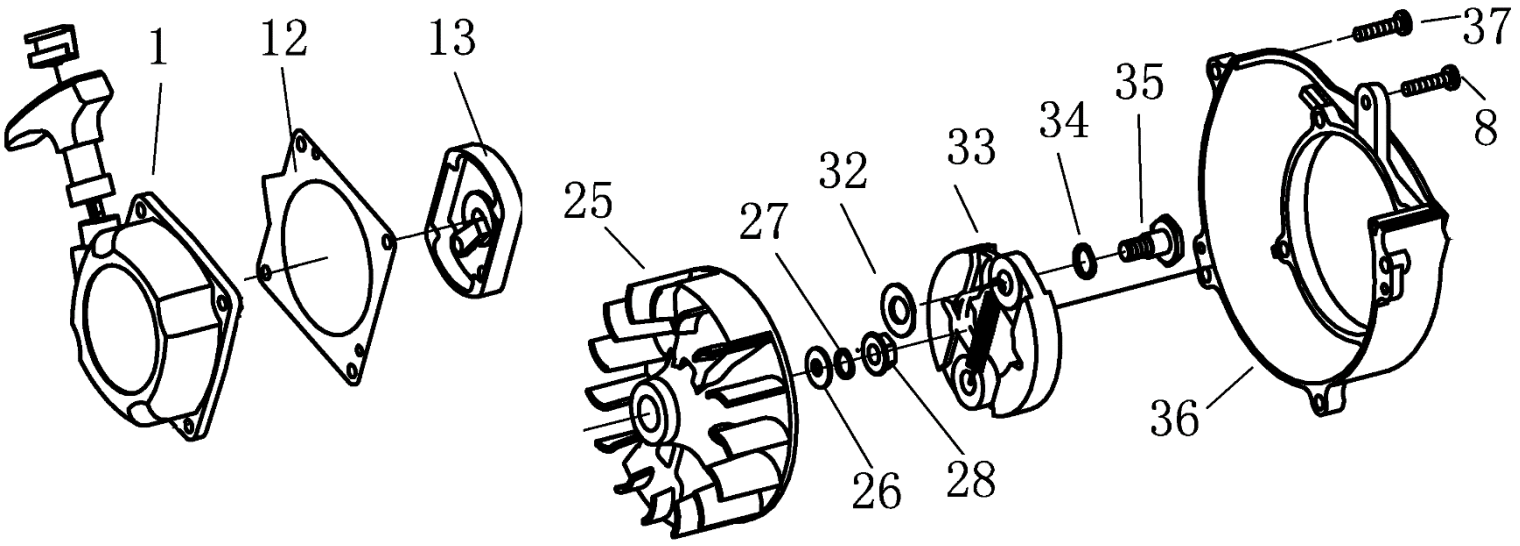

№	Артикул	Наименование	Σ	№	Артикул	Наименование	Σ
1	02050070030	Стартер в сборе	1	28	20300027	Гайка маховика M8x1,25	1
8	03020030016	Болт M5x10	1	32	03040050048	Шайба	2
12	02010030018	Прокладка под стартер	1	33	1700030	Сцепление	1
13	02050100006	Плата собачек стартера	1	34	04040209001	Шайба 10x14	2
25	043241110	Маховик	1	35	04040110002	Болт крепления сцепления	2
26	03040020018	Шайба d8	1	36	70070030022	Крышка сцепления	1
27	03050010008	Шайба d8	1	37	03010010058	Болт M5x25	6

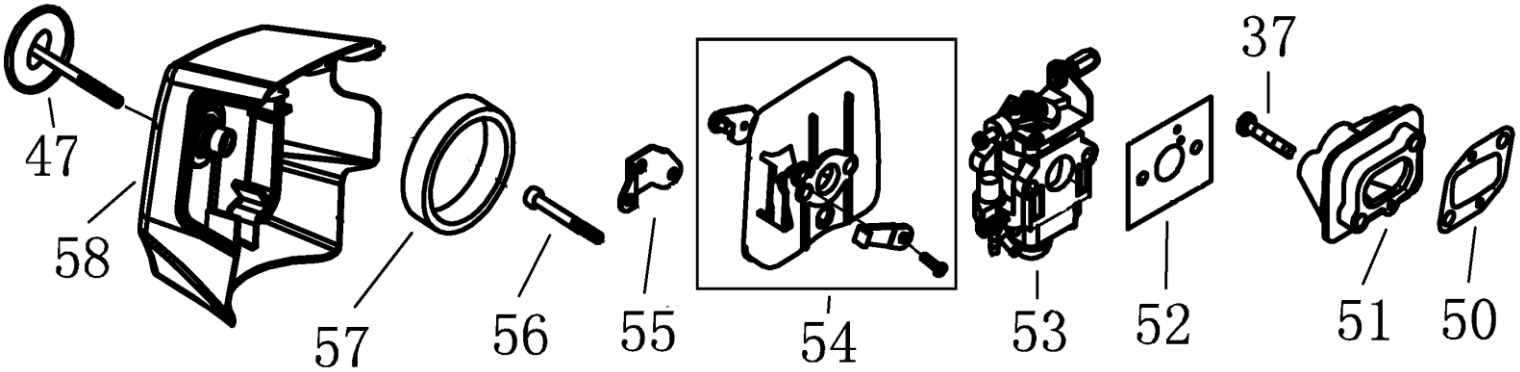

№	Артикул	Наименование	Σ	№	Артикул	Наименование	Σ
37	03010010058	Болт M5x25	6	54	70030040327	Опора воздушного фильтра	1
47	02110030079	Болт крепления крышки фильтра	1	55	02020161004	Плата опоры	1
50	02070010473	Прокладка под теплоизолятор	1	56	03010010077	Болт M5x55	2
51	043214110	Теплоизолятор	1	57	02090010044	Фильтр воздушный	1
52	02070010073	Прокладка под карбюратор	1	58	70030040107	Крышка воздушного фильтра	1
53	043251000	Карбюратор	1				

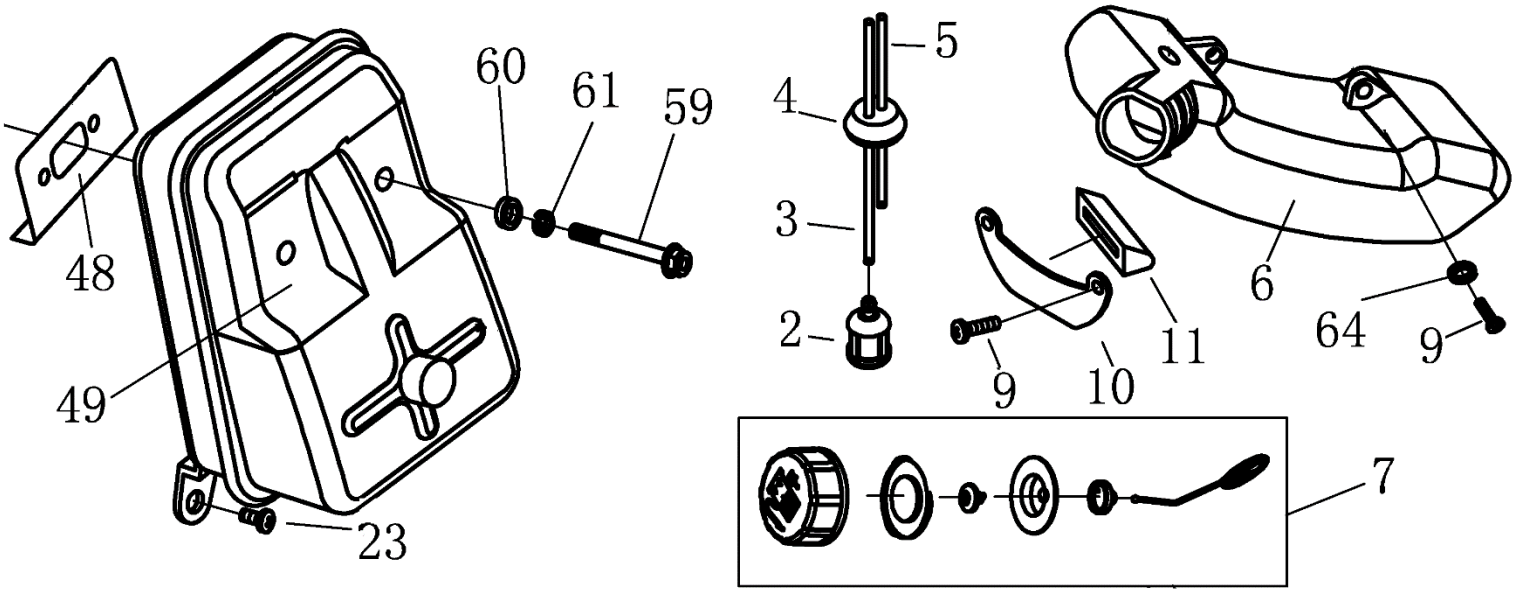

№	Артикул	Наименование	Σ	№	Артикул	Наименование	Σ
2	02050120002	Фильтр топливный	1	11	32200025	Амортизатор бака	1
3	61330010039	Шланг топливный	1	23	03020030016	Болт M5x10	1
4	02080030025	Уплотнение шланга	1	48	02070010165	Прокладка глушителя	1
5	61330010039	Шланг праймера	1	49	02050010046	Глушитель	1
6	70050030019	Бак топливный	1	59	03010010036	Болт глушителя	2
7	02110020026	Пробка топливного бака	1	60	03040020015	Шайба d6	2
9	03010010062	Болт M5x20	12	61	03050010012	Шайба d6	2
10	02020160439	Кронштейн топливного бака	1	64	03040010010	Шайба d5	2