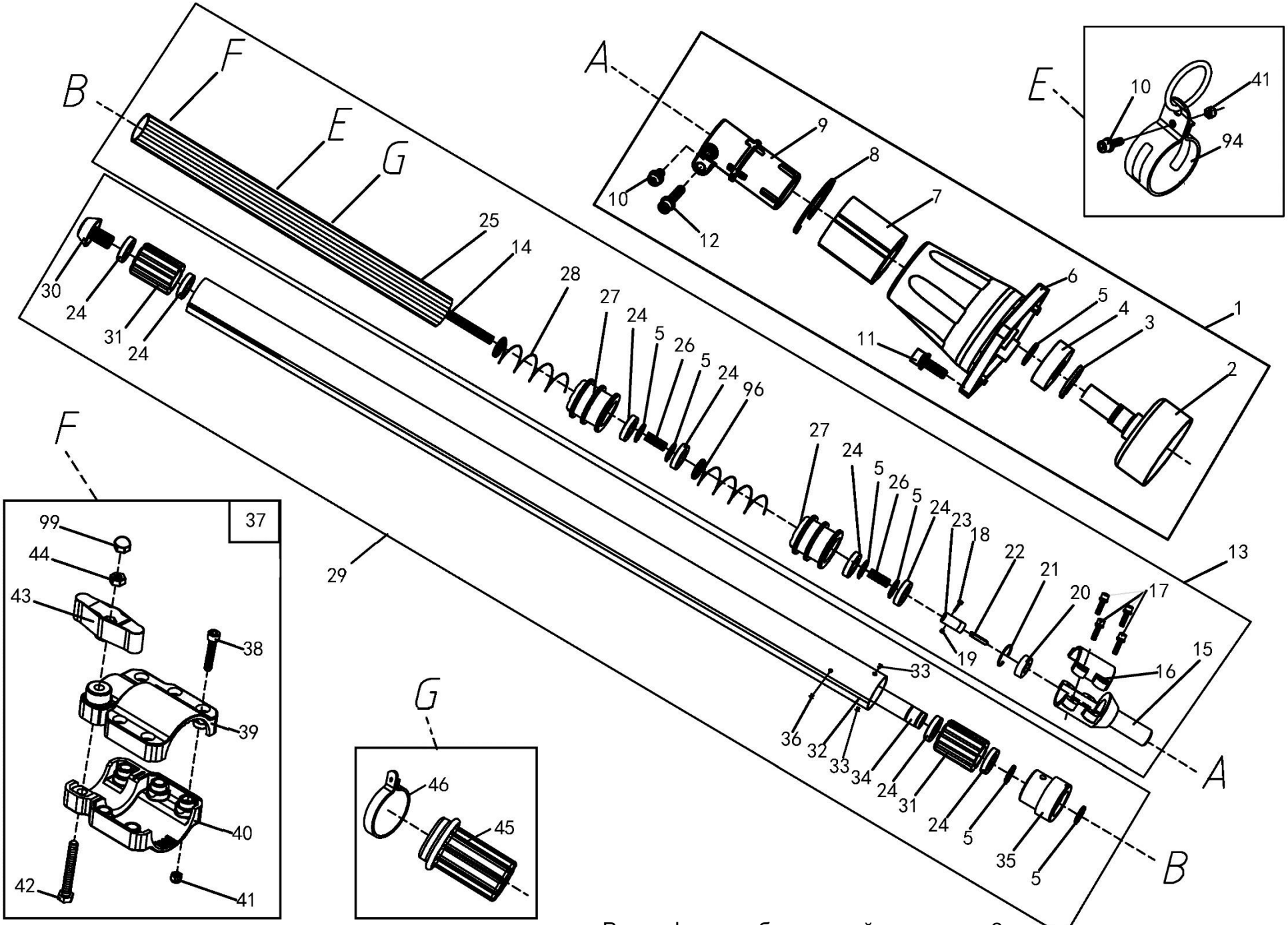

Расшифровку обозначений см. на стр. 2

№	Артикул	Наименование	Σ	№	Артикул	Наименование	Σ
1	61270020107	Корпус сцепления, в сборе	1	26	02010010178	Соединитель приводных валов	2
2	02020050036	Барабан сцепления	1	27	02080020109	Вкладыш штанги	2
3	03120020004	Кольцо-фиксатор	1	28	02020110115	Пружина	1
4	04035303004	Подшипник 6202	1	29	61270010151	Штанга верхняя половина, комплект с валом	1
5	03120010005	Кольцо стопорное	8	30	70070110038	Втулка шлицевая штанги (верхней половины)	1
6	80010060017	Корпус сцепления	1	31	02080020105	Втулка вала	4
7	02080020106	Виброизолятор штанги	1	32	02010010146	Штанга, верх	1
8	03120020010	Кольцо стопорное	1	33	04100000929	Заклепка 3,2x9	2
9	80010060016	Муфта штанги	1	34	02010010148	Вал штанги, верхний	1
10	03020020025	Болт M5x12	3	35	70030180404	Корпус подшипника	1
11	03010010060	Винт M6x20	4	36	04100000938	Заклепка 5x11	1
12	03010010021	Болт M5x20	7	37	61270120009	Муфта соединительная штанги, комплект	1
13	61270010214	Штанга нижняя, комплект	1	38	03010010065	Болт M5x27	5
14	02010010246	Вал штанги, нижний	1	39	70030180405	Муфта штанги выдвижной, верх	1
15	80010060020	Соединитель штанги	1	40	70030180406	Муфта штанги выдвижной, низ	1
16	80010060021	Крышка соединителя штанги	1	41	03030060007	Гайка M5	10
17	03010010018	Болт M6x25	4	42	03010020025	Болт M6x45	1
18	03010010108	Винт M4x25	1	43	70030180407	Гайка барашек муфты	1
19	03030060006	Гайка, самоконтрящаяся M4	1	44	03030060002	Гайка M6	1
20	04035301003	Подшипник 6002	1	45	02080020163	Втулка	1
21	03120020001	Кольцо стопорное	1	46	02020040063	Хомут	1
22	02020160792	Вал кованый, короткий	1	94	02020040054	Скоба крепления ремня	1
23	02020090119	Втулка шлицевая штанги (нижней половины)	1	96	02020110117	Пружина штанги	1
24	03090010044	Подшипник 6802	12	99	03030070045	Гайка M6, колпачковая	1
25	02010010198	Штанга, низ	1				

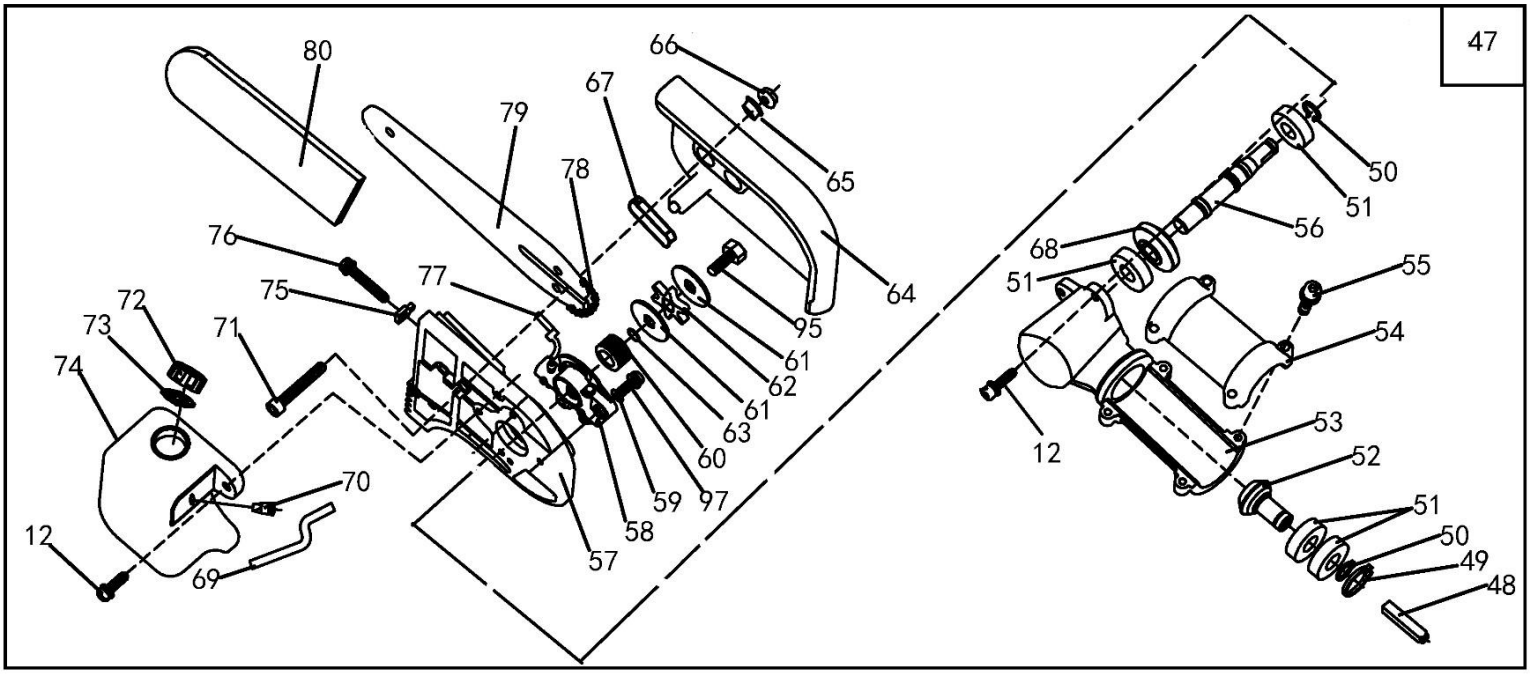

№	Артикул	Наименование	Σ	№	Артикул	Наименование	Σ
12	03020020052	Болт M5x20	7	65	02030030014	Втулка крышки шины	2
47	61270030085	Редуктор комплект	1	66	03030050002	Гайка крепления крышки шины	2
48	02020160635	Вставка вала, соединительная	1	67	02080030033	Прокладка	1
49	03010010057	Кольцо стопорное	1	68	02020090110	Шестерня редуктора	1
50	03120010002	Кольцо стопорное	2	69	01040010014	Шланг топливный	0,09
51	03090010020	Подшипник 6001	4	70	02080040010	Клапан сапуна	1
52	02020090120	Вал-шестерня редуктора	1	71	03010010034	Болт M6x40	2
53	80010040040	Корпус редуктора	1	72	70030060132	Пробка масляного бака	1
54	80010060022	Крышка редуктора	1	73	02070020057	Кольцо уплотнительное пробки	1
55	03010010057	Болт M5x25	5	74	70050030103	Бак масляный	1
56	02020090109	Вал редуктора	1	75	03030070063	Палец натяжения цепи	1
57	80010040039	Плата корпуса редуктора	1	76	03010060050	Болт натяжения цепи	1
58	02050130005	Маслонасос	1	77	02080030031	Уплотнение шланга маслонасоса	1
59	03050010015	Шайба d5	2	78	A050-VS-44E	Цепь 3/8"-1,3mm- 44 PRO (VS)	1
60	02020090108	Червяк маслонасоса	1	79	952927	Шина CHAMPION 12"	1
61	02050110021	Шайба ведущей звездочки	2	80	C1370	Чехол для шины CHAMPION	1
62	02050110020	Звездочка ведущая	1	95	03010030009	Болт M6x10	1
63	03040050047	Шайба d10	1	97	03010060055	Болт M5x16	2
64	70030030460	Крышка шины	1				

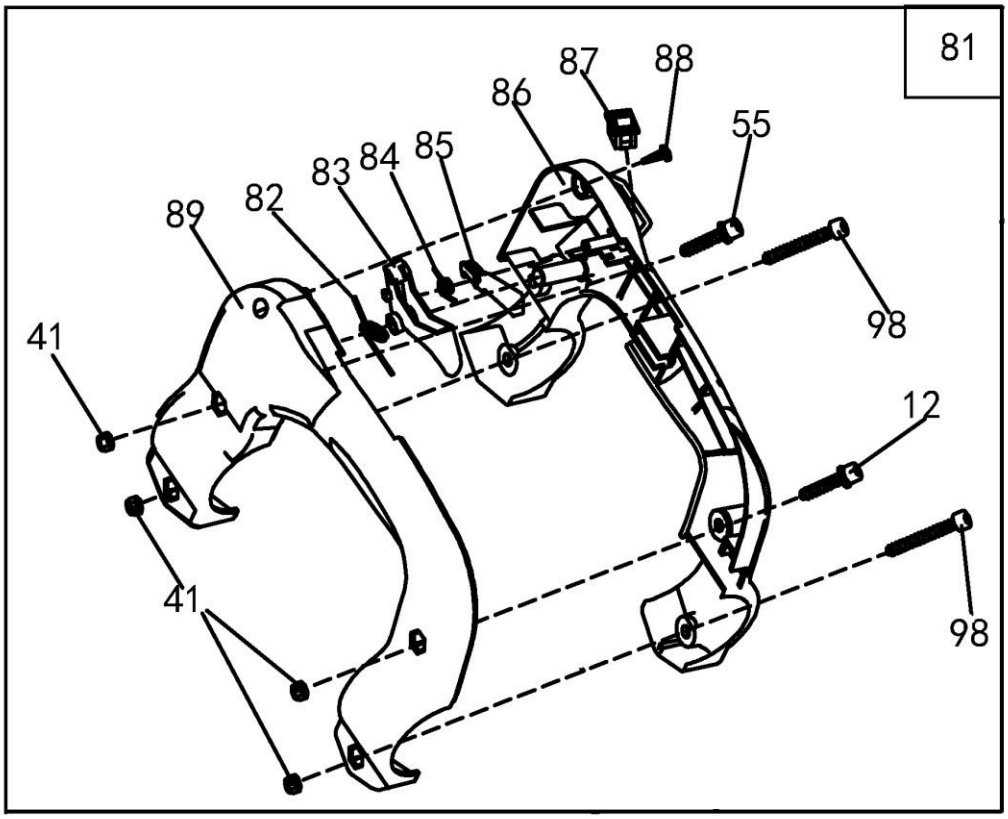

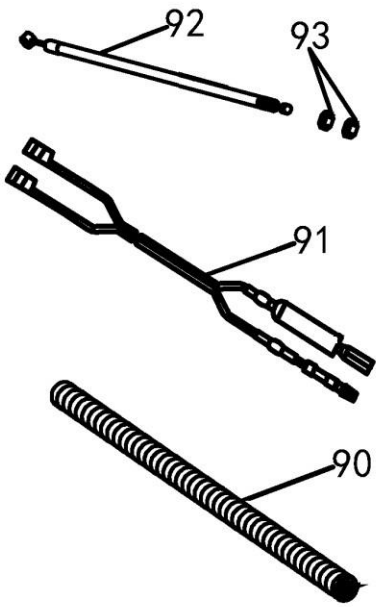

№	Артикул	Наименование	Σ	№	Артикул	Наименование	Σ
12	03010010061	Болт M5x20	7	87	040504012	Выключатель зажигания	1
41	03030060007	Гайка M5	10	88	03010040038	Винт самонарезающий 3,5x16	1
55	03010010057	Болт M5x25	5	89	70030070333	Рукоятка левая половина	1
81	61270040091	Рукоятка управления, комплект	1	90	61350020009	Оболочка троса газа	1
82	02020110109	Пружина курка газа	1	91	02050050246	Провода выключения зажигания	1
83	70030070333	Курок газа	1	92	02050040152	Трос газа	1
84	02020110108	Пружина предохранителя	1	93	03030010004	Гайка M6	2
85	70030070432	Предохранитель курка газа	1	98	03010010030	Болт M5x40	2
86	70030070334	Рукоятка правая половина	1				

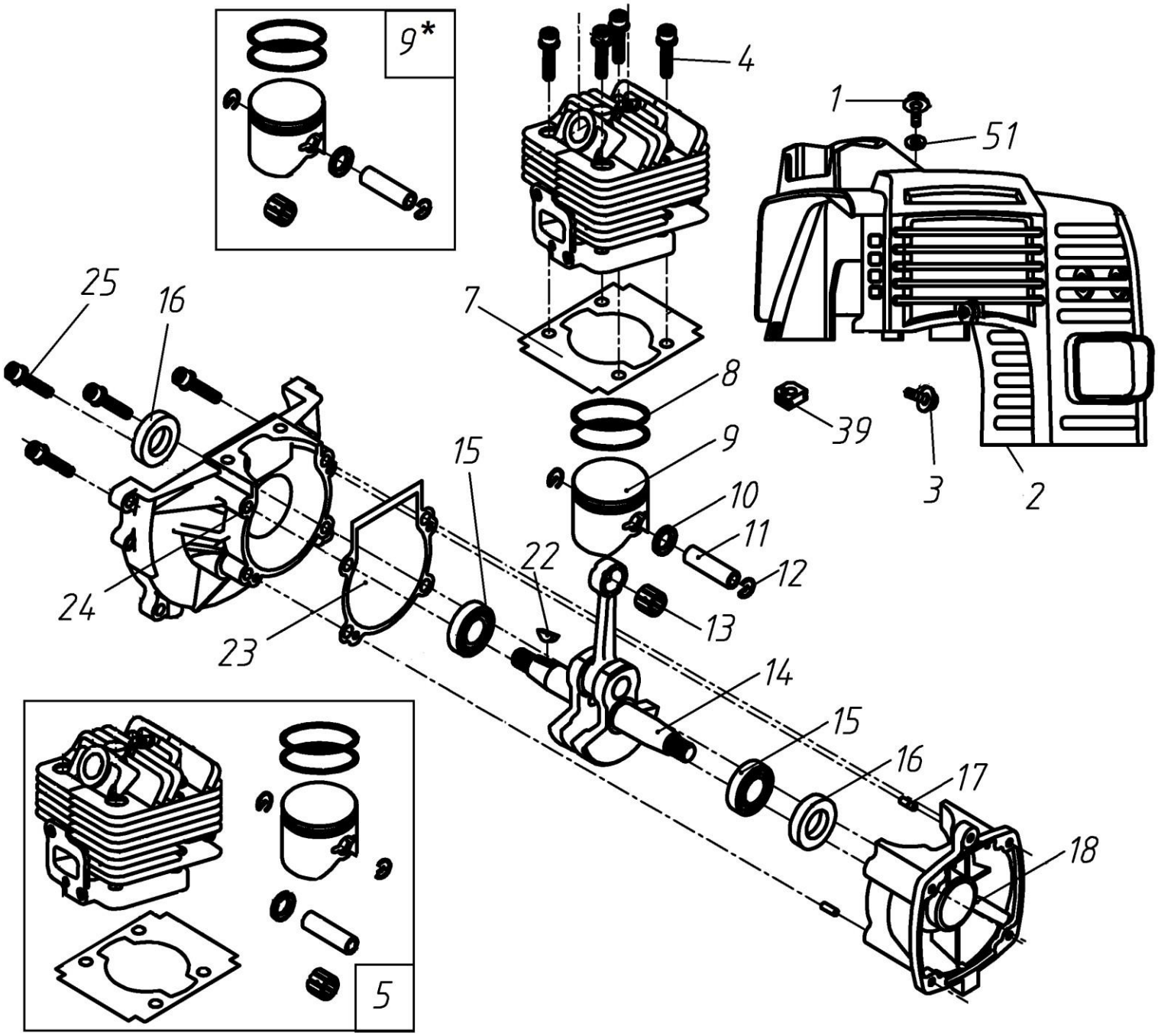

№	Артикул	Наименование	Σ	№	Артикул	Наименование	Σ
1	03010110007	Винт M5x12	1	13	03090020018	Подшипник пальца	1
2	70030030695	Крышка цилиндра	1	14	02020120090	Коленвал	1
3	03020020055	Винт 4x12	1	15	03090010028	Подшипник коленвала 6001	2
4	03010010062	Болт M5x20	10	16	03100010032	Сальник коленвала 12x22x7	2
5	026112300	Поршневая группа, комплект	1	17	03060010002	Штифт картера 3x10	2
7	02070010032	Прокладка цилиндра	1	18	70070050106	Картер сторона стартера	1
8	02020020003	Кольцо поршневое 34 мм	2	22	03070010001	Шпонка маховика 3x3,7x12	1
9	02010020005	Поршень	1	23	02070010119	Прокладка картера	1
9*	026121100	Поршень, комплект	1	24	70070050107	Картер сторона маховика	1
10	02020150002	Шайба пальца	2	25	03010010058	Болт M5x25	4
11	02020010047	Палец поршня	1	39	02080020012	Заглушка	1
12	02020030017	Кольцо стопорное пальца	2	51	02070010460	Прокладка d5.2	1

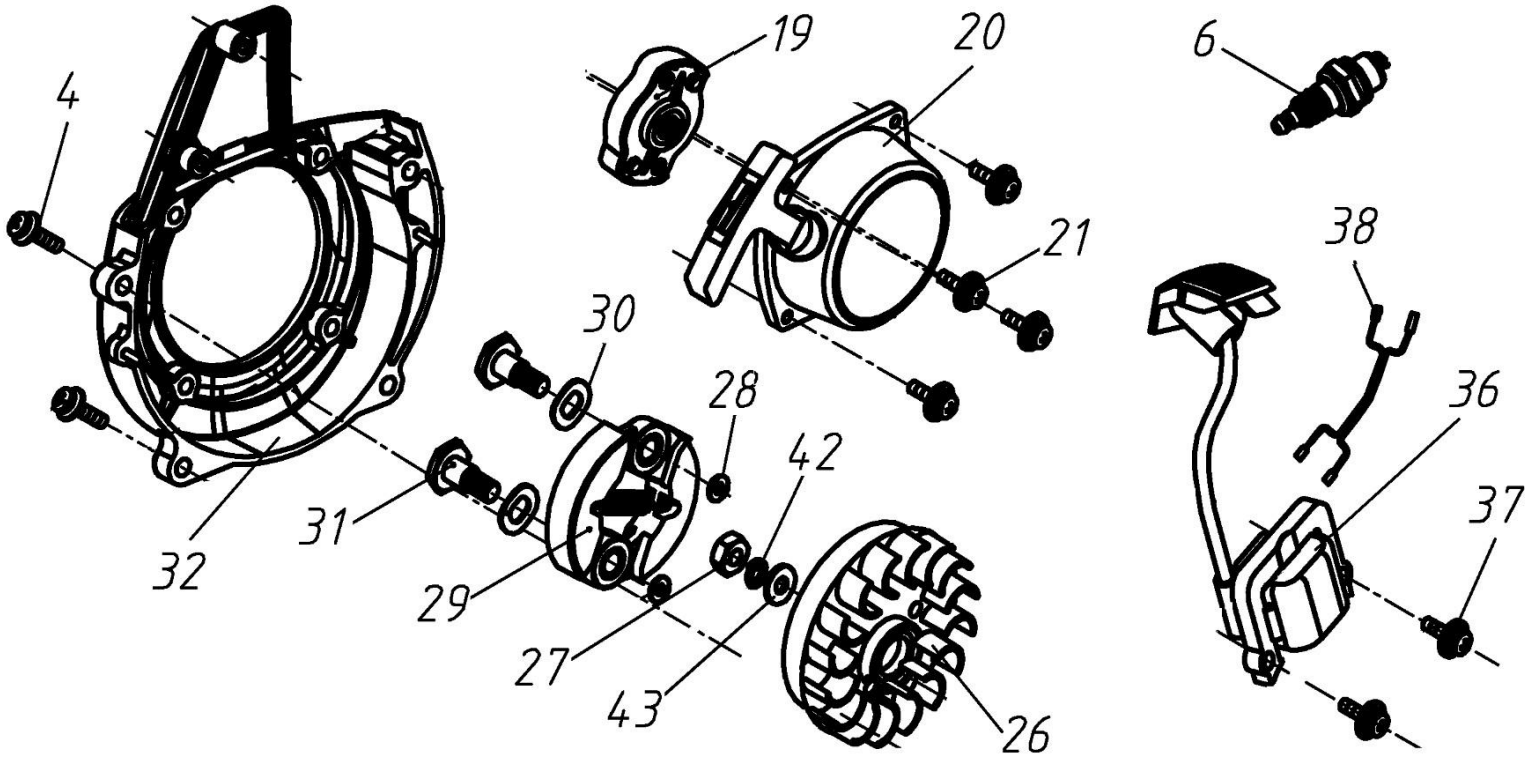

№	Артикул	Наименование	Σ	№	Артикул	Наименование	Σ
4	03020020012	Болт M5x20	10	29	1700029	Сцепление	1
6	L7T	Свеча зажигания	1	30	03040050042	Шайба болта сцепления	2
19	02050100032	Плата собачек стартера	1	31	02020130001	Болт крепления сцепления	2
20	02050070152TU	Стартер в сборе PP125 (до с/н 4102220999999)	1	32	70070030026TU	Крышка сцепления	1
20	02060050033	Стартер в сборе PP125 (после с/н 4102221000001)	1	36	02050030124	Магнето	1
21	03020020029	Винт M4x16	5	37	03020020054	Болт 4x20	2
26	02050030018	Маховик	1	38	02050050213	Провод выключения зажигания	1
27	03030020003	Гайка M8x1	1	42	03050010008	Шайба пружинная	1
28	03040050052	Шайба 6x15x1,2	2	43	03040020018	Шайба	1

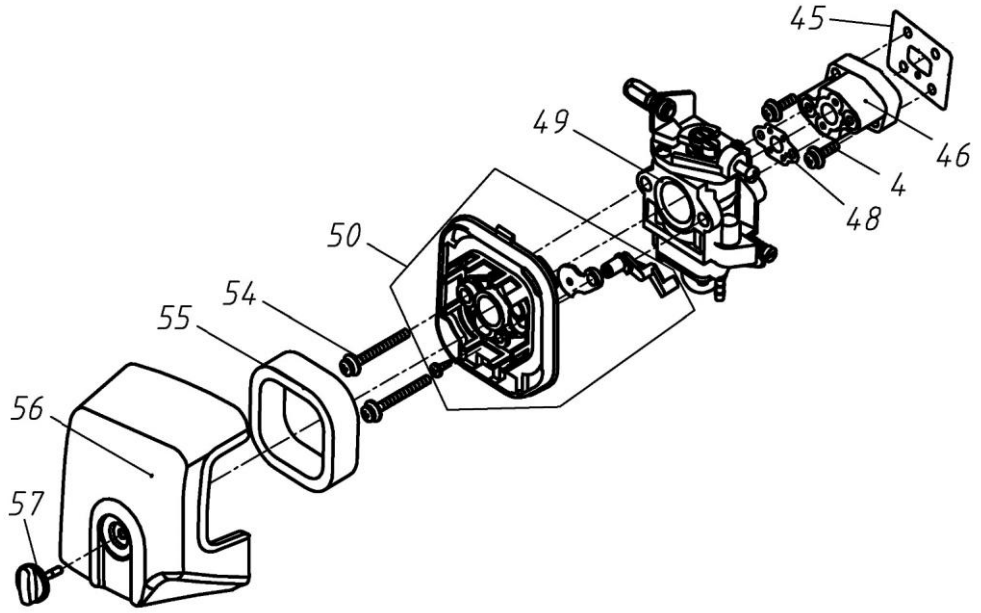

№	Артикул	Наименование	Σ	№	Артикул	Наименование	Σ
4	03020020012	Болт M5x20	10	50	70080120007	Опора фильтра, комплект	1
45	026114710	Прокладка под теплоизолятор	1	54	03020020044	Болт M5x55	2
46	70030020016	Теплоизолятор	1	55	02090010011	Фильтр воздушный	1
48	02070010071	Прокладка под карбюратор	1	56	70030040123	Крышка воздушного фильтра	1
49	026151000	Карбюратор	1	57	02110030079	Болт крепления крышки фильтра	1

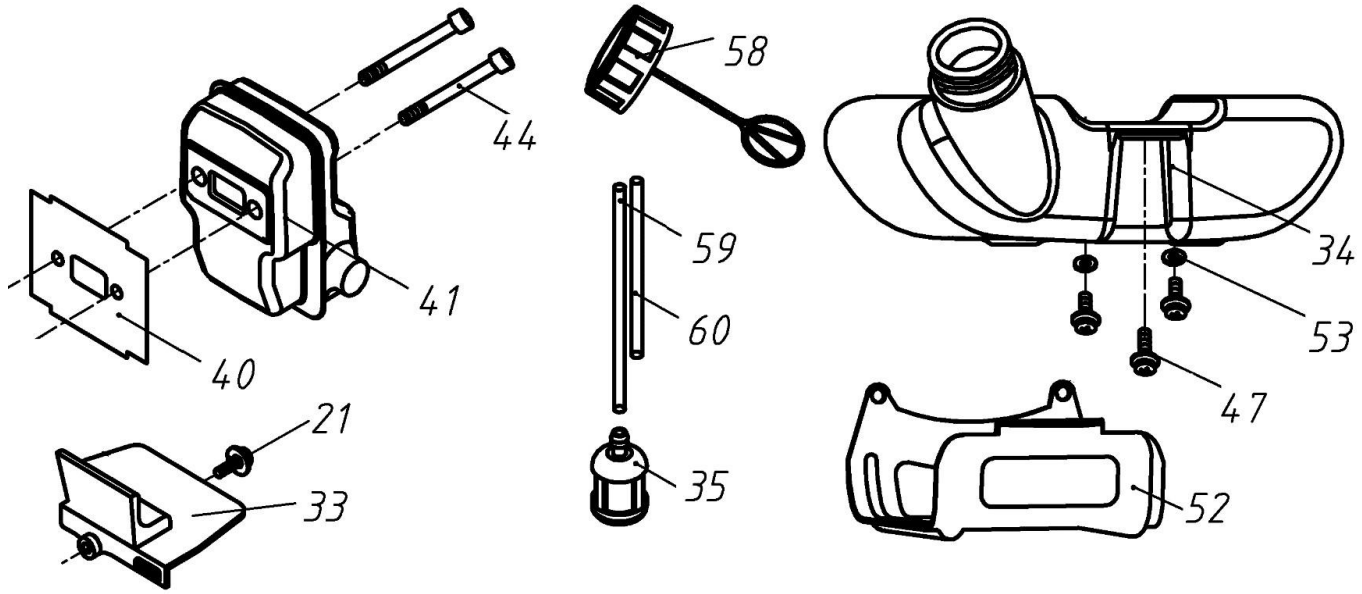

№	Артикул	Наименование	Σ	№	Артикул	Наименование	Σ
21	03020020029	Винт M4x16	5	47	03020010012	Винт M5x16	3
33	70030030164	Защита картера	1	52	02020160564TU	Защита топливного бака (до с/н 4102220999999)	1
34	70050030089	Бак топливный	1	52	02020160564M	Защита топливного бака (после с/н 4102221000001)	1
35	02050120002	Фильтр топливный	1	53	03040050022	Шайба 5x15x1	2
40	026116710	Прокладка глушителя	1	58	02110020026	Пробка топливного бака	1
41	026116000	Глушитель	1	59	61330010017	Шланг топливный	0,16
44	03010010051	Болт M5x55	2	60	61330010018	Шланг топливный	0,08