До серийного номера 3901240399999

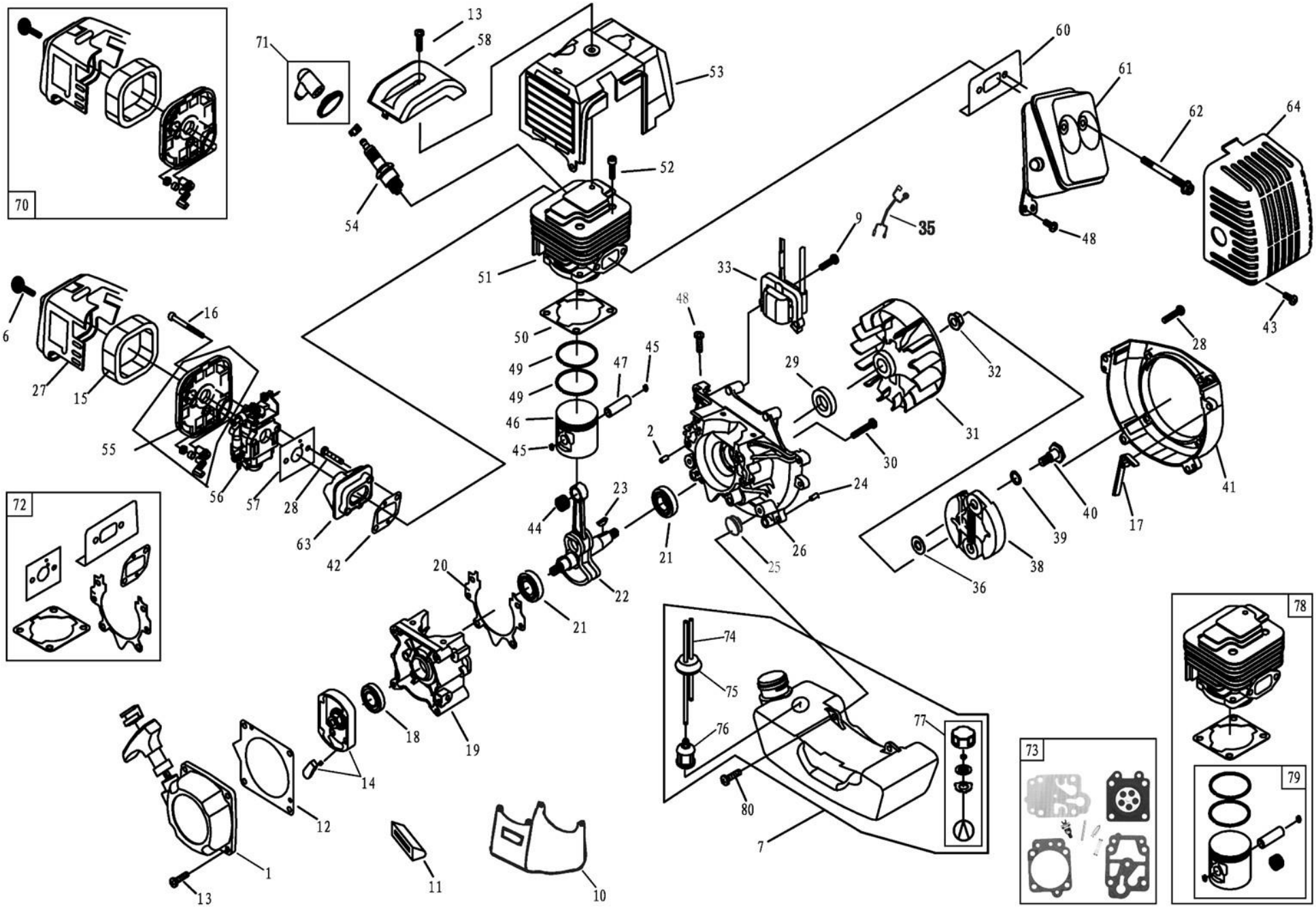

№	Артикул	Наименование	Σ	№	Артикул	Наименование	Σ
1	02050070030 **	Стартер	1	42	02070010092	Прокладка под теплоизолятор	1
2	20700006	Штифт 4x10	2	43	20100074	Винт M5x12	1
6	31204101	Винт барашковый	1	44	971101314	Подшипник игольчатый 9x12x11	1
9	20100075	Винт M5x20	2	45	16330142	Кольцо стопорное	2
10	31300182	Защита топливного бака	1	46	31300041	Поршень пустой	1
11	32200025	Прокладка опоры бака	1	47	16330144	Палец поршня	1
12	31200081	Прокладка стартера	1	48	20100074	Винт M5x12	1
13	20100075	Винт M5x20	5	49	02020020006	Кольцо поршневое 36x1,5	2
14	02050100006	Плата собачек стартера	1	50	033112710	Прокладка цилиндра	1
15	31200033 **	Фильтр воздушный	1	51	70070130069	Цилиндр	1
16	20100085	Винт M5x55	2	52	0404010402357	Винт M5x20	4
17	31200035	Дефлектор	1	53	31204107 **	Крышка цилиндра	1
18	03100010032	Сальник 12x22x7	1	54	L7T	Свеча зажигания	1
19	31300003	Картер сторона стартера	1	55	31204100	Основание фильтра	1
20	31400070	Прокладка картера	1	56	026151000	Карбюратор	1
21	03090010034	Подшипник 6201	2	57	033151710	Прокладка под карбюратор	1
22	033122000	Коленвал	1	58	31202007 **	Накладка крышки цилиндра	1
23	951103130	Шпонка 3x5x12(13)	1	60	033116710	Прокладка глушителя	1
24	20700006	Штифт 4x10	2	61	033116000	Глушитель	1
25	02070020046	Амортизатор бака передний	2	62	20100057	Винт M5x55	2
26	31300006	Картер сторона маховика	1	63	033114110	Теплоизолятор	1
27	31204099 **	Крышка воздушного фильтра	1	64	31204108 **	Крышка глушителя	1
28	20100075	Винт M5x20	2	70	31503470 **	Корпус фильтра в сборе	1
29	03100010032	Сальник 12x22x7	1	71	043141260	Колпачок свечи зажигания	1
30	20100043	Винт M5x30	4	72	1700033	Прокладки, комплект	1
31	31500002	Маховик	1	73	1700042	Ремкомплект карбюратора	1
32	20300027	Гайка крепления маховика M8x1,25	1	74	61330010039 *	Шланг топливный	2
33	31500007	Магнето	1	75	02080030025	Уплотнение топливного бака	1
35	200325	Провод глушения двигателя	1	76	02050120002	Фильтр топливный	1
36	31100042	Шайба D8	2	77	02110020026	Пробка топливного бака	1
38	1700030	Сцепление	1	78	70080120282	Поршневая группа, комплект	1
39	04040209001	Шайба болта крепления сцепления	2	79	70080120283	Поршень, комплект	1
40	04040110002	Болт крепления сцепления	2	80	20100083	Винт M5x16	2
41	31300059	Крышка сцепления	1				

* В заводском исполнении прямой шланг черный, обратный прозрачный. В запчасти поставляется прозрачный шланг длиной 165мм, при необходимости обрезать по месту, также поставляется прозрачный шланг длиной 5м, артикул 1700004.

** Применяется на триммеры до серийного номера 3901240399999

До серийного номера 3901240399999

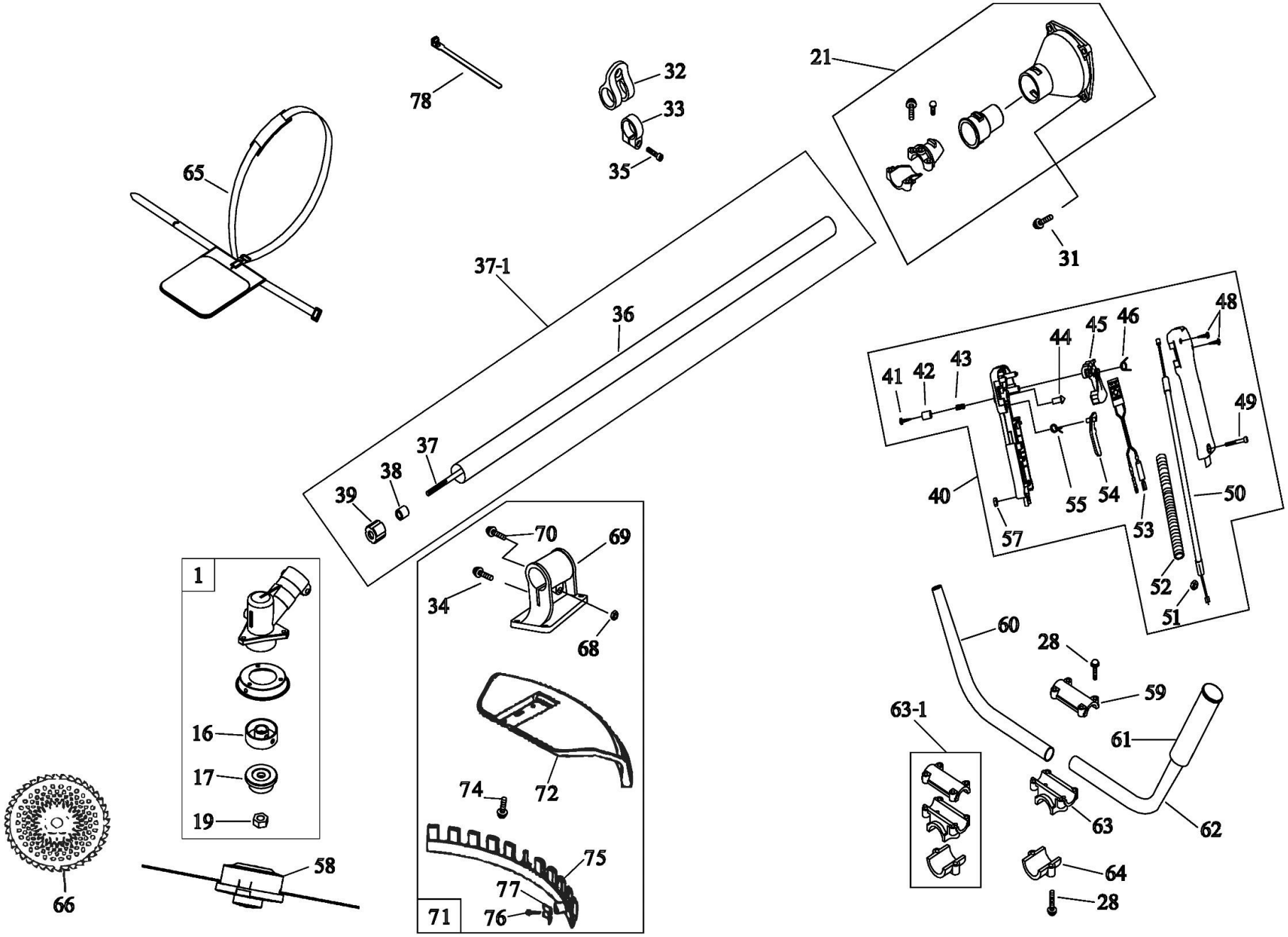

№	Артикул	Наименование	Σ	№	Артикул	Наименование	Σ
1	E4	Редуктор	1	51	400088	Гайка М6	2
16	02020100040	Шайба редуктора защитная	1	52	300221	Гофра	1
17	02020100045	Шайба ножа прижимная	1	53	02050050296	Выключатель	1
19	04040401007	Гайка крепления ножа	1	54	200354	Предохранитель	1
21	61270020002 **	Корпус сцепления в сборе	1	55	200115	Пружина	1
28	20100036	Винт М5х25	4	57	400168	Гайка М5	1
31	03010010060**	Винт М6х20	4	58	C5142*	Головка триммерная SpeedFeed	1
32	70030180133	Кронштейн крепления ремня	1	59	32300011	Кронштейн, верхняя часть	1
33	70030160007	Фиксатор кронштейна	1	60	02020160596	Рукоятка, правая половина	1
34	20100100	Винт М5х14	1	61	02080020123	Ручка левой рукоятки	1
35	20100025	Винт М5х20	1	62	02020160595	Рукоятка, левая половина	1
36	02010010091	Штанга пустая	1	63	32300017	Кронштейн, средняя часть	1
37	02020060017	Вал штанги	1	63-1	1700006	Кронштейн, комплект	1
37-1	1700036	Штанга, комплект	1	64	32300012	Кронштейн, нижняя часть	1
38	143112310	Втулка вала штанги	6	65	C4005*	Ремень двойной	1
39	143112330	Амортизатор	6	66	C5107*	Нож 40/255/25,4	1
40	325090247	Рукоятка управления, комплект	1	68	20300020	Гайка М5	2
41	400084	Винт самонарезающий 2,9х10	1	69	143117910	Кронштейн крепления кожуха	1
42	300253	Фиксатор газа	1	70	20100043	Винт М5х30	2
43	200116	Пружина	1	71	P1	Кожух, комплект	1
44	300047	Штифт	1	72	32240343	Кожух защитный	1
45	200353	Курок газа	1	74	32400130	Винт М5х16	4
46	200114	Пружина	1	75	143117210	Фартук	1
48	400085	Винт самонарезающий 2,9х18	2	76	20400001	Винт самонарезающий 4,2х16	2
49	400086	Винт М5х27	1	77	02020070102	Нож для обрезки корда	1
50	02050040048	Трос газа	1				

* Указан один из вариантов, все варианты см. в полном каталоге продукции Champion

** Применяется на триммеры до серийного номера 3901240399999

Начиная с серийного номера 3901240400001

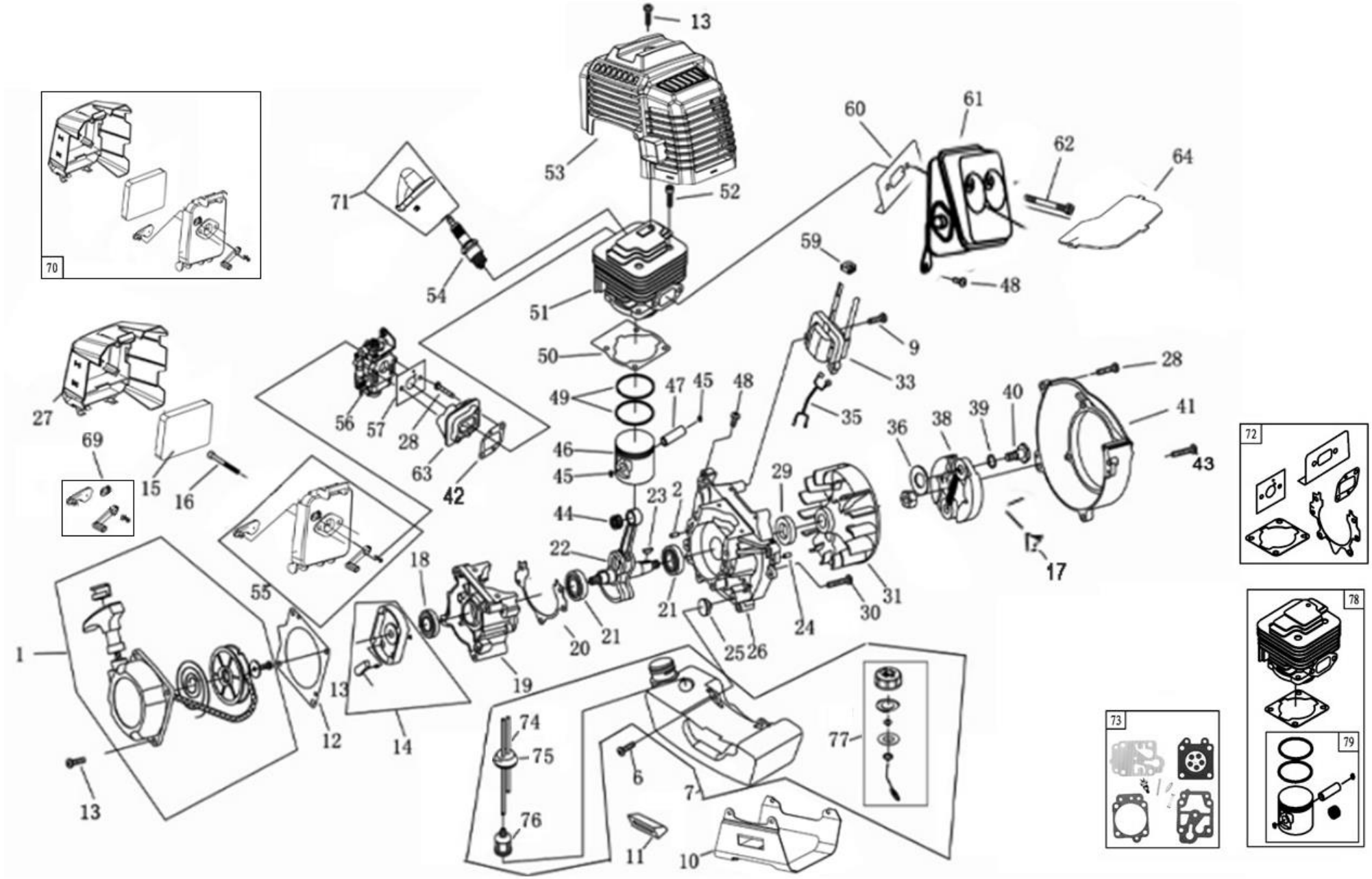

№	Артикул	Наименование	Σ	№	Артикул	Наименование	Σ
1	30000842 ***	Стартер	1	41	31300059	Крышка сцепления	1
2	20700006	Палец	2	42	02070010092	Прокладка под теплоизолятор	1
6	20100021	Винт	1	43	20100074	Винт M5x12	1
7	31204098	Бак топливный в сборе	1	44	971101314	Подшипник игольчатый 9x12x11	1
9	20100075	Винт	2	45	4004004103	Кольцо стопорное	2
10	31300182	Защите топливного бака	1	46	31300041	Поршень пустой	1
11	32200025	Прокладка опоры бака	1	47	16330144	Палец поршня	1
12	31200081	Прокладка стартера	1	48	20100074	Винт M5x12	1
13	20100075	Винт M5x20	5	49	02020020006	Кольцо поршневое 36x1,5	2
14	02050100006	Плата собачек стартера	1	50	033112710	Прокладка цилиндра	1
15	08050006 ***	Фильтр воздушный	1	51	70070130069	Цилиндр	1
16	20100085	Винт M5x55	2	52	0404010402357	Винт M5x20	4
17	31200035	Дефлектор	1	53	03010001 ***	Крышка цилиндра	1
18	03100010032	Сальник 12x22x7	1	54	L7T	Свеча зажигания	1
19	31300003	Картер сторона стартера	1	55	03030022 ***	Основание фильтра	1
20	31400070	Прокладка картера	1	56	026151000	Карбюратор	1
21	03090010034	Подшипник 6201	2	57	026151000	Прокладка под карбюратор	1
22	31100003	Коленвал	1	59	31200083	Заглушка	1
23	951103130	Шпонка 3x5x12(13)	1	60	033116710	Прокладка глушителя	1
24	20700006	Штифт 4x10	2	61	033116000	Глушитель	1
25	02070020046	Амортизатор бака передний	2	62	20100057	Винт M5x55	2
26	31300006	Картер сторона маховика	1	63	033114110	Теплоизолятор	1
27	03030018 ***	Крышка воздушного фильтра	1	64	03060024 ***	Крышка теплоизолирующая	1
28	20100075	Винт M5x20	2	69	03030132 ***	Комплект рычагов	1
29	03100010032	Сальник 12x22x7	1	70	03030032 ***	Корпус фильтра в сборе	1
30	20100043	Винт M5x30	4	71	043141260	Колпачок свечи зажигания	1
31	31500002	Маховик	1	72	1700033	Прокладки, комплект	1
32	20300027	Гайка крепления маховика M8x1,25	2	73	1700042	Ремкомплект карбюратора	1
33	31500007	Магнето	1	74	61330010039 *	Шланг топливный	2
35	200325	Провод глушения двигателя	1	75	02080030025	Уплотнение топливного бака	1
36	31100042	Шайба D8	2	76	02050120002	Фильтр топливный	1
38	31100047	Сцепление	1	77	02110020026	Пробка топливного бака	1
39	31100043	Шайба болта крепления сцепления	2	78	70080120282	Поршневая группа, комплект	1
40	31100048	Болт крепления сцепления	2	79	70080120283	Поршень, комплект	1

* В заводском исполнении прямой шланг черный, обратный прозрачный. В запчасти поставляется прозрачный шланг длиной 165мм, при необходимости обрезать по месту, также поставляется прозрачный шланг длиной 5м, артикул 1700004.

*** Применяется на триммеры начиная с серийного номера 3901240400001

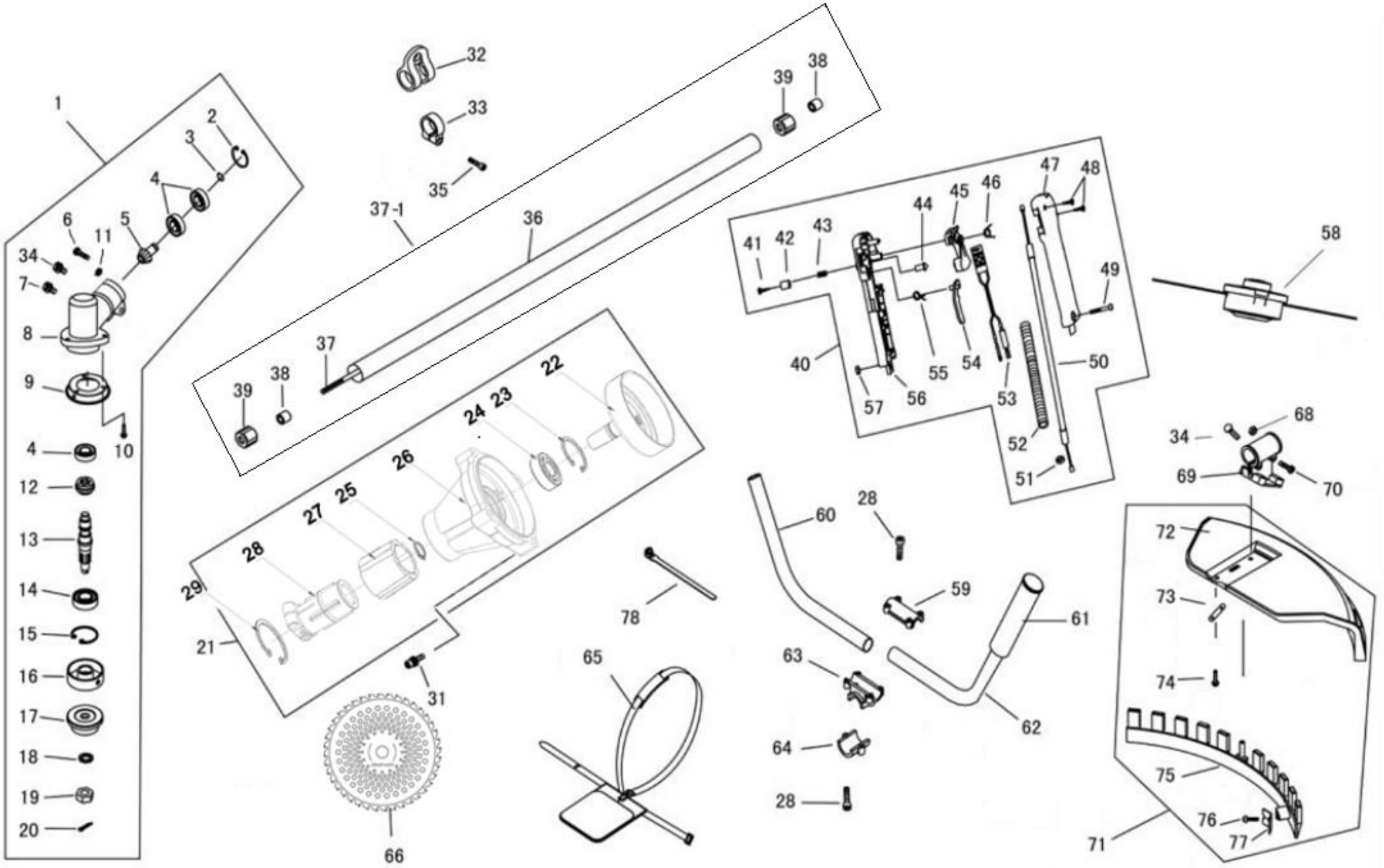
1
2
3
4
5
6
11
34
7
8
9
10
4
12
13
14
15
16
17
18
19
20
32
33
35
37-1
36
39
38
37
39
38
22
24
23
26
25
27
28
29
21
31
66
65
78
60
28
59
61
63
62
64
28
41
42
43
44
45
46
47
48
49
40
55
54
50
57
56
53
52
51
58
34
68
69
70
72
73
74
75
76
77
71

№	Артикул	Наименование	Σ	№	Артикул	Наименование	Σ
1	E4	Редуктор	1	51	400088	Гайка M6	2
16	02020100040	Шайба редуктора защитная	1	52	300221	Гофра	1
17	02020100045	Шайба ножа прижимная	1	53	02050050296	Выключатель	1
19	04040401007	Гайка крепления ножа	1	54	200354	Предохранитель	1
21	32500336 ***	Корпус сцепления в сборе	1	55	200115	Пружина	1
28	20100036	Винт M5x25	4	57	400168	Гайка M5	1
31	-	Винт M6x30	4	58	C5142*	Головка триммерная SpeedFeed	1
32	70030180133	Кронштейн крепления ремня	1	59	32300011	Кронштейн, верхняя часть	1
33	70030160007	Фиксатор кронштейна	1	60	02020160596	Рукоятка, правая половина	1
34	20100100	Винт M5x14	1	61	02080020123	Ручка левой рукоятки	1
35	20100025	Винт M5x20	1	62	02020160595	Рукоятка, левая половина	1
36	02010010091	Штанга пустая	1	63	32300017	Кронштейн, средняя часть	1
37	02020060017	Вал штанги	1	63-1	1700006	Кронштейн, комплект	1
37-1	1700036	Штанга, комплект	1	64	32300012	Кронштейн, нижняя часть	1
38	143112310	Втулка вала штанги	6	65	C4005*	Ремень двойной	1
39	143112330	Амортизатор	6	66	C5107*	Нож 40/255/25,4	1
40	325090247	Рукоятка управления, комплект	1	68	20300020	Гайка M5	2
41	400084	Винт самонарезающий 2,9x10	1	69	143117910	Кронштейн крепления кожуха	1
42	300253	Фиксатор газа	1	70	20100043	Винт M5x30	2
43	200116	Пружина	1	71	P1	Кожух, комплект	1
44	300047	Штифт	1	72	32240343	Кожух защитный	1
45	200353	Курок газа	1	74	32400130	Винт M5x16	4
46	200114	Пружина	1	75	143117210	Фартук	1
48	400085	Винт самонарезающий 2,9x18	2	76	20400001	Винт самонарезающий 4,2x16	2
49	400086	Винт M5x27	1	77	02020070102	Нож для обрезки корда	1
50	02050040048	Трос газа	1				

* Указан один из вариантов, все варианты см. в полном каталоге продукции Champion.
*** Применяется на триммеры начиная с серийного номера 3901240400001