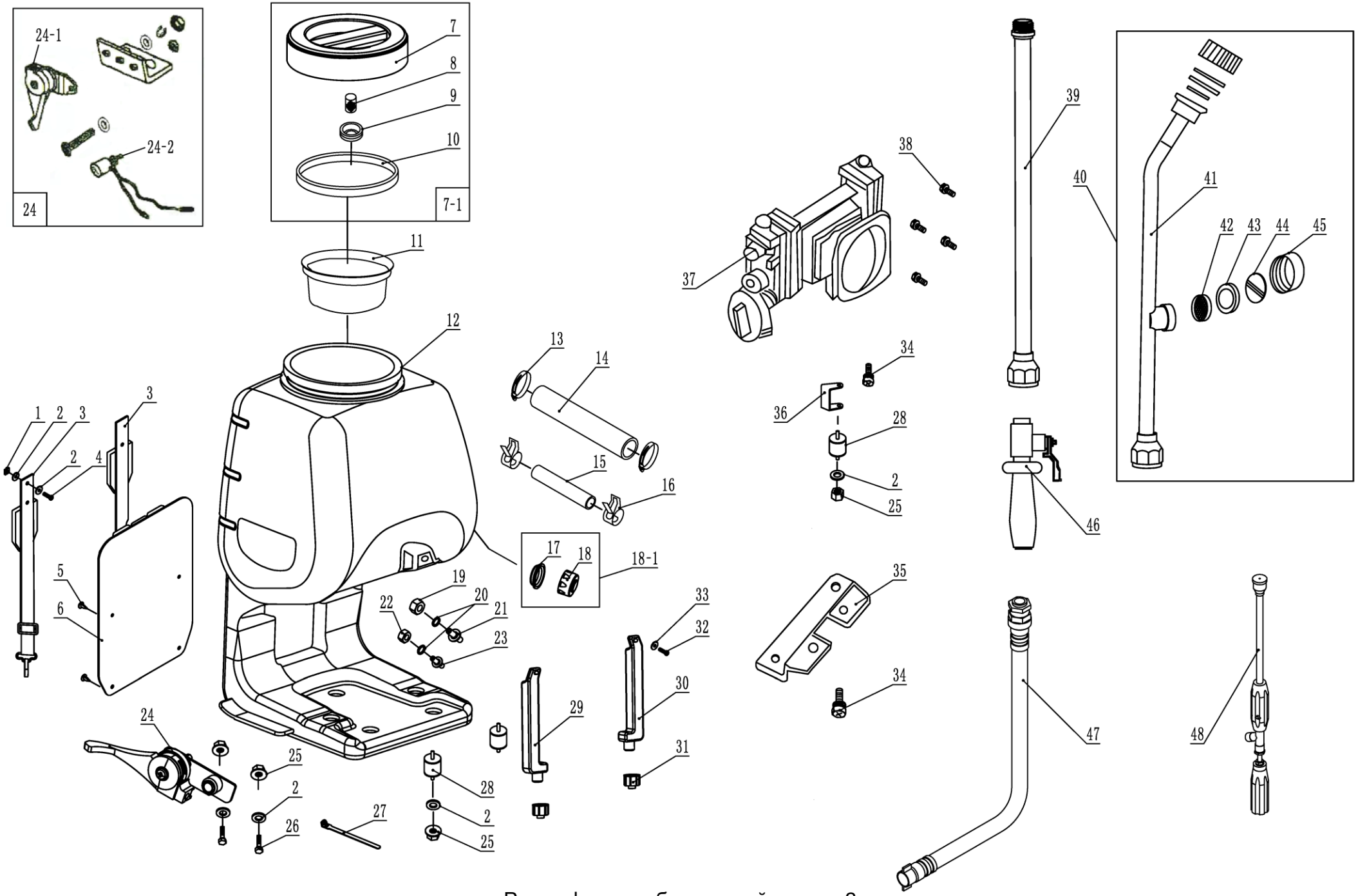


Расшифровка обозначений на стр. 2

| № | Артикул | Наименование | Σ | № | Артикул | Наименование | Σ |
|---|---|---|---|---|---|---|---|
| 1 | 03030070011 | Гайка | 2 | 24-1 | 02050190007 | Рычаг газа | 1 |
| 2 | 03040010012 | Шайба | 12 | 24-2 | 02050050037 | Выключатель зажигания | 1 |
| 3 | 02050060013 | Комплект ремней | 1 | 25 | 03030050003 | Гайка | 8 |
| 4 | 03010060082 | Винт | 2 | 26 | 03010020024 | Болт | 2 |
| 5 | 02110030174 | Клипса крепежная | 4 | 27 | 01050020001 | Стяжка кабельная | 1 |
| 6 | 02050060126 | Площадка опорная | 1 | 28 | 02080010051 | Виброизолятор | 3 |
| 7 | 70030060157 | Крышка бака для химикатов | 1 | 29 | 70050020358 | Рамка опорная левая | 1 |
| 7-1 | 70080120639 | Крышка бака для химикатов в сборе | 1 | 30 | 70050020359 | Рамка опорная правая | 1 |
| 8 | 02090010035 | Сапун | 1 | 31 | 70030180727 | Гайка | 2 |
| 9 | 02110020003 | Крышка сапуна | 1 | 32 | 03010060082 | Винт | 2 |
| 10 | 02070020041 | Кольцо уплотнительное | 1 | 33 | 03040010005 | Шайба | 2 |
| 11 | 70030170018 | Фильтр сетчатый бака химикатов | 1 | 34 | 03020030008 | Болт | 3 |
| 12 | 70050040055 | Бак для химикатов | 1 | 35 | 02020161058 | Скоба опорная двигателя | 1 |
| 13 | 02020040057 | Хомут | 2 | 36 | 02020160625 | Пластина крепления помпы | 1 |
| 14 | 01040010075 | Патрубок | 1 | 37 | 02050140009 | Насос* | 1 |
| 15 | 01040010074 | Патрубок | 1 | 38 | 03020030005 | Болт | 4 |
| 16 | 02020040004 | Хомут | 2 | 39 | 02050090066 | Удлинитель струйной трубки | 1 |
| 17 | 02070020043 | Кольцо уплотнительное сливной пробки бака химикатов | 1 | 40 | 02050090022 | Трубка струйная с форсунками в сборе | 1 |
| 18 | 70030060158 | Пробка сливная бака химикатов | 1 | 41 | 02060040213 | Трубка струйная | 1 |
| 18-1 | 70080120640 | Пробка сливная бака химикатов в сборе | 1 | 42 | 02060040089 | Сетка форсунки | 1 |
| 19 | 02030030018 | Гайка медная М10 | 1 | 43 | 02060040090 | Прокладка форсунки | 1 |
| 20 | 03110020020 | Кольцо уплотнительное | 2 | 44 | 02060040091 | Сопло форсунки | 1 |
| 21 | 02030030020 | Вставка М10 | 1 | 45 | 02060040092 | Крышка форсунки | 1 |
| 22 | 02030030016 | Гайка медная М8 | 1 | 46 | 70080030002 | Кран с рукояткой | 1 |
| 23 | 02030030015 | Вставка М8 | 1 | 47 | 02050090074 | Шланг высокого давления | 1 |
| 24 | 02050050262 | Рычаг газа и кнопка выключения в сборе на площадке | | 48 | 02050090047 | Пистолет распылитель | 1 |

* отдельные компоненты насоса рассматриваются на стр. 5

С этой страницы и далее рассматриваются компоненты двигателя, нумерация начинается заново, с «1».

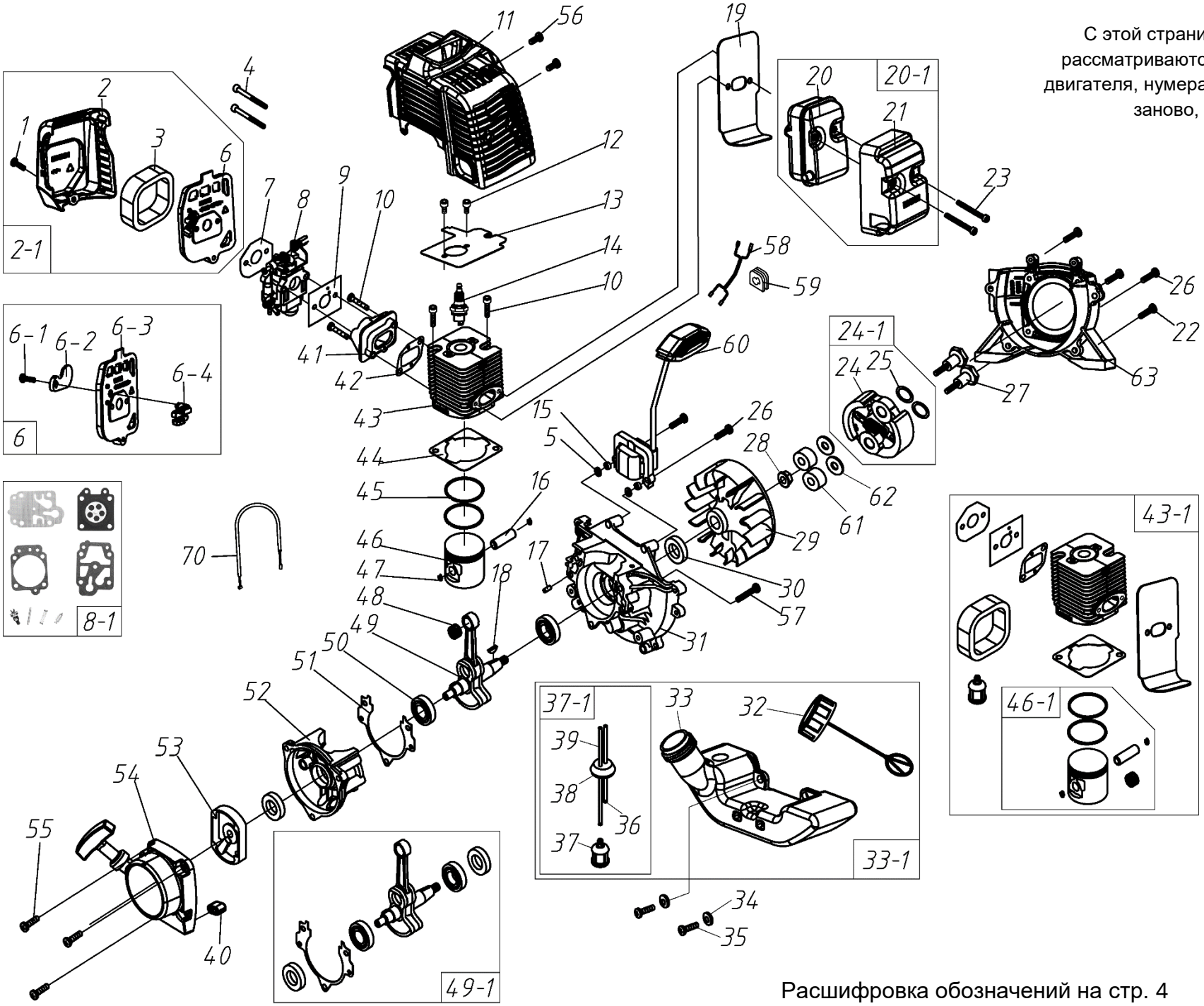


Расшифровка обозначений на стр. 4

| № | Артикул | Наименование | Σ | № | Артикул | Наименование | Σ |
|---|---|---|---|---|---|---|---|
| 1 | 03010040052 | Винт самонарезающий ST4.2x12 | 1 | 31 | 70070050090 | Картер, сторона маховика | 1 |
| 2 | 70030040189 | Крышка воздушного фильтра | 1 | 32 | 02110020047 | Пробка топливного бака | 1 |
| 2-1 | 70080120641 | Корпус воздушного фильтра в сборе | 1 | 33 | 70050030138 | Бак топливный | 1 |
| 3 | 02090010030 | Фильтр воздушный | 1 | 33-1 | 02060050030 | Бак топливный в сборе | 1 |
| 4 | 03010080048 | Винт M5x50 | 2 | 34 | 03040050022 | Шайба M5 | 2 |
| 5 | 03040020020 | Шайба M5 | 6 | 35 | 03010010017 | Винт M5x16 | 2 |
| 6 | 70030040393 | Основание воздушного фильтра, к-т | 1 | 36 | 01040010070 | Шланг топливный обратный 7см | 1 |
| 6-1 | 03010110138 | Винт самонарезающий 3x10 | 1 | 37 | 02050120002 | Фильтр топливный | 1 |
| 6-2 | 70030040028 | Заслонка | 1 | 37-1 | 70080120643 | Шланги топливные, комплект | 1 |
| 6-3 | 70030040196 | Основание воздушного фильтра | 1 | 38 | 02080030075 | Втулка проходная | 1 |
| 6-4 | 70030040030 | Рычаг заслонки | 1 | 39 | 01040010062 | Шланг топливный 14см | 1 |
| 7 | 02070010099 | Прокладка под корпус фильтра | 1 | 40 | 02080020120 | Амортизатор бака | 2 |
| 8 | 02050020168 | Карбюратор (см. 1700049) | 1 | 41 | 70030020011 | Теплоизолятор | 1 |
| 8-1 | 1700042 | Ремкомплект карбюратора | 1 | 42 | 02070010092 | Прокладка теплоизолятора | 1 |
| 9 | 02070010061 | Прокладка под карбюратор | 1 | 43 | 70070130050 | Цилиндр | 1 |
| 10 | 03010010062 | Винт M5x20 | 4 | 43-1 | 70080120646 | Поршневая группа, ремкоплект | 1 |
| 11 | 70030031658 | Кожух двигателя | 1 | 44 | 02070010215 | Прокладка цилиндра | 1 |
| 12 | 03010110057 | Винт M5x8 | 2 | 45 | 02020020001 | Кольцо поршневое 31x1,5 | 2 |
| 13 | 02010030045 | Накладка цилиндра | 1 | 46 | 02010020036 | Поршень | 1 |
| 14 | L7T | Свеча зажигания | 1 | 46-1 | 70080120642 | Поршень, комплект | 1 |
| 15 | 02070010460 | Шайба дистанционная | 2 | 47 | 02020030017 | Кольцо стопорное | 2 |
| 16 | 02020010048 | Палец поршневой | 1 | 48 | 03090020017 | Подшипник 8x11x12 | 1 |
| 17 | 03060010004 | Штифт 4x10 | 2 | 49 | 02020120021 | Коленвал | 1 |
| 18 | 03070010004 | Шпонка | 1 | 49-1 | 70080120644 | Коленвал, ремкомплект | 1 |
| 19 | 02070010214 | Прокладка глушителя | 1 | 50 | 03090010028 | Подшипник 6001 | 2 |
| 20 | 02050010286 | Глушитель | 1 | 51 | 02070010118 | Прокладка картера | 1 |
| 20-1 | 02050010088 | Глушитель, комплект | 1 | 52 | 70070050091 | Картер, сторона стартера | 1 |
| 21 | 02050010089 | Экран тепловой | 1 | 53 | 02050070078 | Плата собачек стартера | 1 |
| 22 | 03010010058 | Винт M5x25 | 2 | 54 | 02050070077 | Стартер | 1 |
| 23 | 03010010075 | Винт M5x55 | 2 | 55 | 03010110130 | Винт M5x16 | 3 |
| 24 | 02020160002 | Сцепление | 1 | 56 | 03020020055 | Винт M4x12 | 2 |
| 24-1 | 70080120645 | Сцепление с шайбами | 1 | 58 | 02050050311 | Провод выключателя зажигания | 1 |
| 25 | 03040050042 | Шайба волнистая | 2 | 59 | 02080020012 | Втулка проходная | 1 |
| 26 | 03010010058 | Винт M5x25 | 4 | 60 | 02050030170 | Магнето | 1 |
| 27 | 02020130010 | Болт сцепления | 2 | 61 | 02020160705 | Шайба дистанционная | 1 |
| 28 | 03030050010 | Гайка | 1 | 62 | 03040050052 | Шайба | 2 |
| 29 | 02050030168 | Маховик | 1 | 63 | 70070030040 | Крышка сцепления | 1 |
| 30 | 03100010032 | Сальник | 2 | 70 | 02050040018 | Трос газа | 1 |

На этой странице рассматриваются компоненты насоса, нумерация начинается заново, с «1».

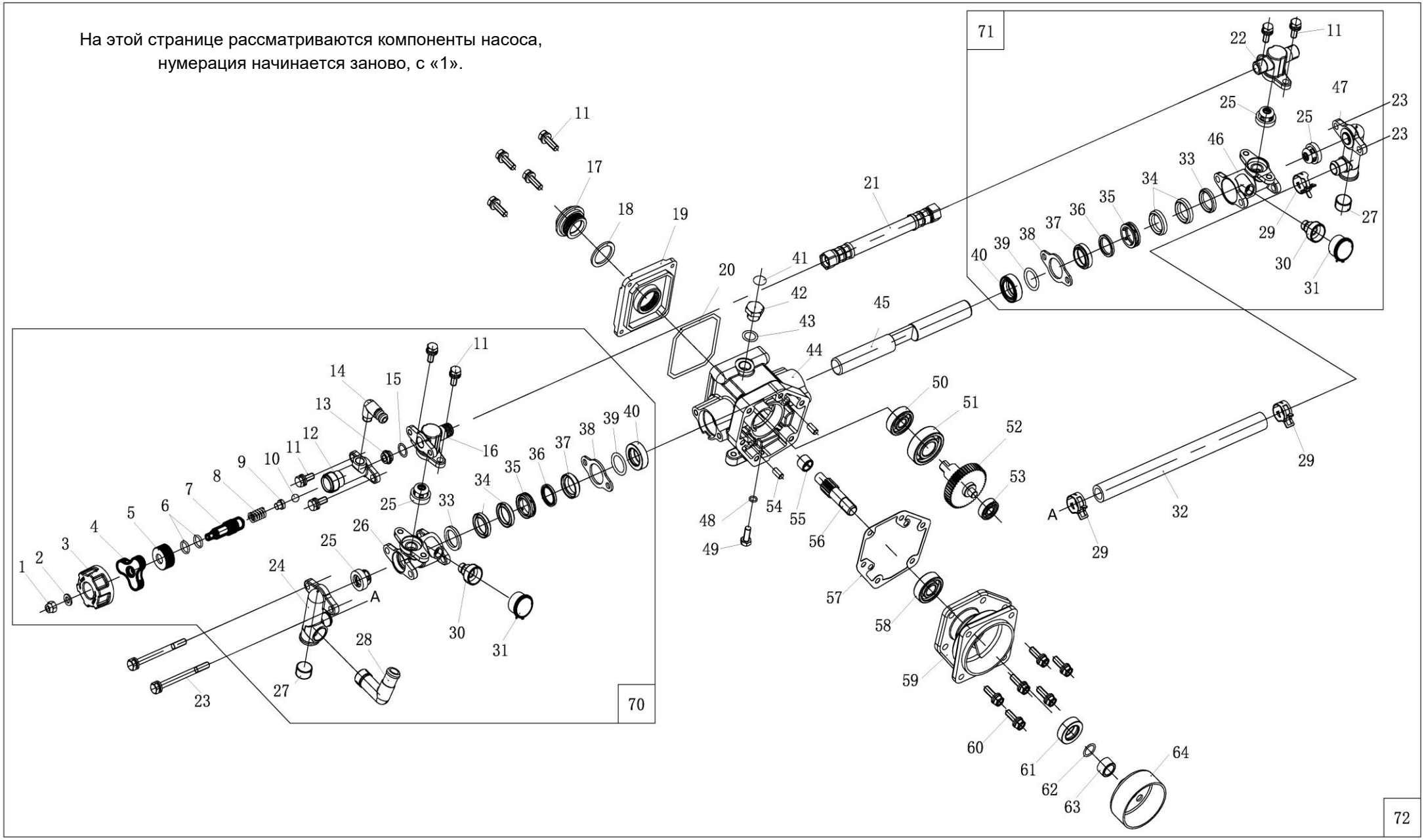


| № | Артикул | Наименование | Σ | № | Артикул | Наименование | Σ |
|---|---|---|---|---|---|---|---|
| 21 | 02060030216 | Шланг высокого давления промежуточный | 1 | 71 | 02060030261 | Фланцы насоса сторона выхода (правая), ремкоплект | 1 |
| 70 | 02060030260 | Фланцы насоса сторона крана (левая), ремкоплект | 1 | 72 | 02050140009 | Насос | 1 |